Gelenkkopf AP6, Serie CM2

2990690908

AVENTICS Kugelgelenkköpfe



Technische Daten

Branche	Industrie
Für Serie	mit Flansch Nichtrostender Stahl, säurebeständig
Gewindegröße	M20x1,5
Gelenklager-Ø	20 mm
Gewicht	0.48 kg

Werkstoff

Werkstoff Gehäuse	Nichtrostender Stahl
Oberfläche Gehäuse	säurebeständig
Materialnummer	2990690908

Gelenkkopf AP6, Serie CM2

2990690908

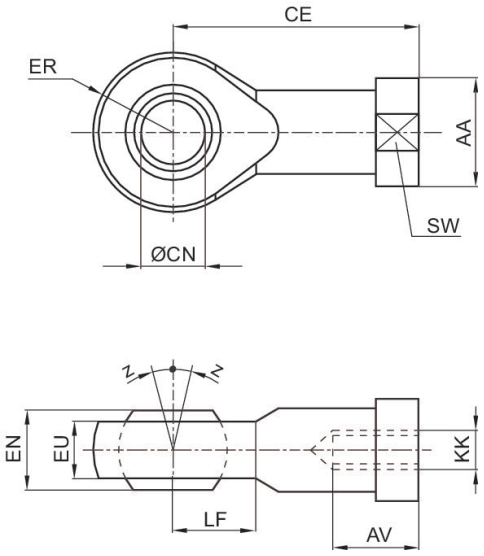

KK	Material-nummer	AA	AV min.	CE	Ø CN H7	EN –0,1	ER	EU max.	LF
M10x1,25	2990690903	19	20	43	10	14	14	10.5	13
M12x1,25	2990690904	22	22	50	12	16	16	12	16
M16x1,5	2990690905	27	28	64	16	21	21	15	21
M20x1,5	2990690908	34	33	77	20	25	25	18	25
M27x2	2990600912	51	51	110	30	37	35	18	36
M36x2	2990600916	58	60	125	35	35	42,5	21	45

KK	SW	Z [°] max.
M10x1,25	17	7
M12x1,25	19	7
M16x1,5	22	8
M20x1,5	32	8
M27x2	41	4
M36x2	50	6