Cabeçote articulado AP6, série CM2

2990690905

AVENTICS Ponteiras rotulares



Dados técnicos

Setor	Indústria
Para a série	com flange aço inoxidável, antiácido
Tamanho da rosca	M16x1,5
Mancal articulado-Ø	16 mm
Peso	0.27 kg

Material

Material de caixa	Aço inoxidável
Superfície Caixa	à prova de ácido
N° de material	2990690905

Cabeçote articulado AP6, série CM2

2990690905

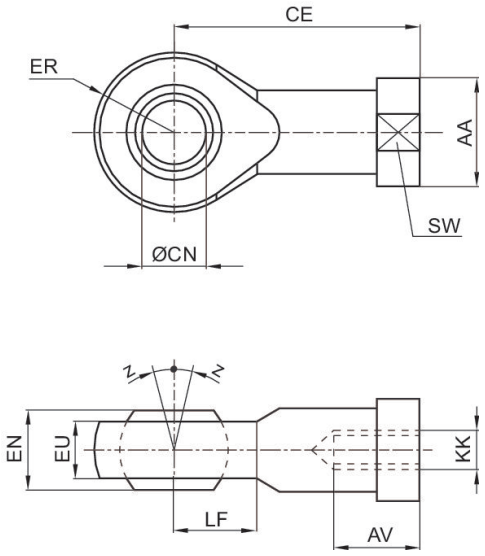

KK	N° de material	AA	AV min.	CE	Ø CN H7	EN –0,1	ER	EU max.	LF
M10x1,25	2990690903	19	20	43	10	14	14	10.5	13
M12x1,25	2990690904	22	22	50	12	16	16	12	16
M16x1,5	2990690905	27	28	64	16	21	21	15	21
M20x1,5	2990690908	34	33	77	20	25	25	18	25
M27x2	2990600912	51	51	110	30	37	35	18	36
M36x2	2990600916	58	60	125	35	35	42,5	21	45

KK	SW	Z [°] max.
M10x1,25	17	7
M12x1,25	19	7
M16x1,5	22	8
M20x1,5	32	8
M27x2	41	4
M36x2	50	6