# Cabeçote articulado AP6, série CM2

**2990690903**



**AVENTICS Ponteiras rotulares**



## Dados técnicos

| | |
|---|---|
| Setor | Indústria |
| Para a série | com flange<br>aço inoxidável, antiácido |
| Tamanho da rosca | M10x1,25 |
| Mancal articulado-Ø | 10 mm |
| Peso | 0.09 kg |

## Material

| | |
|---|---|
| Material de caixa | Aço inoxidável |
| Superfície Caixa | à prova de ácido |
| N° de material | 2990690903 |

# Cabeçote articulado AP6, série CM2

2990690903



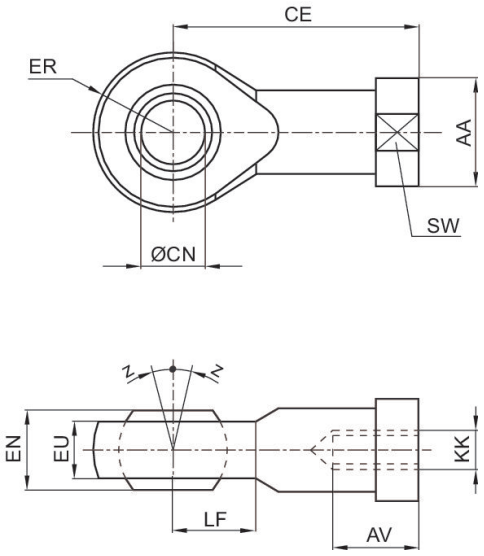


| KK | N° de material | AA | AV min. | CE | Ø CN H7 | EN –0,1 | ER | EU max. | LF |
|---|---|---|---|---|---|---|---|---|---|
| M10x1,25 | 2990690903 | 19 | 20 | 43 | 10 | 14 | 14 | 10.5 | 13 |
| M12x1,25 | 2990690904 | 22 | 22 | 50 | 12 | 16 | 16 | 12 | 16 |
| M16x1,5 | 2990690905 | 27 | 28 | 64 | 16 | 21 | 21 | 15 | 21 |
| M20x1,5 | 2990690908 | 34 | 33 | 77 | 20 | 25 | 25 | 18 | 25 |
| M27x2 | 2990600912 | 51 | 51 | 110 | 30 | 37 | 35 | 18 | 36 |
| M36x2 | 2990600916 | 58 | 60 | 125 | 35 | 35 | 42,5 | 21 | 45 |

| KK | SW | Z [°] max. |
|---|---|---|
| M10x1,25 | 17 | 7 |
| M12x1,25 | 19 | 7 |
| M16x1,5 | 22 | 8 |
| M20x1,5 | 32 | 8 |
| M27x2 | 41 | 4 |
| M36x2 | 50 | 6 |