Testa snodata AP6, serie CM2

2990690903

Estremità stelo a occhiello sferico
AVENTICS



Dati tecnici

Settore	Industria
Per serie	con flangia acciaio inox antiacido
Grandezza filettatura	M10x1,25
Ø cuscinetto oscillante	10 mm
Peso	0.09 kg

Materiale

Materiale corpo	Acciaio inox
Superficie Corpo	antiacido
Codice	2990690903

Testa snodata AP6, serie CM2

2990690903

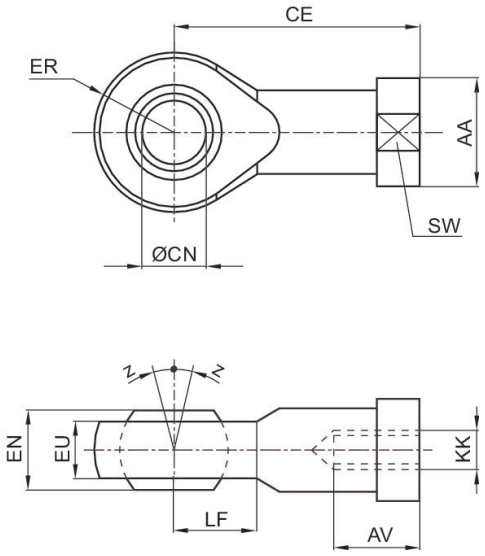

KK	Codice	AA	AV min.	CE	Ø CN H7	EN –0,1	ER	EU max.	LF
M10x1,25	2990690903	19	20	43	10	14	14	10.5	13
M12x1,25	2990690904	22	22	50	12	16	16	12	16
M16x1,5	2990690905	27	28	64	16	21	21	15	21
M20x1,5	2990690908	34	33	77	20	25	25	18	25
M27x2	2990600912	51	51	110	30	37	35	18	36
M36x2	2990600916	58	60	125	35	35	42,5	21	45

KK	SW	Z [°] max.
M10x1,25	17	7
M12x1,25	19	7
M16x1,5	22	8
M20x1,5	32	8
M27x2	41	4
M36x2	50	6