Tenon à rotule AP6, série CM2

2990690903

Extrémités de tige de tenon à bille
AVENTICS



Données techniques

Secteur	Industrie
Pour série	Avec bride Acier inoxydable, résistant aux acides
Taille du filetage	M10x1,25
Ø tenon à rotule	10 mm
Poids	0.09 kg

Matériau

Matériau boîtiers	Acier inoxydable
Surface Boîtier	résistant aux acides
Référence	2990690903

Tenon à rotule AP6, série CM2

2990690903

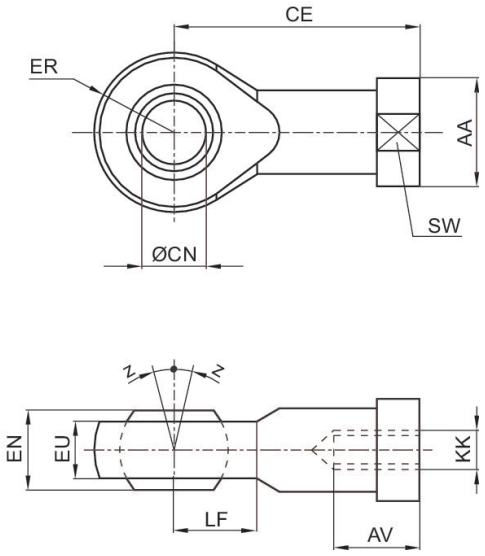

KK	Référence	AA	AV min.	CE	Ø CN H7	EN –0,1	ER	EU max.	LF
M10x1,25	2990690903	19	20	43	10	14	14	10.5	13
M12x1,25	2990690904	22	22	50	12	16	16	12	16
M16x1,5	2990690905	27	28	64	16	21	21	15	21
M20x1,5	2990690908	34	33	77	20	25	25	18	25
M27x2	2990600912	51	51	110	30	37	35	18	36
M36x2	2990600916	58	60	125	35	35	42,5	21	45

KK	SW	Z [°] max.
M10x1,25	17	7
M12x1,25	19	7
M16x1,5	22	8
M20x1,5	32	8
M27x2	41	4
M36x2	50	6