Horquilla AP2, Serie CM2

2990600508

Horquillas de vástago AVENTICS



Datos técnicos

Sector	Industria
Para serie	con pasador para el montaje en cilindros SSI, ICS-D2
Para serie	SSI ICS-D2
Tamaño de rosca	M20x1,5
Peso	1.16 kg

Material

Material carcasa	Acero inoxidable
Superficie Carcasa	resistente a los ácidos
N° de material	2990600508

Horquilla AP2, Serie CM2

2990600508

2023-10-05

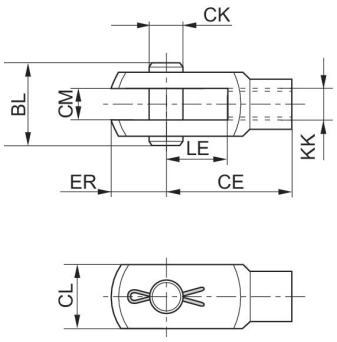

KK	N° de material	CE	CK e8	CL	CM B12	ER	BL	LE
M10x1,25	2990600503	40	10	20	10	12	26	20
M12x1,25	2990600504	48	12	24	12	14	31	24
M16x1,5	2990600505	64	16	32	16	19	39	32
M20x1,5	2990600508	80	20	40	20	20	49	40