Forcella AP2, Serie CM2

2990600508

Forcelle con perno AVENTICS



Dati tecnici

Settore	Industria
Per serie	con copiglia per montaggio a cilindri SSI, ICS-D2
Per serie	SSI ICS-D2
Grandezza filettatura	M20x1,5
Peso	1.16 kg

Materiale

Materiale corpo	Acciaio inox
Superficie Corpo	antiacido
Codice	2990600508

Forcella AP2, Serie CM2

2990600508

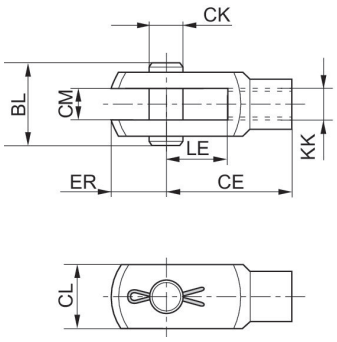

KK	Codice	CE	CK e8	CL	CM B12	ER	BL	LE
M10x1,25	2990600503	40	10	20	10	12	26	20
M12x1,25	2990600504	48	12	24	12	14	31	24
M16x1,5	2990600505	64	16	32	16	19	39	32
M20x1,5	2990600508	80	20	40	20	20	49	40