Cabeça da forquilha AP2, Série CM2

2990600505

AVENTICS Manilhas de haste



Dados técnicos

Setor	Indústria
Para a série	com pino de chaveta para montagem em cilindros SSI, ICS-D2
Para a série	SSI ICS-D2
Tamanho da rosca	M16x1,5
Peso	0.41 kg

Material

Material de caixa	Aço inoxidável
Superfície Caixa	à prova de ácido
N° de material	2990600505

Cabeça da forquilha AP2, Série CM2

2990600505

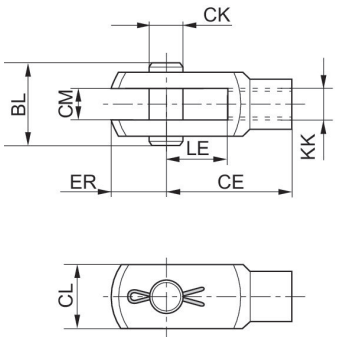

KK	N° de material	CE	CK e8	CL	CM B12	ER	BL	LE
M10x1,25	2990600503	40	10	20	10	12	26	20
M12x1,25	2990600504	48	12	24	12	14	31	24
M16x1,5	2990600505	64	16	32	16	19	39	32
M20x1,5	2990600508	80	20	40	20	20	49	40