Chape de tige AP2, Série CM2

2990600505

Chapes de tige AVENTICS



Données techniques

Secteur	Industrie
Pour série	avec goupille Pour montage sur vérins SSI, ICS-D2
Pour série	SSI ICS-D2
Taille du filetage	M16x1,5
Poids	0.41 kg

Matériau

Matériau boîtiers	Acier inoxydable
Surface Boîtier	résistant aux acides
Référence	2990600505

Chape de tige AP2, Série CM2

2990600505

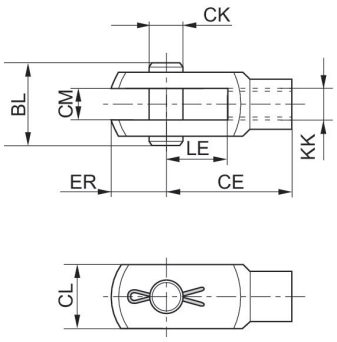

KK	Référence	CE	CK e8	CL	CM B12	ER	BL	LE
M10x1,25	2990600503	40	10	20	10	12	26	20
M12x1,25	2990600504	48	12	24	12	14	31	24
M16x1,5	2990600505	64	16	32	16	19	39	32
M20x1,5	2990600508	80	20	40	20	20	49	40