Gabelkopf AP2, Serie CM2

2990600503

AVENTICS Gabelköpfe



Technische Daten

Branche	Industrie
Für Serie	mit Splint zum Anbau an Zylinder SSI, ICS-D2
Für Serie	SSI ICS-D2
Gewindegröße	M10x1,25
Gewicht	0.11 kg

Werkstoff

Werkstoff Gehäuse	Nichtrostender Stahl
Oberfläche Gehäuse	säurebeständig
Materialnummer	2990600503

Gabelkopf AP2, Serie CM2

2990600503

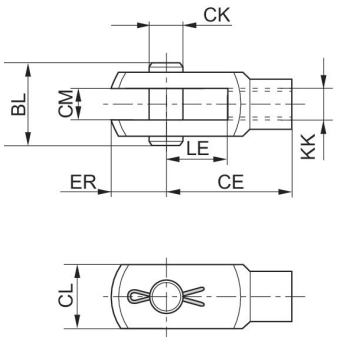

KK	Material-nummer	CE	CK e8	CL	CM B12	ER	BL	LE
M10x1,25	2990600503	40	10	20	10	12	26	20
M12x1,25	2990600504	48	12	24	12	14	31	24
M16x1,5	2990600505	64	16	32	16	19	39	32
M20x1,5	2990600508	80	20	40	20	20	49	40