系列 490/579/589

AVENTICS™

AVENTICS 490/579/589 系列方向控制阀

EMERSON™

系列 490/579/589

安沃驰 490/579/589 系列拥有一个坚固耐用的聚合物外壳，可以独立安装，也可以模块化安装。电压范围大，并且采用快速气动接头连接。

- 集成连接
- 提供单独或模块组装
- 电压范围广
- 适用于工业环境的系列

产品概要

490 电子操作
二位三通换向阀, 系列 490, 最小运行压力 0 bar..... 6
双线圈 - 软密封 - 多芯插头
二位三通换向阀, 系列 490, 最小运行压力 4 bar..... 7
双线圈 - 软密封 - 多芯插头

579 电子操作
二位三通换向阀, 系列 579, 单阀, NC..... 8
锁定式 - 软密封 - 多芯插头
二位三通换向阀, 系列 579, 单阀, NO..... 10
锁定式 - 软密封 - 多芯插头
二位三通换向阀, 系列 579, NO, 外置预调装置..... 12
外部的 - 软密封 - 多芯插头
二位三通换向阀, 系列 579, 单阀, NC..... 14
锁定式 - 软密封 - 多芯插头
二位三通换向阀, 系列 579, NC, 外置预调装置..... 16
软密封 - 多芯插头
二位三通换向阀, 系列 579, 阀组, NC..... 18
锁定式 - 软密封 - 多芯插头
二位三通换向阀, 系列 579..... 20
锁定式 - 软密封 - 多芯插头
二位三通换向阀, 系列 579..... 23
软密封 - 多芯插头
二位三通换向阀, 系列 579..... 26
锁定式 - 软密封 - 多芯插头
二位三通换向阀, 系列 579..... 29
软密封 - 多芯插头
二位三通换向阀, 系列 579..... 32
锁定式 - 软密封 - 多芯插头
二位三通换向阀, 系列 579, 阀组, NO..... 35
软密封 - 多芯插头
二位三通换向阀, 系列 579..... 38
锁定式 - 软密封 - 多芯插头
二位三通换向阀, 系列 579, 阀组, NC..... 41
软密封 - 多芯插头
二位三通换向阀, 系列 579, 单阀..... 44
锁定式 - 软密封 - 多芯插头
二位五通换向阀, 系列 579..... 46
锁定式 - 软密封 - 多芯插头
二位五通换向阀, 系列 579..... 49
锁定式 - 软密封 - 多芯插头

579 inch Acionamento elétrico
二位三通换向阀, 系列 579..... 52
锁定式 - 软密封
二位三通换向阀, 系列 579..... 54
软密封
二位五通换向阀, 系列 579..... 56
锁定式 - 软密封

产品概要

二位三通换向阀, 系列 579 58
锁定式 - 软密封
二位三通换向阀, 系列 579 60
锁定式 - 软密封
二位三通换向阀, 系列 579 62
锁定式 - 软密封
二位三通换向阀, 系列 579 64
锁定式 - 软密封
二位三通换向阀, 系列 579 66
锁定式 - 软密封
二位三通换向阀, 系列 579 68
锁定式 - 软密封
二位三通换向阀, 系列 579 70
二位三通换向阀, 系列 579 72
软密封
二位三通换向阀, 系列 579 74
锁定式
二位三通换向阀, 系列 579 76
锁定式 - 软密封
二位三通换向阀, 系列 579 78
锁定式
二位三通换向阀, 系列 579 80
软密封
二位三通换向阀, 系列 579 82
软密封
二位三通换向阀, 系列 579 84
锁定式 - 软密封

579 气动操作
二位三通换向阀, 系列 579, 单阀 86
单面气动操作 - 软密封
二位三通换向阀, 系列 579, 阀组 87
单面气动操作 - 软密封

589 电子操作
二位二通阀, 系列 589 88
锁定式 - 软密封 - 多芯插头
二位三通换向阀, 系列 589, 单阀, NC 90
锁定式 - 软密封 - 多芯插头
二位三通换向阀, 系列 589, NC, 外置预调装置 92
软密封 - 多芯插头
二位三通换向阀, 系列 589, 单阀, NO 94
锁定式 - 软密封 - 多芯插头
二位三通换向阀, 系列 589, NO, 外置预调装置 96
软密封 - 多芯插头
二位五通换向阀, 系列 589 98
锁定式 - 软密封 - 多芯插头

589 inch 电子操作
二位三通换向阀, 系列 589, 单阀, NC 100
锁定式 - 软密封 - 多芯插头

产品概要

二位三通换向阀, 系列 589, 单阀, NO..... 102
锁定式 - 软密封 - 多芯插头
二位三通换向阀, 系列 589, NO, 外置预调装置..... 104
软密封 - 多芯插头
二位五通换向阀, 系列 589..... 106
锁定式 - 软密封 - 多芯插头

589 气动操作
二位三通换向阀, 系列 589..... 108
单面气动操作 - 软密封

附件概览 节流阀
节流阀, 系列 CH02..... 109

附件概览 电气配件
阀连接器，CON-VP 系列, C 型, 300 V DC / 250 V AC..... 110
阀连接器，CON-VP 系列, 0° 轴套插件..... 112
桥式连接器，CON-CB 系列..... 115
1x 电磁
桥式连接器，CON-CB 系列..... 116
1x 电磁

附件概览 机械附件
空气-连接模块..... 118
有限制的排气, 系列 SI1..... 119
螺纹销钉..... 120
标牌..... 121

Zubehörübersicht Normteile

附件概览 消音器
消音器，系列 SI1..... 122
消音器，系列 SI1..... 123
消音器，系列 SI1, 青铜烧结制成..... 124

二位三通换向阀, 系列 490, 最小运行压力 0 bar

流量: 50 l/min
操作: 电子
线圈宽度: 20 mm
电气连接 2, 螺纹尺寸: ISO 15217, C 型
压缩空气接口型号: 快插接头
压缩空气 接口 人口: Ø 8
压缩空气 接口 出口: Ø 4
阀功能: NC
暂载率: 100 %
结构特点: 提动阀
最低环境温度: -15 °C
最高环境温度: 50 °C
最小运行压力: 0 bar
最大运行压力: 7 bar

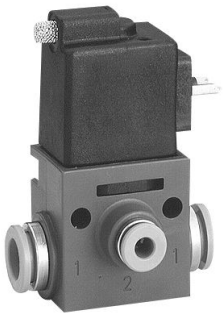

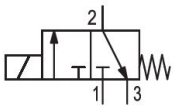

结构	换向原理	压缩空气 接口 人口	压缩空气 接口 出口	额定电压	电压偏差 DC	先导	物料号
NC	3/2，带弹簧复位	Ø 8	Ø 4	24 V DC	- 5 % / +10 %	内部	5724990220

规格

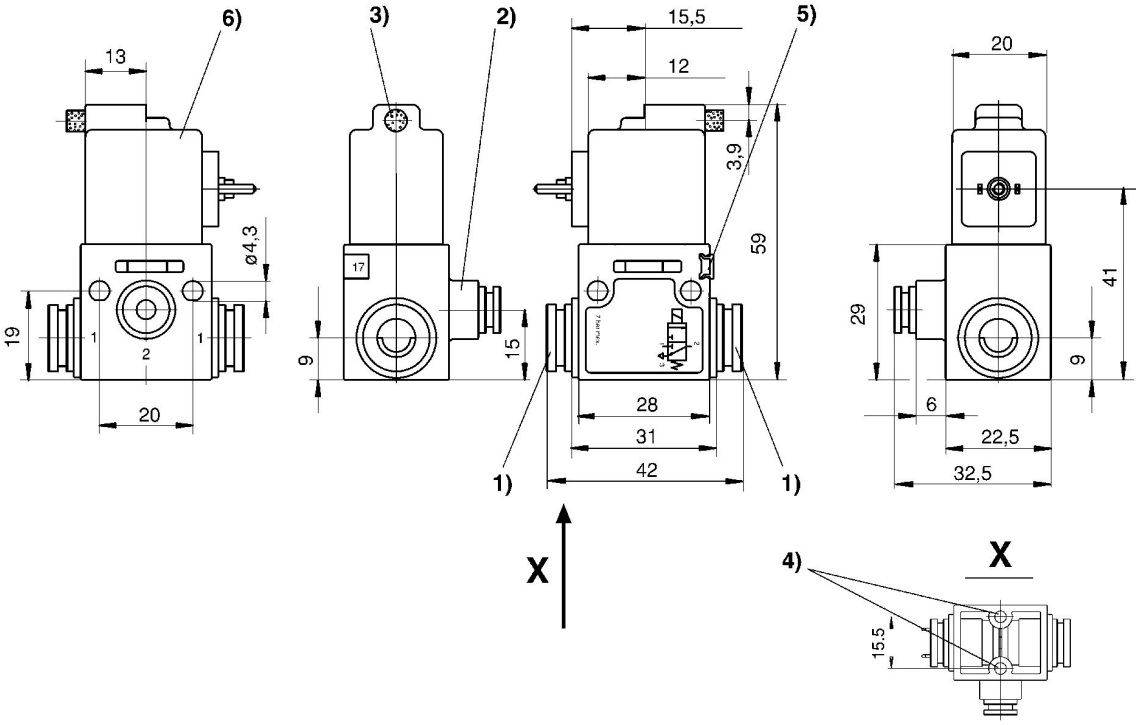

1) 接口1 2) 接口2 3) 排气 4) 盲孔6 金属螺丝3,5 5) 标牌的安装空间 6) 线圈旋转 180°

二位三通换向阀, 系列 490, 最小运行压力 4 bar

操作: 电子
线圈宽度: 20 mm
电气连接 2, 螺纹尺寸: ISO 15217, C 型
Qn 1 > 2: 20 l/min
压缩空气接口型号: 快插接头
压缩空气 接口 人口: Ø 8
压缩空气 接口 出口: Ø 4
阀功能: NC
暂载率: 100 %
结构特点: 提动阀
最低环境温度: -15 °C
最高环境温度: 50 °C
最小运行压力: 4 bar
最大运行压力: 7 bar

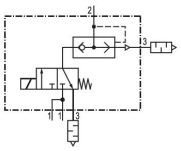

结构	换向原理	压缩空气 接口 人口	压缩空气 接口 出口	额定电压	电压偏差 DC	先导	物料号
NC	3/2，带弹簧复位	Ø 8	Ø 4	24 V DC	-20 % / +20 %	内部	5724970220

规格

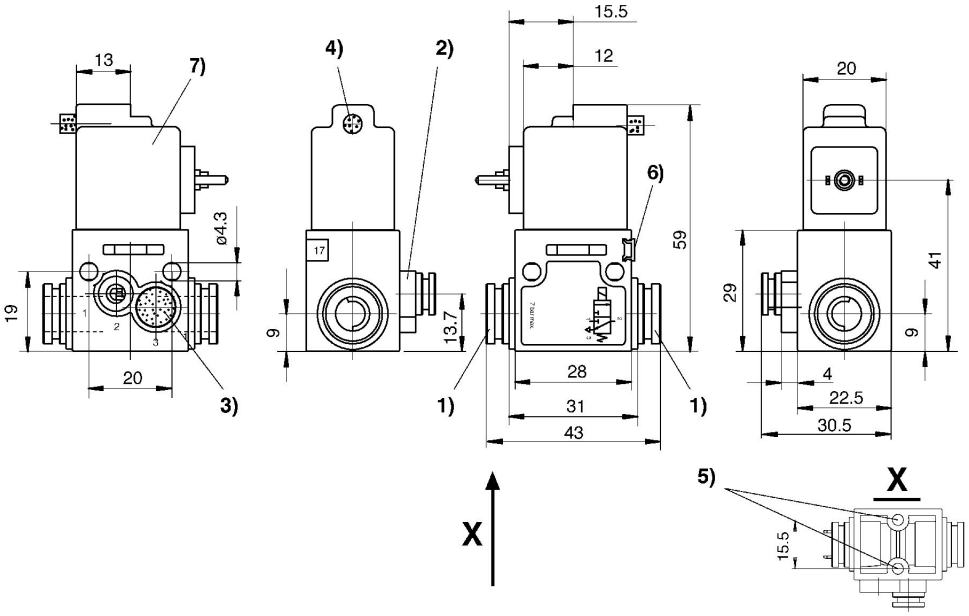

1)接口1 2)接口2 3) 排气 4) 排气 5)盲孔6，深度用于板螺钉3.5 6)铭牌的固定装置 7)线圈可转动180°

二位三通换向阀, 系列 579, 单阀, NC

流量: 50 l/min
操作: 电子
线圈宽度: 20 mm
电气连接 2, 螺纹尺寸: ISO 15217, C 型
压缩空气接口型号: 快插接头
压缩空气 接口 人口: Ø 6x1
压缩空气 接口 出口: Ø 6x1
阀功能: NC
暂载率: 100 %
结构特点: 提动阀
最低环境温度: -15 °C
最高环境温度: 50 °C
最小运行压力: 0 bar
最大运行压力: 7 bar

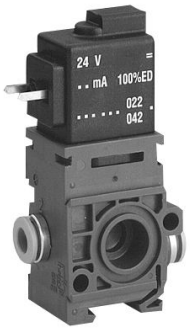

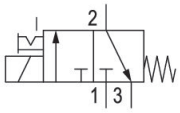

结构	类型	换向原理	压缩空气 接口 人口	压缩空气 接口 出口	额定电压	电压偏差 DC	手动控制装置	发光二极管	物料号
NC	单阀	3/2，带弹簧复位	Ø 6x1	Ø 6x1	12 V DC	-10 % / +10 %	锁定式		5794000210
NC	单阀	3/2，带弹簧复位	Ø 6x1	Ø 6x1	24 V DC	-10 % / +10 %	锁定式		5794000220
NC	单阀	3/2，带弹簧复位	Ø 6x1	Ø 6x1	24 V DC	-10 % / +10 %	锁定式	红色	5794000620
NC	单阀	3/2，带弹簧复位	Ø 6x1	Ø 6x1	24 V AC		锁定式		5794005220
NC	单阀	3/2，带弹簧复位	Ø 6x1	Ø 6x1	110 V AC		锁定式		5794005270
NC	单阀	3/2，带弹簧复位	Ø 6x1	Ø 6x1	230 V AC		锁定式		5794005280

规格

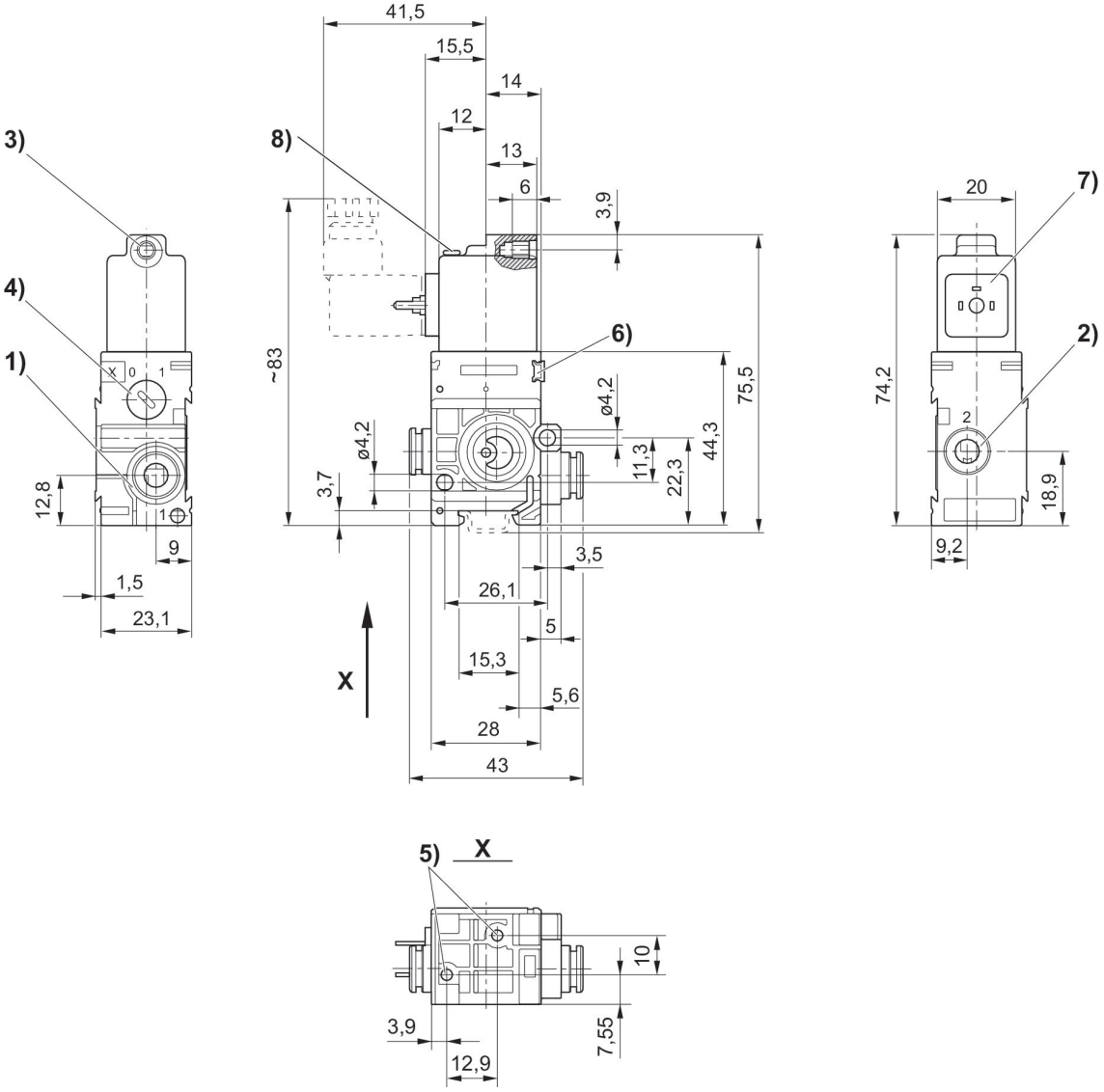

1) 接口1 2) 接口2 3) 接口3 核心-Ø 用于M5 4) 手工辅助操作 5) 盲孔6 金属螺丝3,5 6) 标牌的安装空间 7) 线圈旋转 180° 8) 发光二极管

二位三通换向阀, 系列 579, 单阀, NO

操作: 电子
线圈宽度: 20 mm
电气连接 2, 螺纹尺寸: ISO 15217, C 型
压缩空气接口型号: 快插接头
阀功能: 常开
暂载率: 100 %
结构特点: 提动阀
最低环境温度: -15 °C
最高环境温度: 50 °C
最小运行压力: 2 bar
最大运行压力: 8 bar

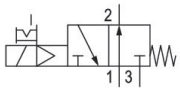

结构	类型	换向原理	压缩空气接口 人口	压缩空气接口 出口	额定电压	电压偏差 DC	先导	手动控制装置	发光二极管	物料号
常开	单阀	3/2，带弹簧复位	Ø 6x1	Ø 6x1	12 V DC	-10 % / +10 %	内部	锁定式		5794410210
常开	单阀	3/2，带弹簧复位	Ø 6x1	Ø 6x1	24 V DC	-10 % / +10 %	内部	锁定式		5794410220
常开	单阀	3/2，带弹簧复位	Ø 6x1	Ø 6x1	24 V DC	-10 % / +10 %	内部	锁定式	红色	5794410620
常开	单阀	3/2，带弹簧复位	Ø 6x1	Ø 6x1	24 V AC		内部	锁定式		5794415220
常开	单阀	3/2，带弹簧复位	Ø 6x1	Ø 6x1	110 V AC		内部	锁定式		5794415270
常开	单阀	3/2，带弹簧复位	Ø 6x1	Ø 6x1	230 V AC		内部	锁定式		5794415280
常开	单阀	3/2，带弹簧复位	Ø 6x1	Ø 6x1	230 V AC		内部	锁定式	红色	5794415680
常开	单阀	3/2，带弹簧复位	Ø 8x1	Ø 8x1	12 V DC	-10 % / +10 %	内部	锁定式		5794610210
常开	单阀	3/2，带弹簧复位	Ø 8x1	Ø 8x1	24 V DC	-10 % / +10 %	内部	锁定式		5794610220
常开	单阀	3/2，带弹簧复位	Ø 8x1	Ø 8x1	24 V DC	-10 % / +10 %	内部	锁定式	红色	5794610620
常开	单阀	3/2，带弹簧复位	Ø 8x1	Ø 8x1	24 V AC		内部	锁定式		5794615220
常开	单阀	3/2，带弹簧复位	Ø 8x1	Ø 8x1	110 V AC		内部	锁定式		5794615270
常开	单阀	3/2，带弹簧复位	Ø 8x1	Ø 8x1	230 V AC		内部	锁定式		5794615280
常开	单阀	3/2，带弹簧复位	Ø 8x1	Ø 8x1	230 V AC		内部	锁定式	红色	5794615680

规格

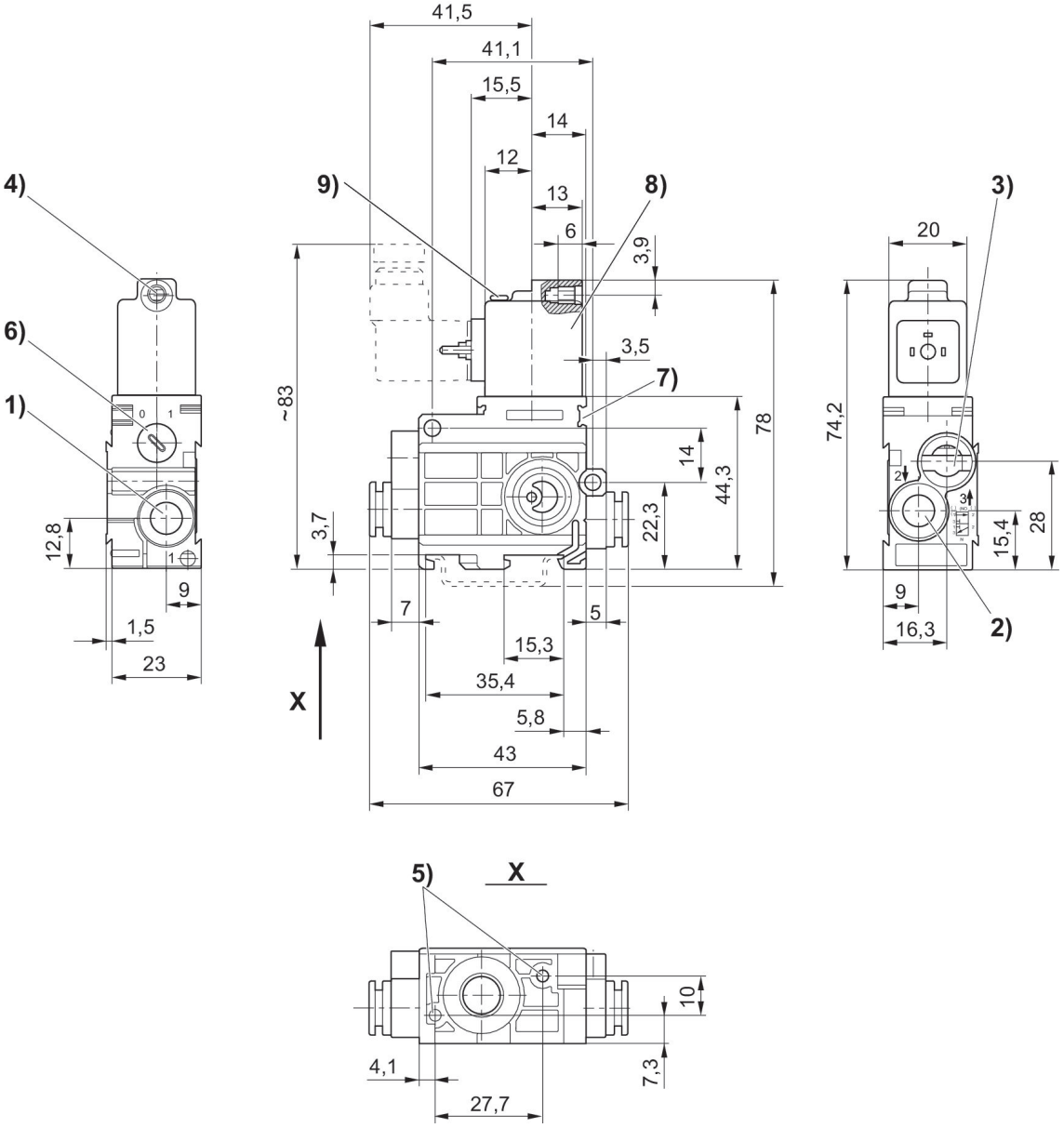

1) 接口1 2) 接口2 3) 接口3 排气不得节流 4) 核心-Ø 用于M 5 5) 盲孔6 金属螺丝3,5 6) 手工辅助操作 7) 标牌的安装空间 8) 线圈旋转 180° 9) LED

二位三通换向阀, 系列 579, NO, 外置预调装置

操作: 电子
线圈宽度: 20 mm
电气连接 2, 螺纹尺寸: ISO 15217, C 型
压缩空气接口型号: 快插接头
控制压力最小: 2 bar
最大控制压力: 8 bar
阀功能: 常开
暂载率: 100 %
结构特点: 提动阀
最低环境温度: -15 °C
最高环境温度: 50 °C
最小运行压力: 0.5 bar
最大运行压力: 8 bar

结构	类型	换向原理	压缩空气接口 人口	压缩空气接口 出口	额定电压	电压偏差 DC	控制压力最小 [bar]	最大控制压力 [bar]	先导	发光二极管	物料号
常开	单阀	3/2，带弹簧复位	Ø 6x1	Ø 6x1	12 V DC	-10 % / +10 %	2	8	外部的		5794420210
常开	单阀	3/2，带弹簧复位	Ø 6x1	Ø 6x1	24 V DC	-10 % / +10 %	2	8	外部的		5794420220
常开	单阀	3/2，带弹簧复位	Ø 6x1	Ø 6x1	12 V DC	-10 % / +10 %	2	8	外部的	红色	5794420620
常开	单阀	3/2，带弹簧复位	Ø 6x1	Ø 6x1	24 V AC		2	8	外部的		5794425220
常开	单阀	3/2，带弹簧复位	Ø 6x1	Ø 6x1	110 V AC		2	8	外部的		5794425270
常开	单阀	3/2，带弹簧复位	Ø 6x1	Ø 6x1	230 V AC		2	8	外部的		5794425280
常开	单阀	3/2，带弹簧复位	Ø 6x1	Ø 6x1	230 V AC		2	8	外部的	红色	5794425680
常开	单阀	3/2，带弹簧复位	Ø 8x1	Ø 8x1	12 V DC	-10 % / +10 %	2	8	外部的		5794620210
常开	单阀	3/2，带弹簧复位	Ø 8x1	Ø 8x1	24 V DC	-10 % / +10 %	2	8	外部的		5794620220
常开	单阀	3/2，带弹簧复位	Ø 8x1	Ø 8x1	24 V DC	-10 % / +10 %	2	8	外部的	红色	5794620620
常开	单阀	3/2，带弹簧复位	Ø 8x1	Ø 8x1	24 V AC		2	8	外部的		5794625220
常开	单阀	3/2，带弹簧复位	Ø 8x1	Ø 8x1	110 V AC		2	8	外部的		5794625270
常开	单阀	3/2，带弹簧复位	Ø 8x1	Ø 8x1	230 V AC		2	8	外部的		5794625280
常开	单阀	3/2，带弹簧复位	Ø 8x1	Ø 8x1	230 V AC		2	8	外部的	红色	5794625680

规格

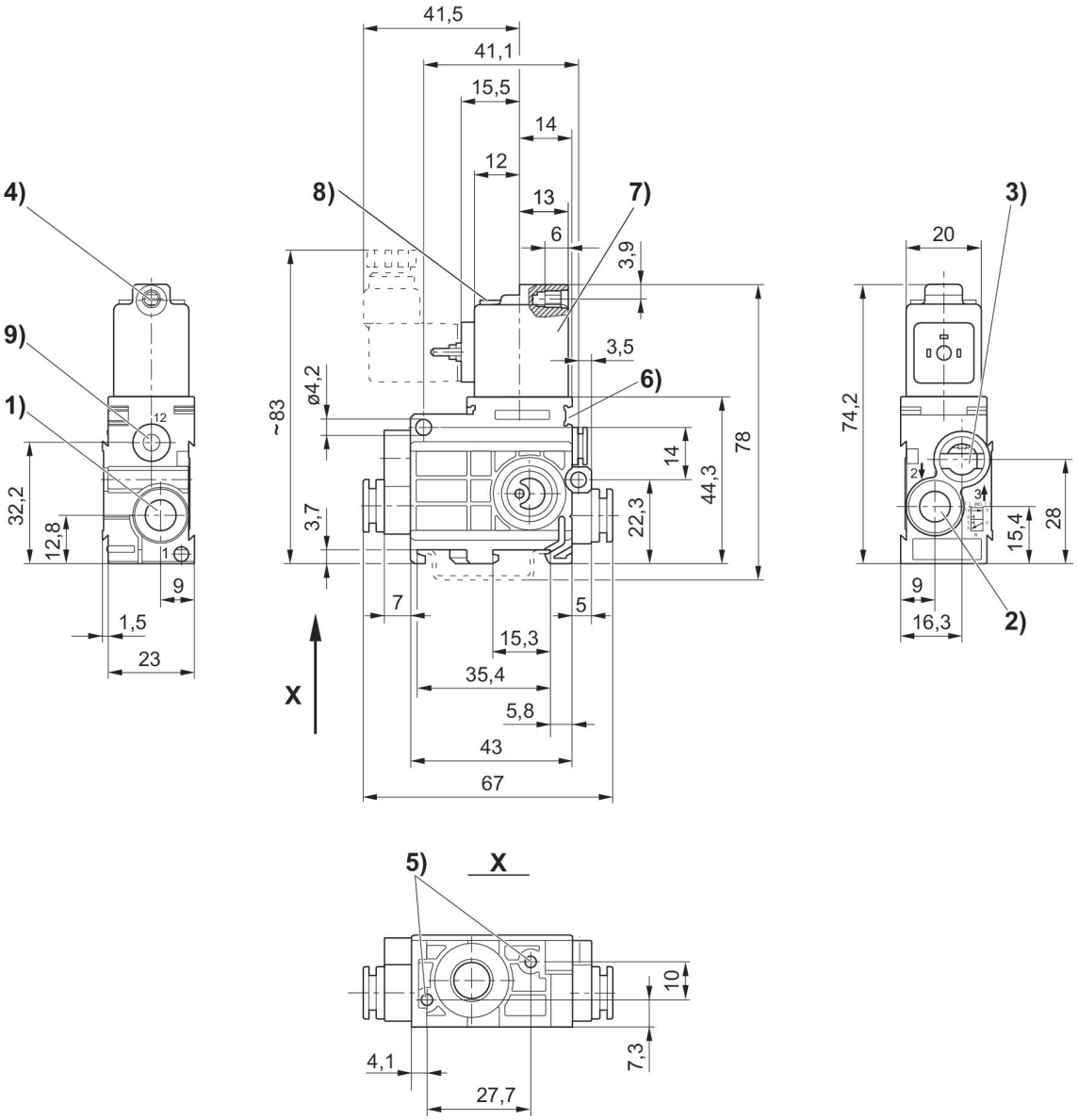

1) 接口1 2) 接口2 3) 接口3 排气不得节流 4) 核心-Ø 用于M 5 5) 盲孔6 金属螺丝3,5 6) 标牌的安装空间 7) 线圈旋转 180° 8) LED 9) 接口12

二位三通换向阀, 系列 579, 单阀, NC

操作: 电子
线圈宽度: 20 mm
电气连接 2, 螺纹尺寸: ISO 15217, C 型
压缩空气接口型号: 快插接头
阀功能: NC
暂载率: 100 %
结构特点: 提动阀
最低环境温度: -15 °C
最高环境温度: 50 °C
最小运行压力: 2 bar
最大运行压力: 8 bar

结构	类型	换向原理	压缩空气接口 人口	压缩空气接口 出口	额定电压	电压偏差 DC	先导	手动控制装置	发光二极管	物料号
NC	单阀	3/2，带弹簧复位	Ø 6x1	Ø 6x1	12 V DC	-10 % / +10 %	内部	锁定式		5794400210
NC	单阀	3/2，带弹簧复位	Ø 6x1	Ø 6x1	24 V DC	-10 % / +10 %	内部	锁定式		5794400220
NC	单阀	3/2，带弹簧复位	Ø 6x1	Ø 6x1	24 V DC	-10 % / +10 %	内部	锁定式	红色	5794400620
NC	单阀	3/2，带弹簧复位	Ø 6x1	Ø 6x1	24 V AC		内部	锁定式		5794405220
NC	单阀	3/2，带弹簧复位	Ø 6x1	Ø 6x1	110 V AC		内部	锁定式		5794405270
NC	单阀	3/2，带弹簧复位	Ø 6x1	Ø 6x1	230 V AC		内部	锁定式		5794405280
NC	单阀	3/2，带弹簧复位	Ø 6x1	Ø 6x1	230 V AC		内部	锁定式	红色	5794405680
NC	单阀	3/2，带弹簧复位	Ø 8x1	Ø 8x1	12 V DC	-10 % / +10 %	内部	锁定式		5794600210
NC	单阀	3/2，带弹簧复位	Ø 8x1	Ø 8x1	24 V DC	-10 % / +10 %	内部	锁定式		5794600220
NC	单阀	3/2，带弹簧复位	Ø 8x1	Ø 8x1	24 V DC	-10 % / +10 %	内部	锁定式	红色	5794600620
NC	单阀	3/2，带弹簧复位	Ø 8x1	Ø 8x1	24 V AC		内部	锁定式		5794605220
NC	单阀	3/2，带弹簧复位	Ø 8x1	Ø 8x1	110 V AC		内部	锁定式		5794605270
NC	单阀	3/2，带弹簧复位	Ø 8x1	Ø 8x1	230 V AC		内部	锁定式		5794605280
NC	单阀	3/2，带弹簧复位	Ø 8x1	Ø 8x1	230 V AC		内部	锁定式	红色	5794605680

规格

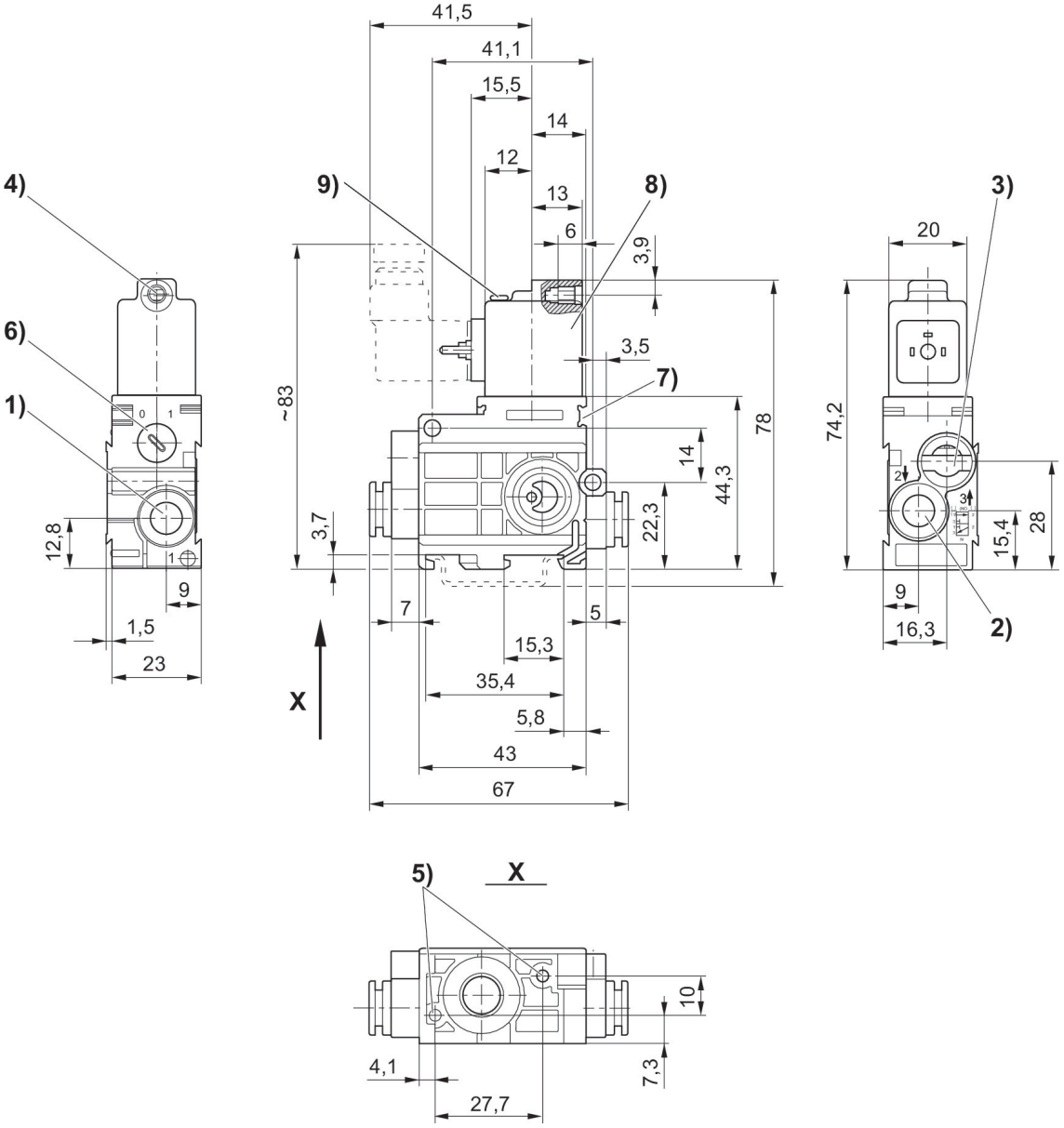

1) 接口1 2) 接口2 3) 接口3 排气不得节流 4) 核心-Ø 用于M 5 5) 盲孔6 金属螺丝3,5 6) 手工辅助操作 7) 标牌的安装空间 8) 线圈旋转 180° 9) LED

二位三通换向阀, 系列 579, NC, 外置预调装置

操作: 电子
线圈宽度: 20 mm
电气连接 2, 螺纹尺寸: ISO 15217, C 型
压缩空气接口型号: 快插接头
控制压力最小: 2 bar
最大控制压力: 8 bar
阀功能: NC
暂载率: 100 %
结构特点: 提动阀
最低环境温度: -15 °C
最高环境温度: 50 °C
最小运行压力: 0.5 bar
最大运行压力: 8 bar

结构	类型	换向原理	压缩空气接口 人口	压缩空气接口 出口	额定电压	电压偏差 DC	控制压力最小 [bar]	最大控制压力 [bar]	先导	发光二极管	物料号
NC	单阀	3/2，带弹簧复位	Ø 6x1	Ø 6x1	24 V AC		2	8	外部的		5794475220
NC	单阀	3/2，带弹簧复位	Ø 6x1	Ø 6x1	110 V AC		2	8	外部的		5794475270
NC	单阀	3/2，带弹簧复位	Ø 6x1	Ø 6x1	230 V AC		2	8	外部的		5794475280
NC	单阀	3/2，带弹簧复位	Ø 6x1	Ø 6x1	230 V AC		2	8	外部的	红色	5794475680
NC	单阀	3/2，带弹簧复位	Ø 6x1	Ø 6x1	12 V DC	-10 % / +10 %	2	8	外部的		5794470210
NC	单阀	3/2，带弹簧复位	Ø 6x1	Ø 6x1	24 V DC	-10 % / +10 %	2	8	外部的	红色	5794470620
NC	单阀	3/2，带弹簧复位	Ø 6x1	Ø 6x1	24 V DC	-10 % / +10 %	2	8	外部的		5794470220
NC	单阀	3/2，带弹簧复位	Ø 8x1	Ø 8x1	12 V DC	-10 % / +10 %	2	8	外部的		5794670210
NC	单阀	3/2，带弹簧复位	Ø 8x1	Ø 8x1	24 V DC	-10 % / +10 %	2	8	外部的		5794670220
NC	单阀	3/2，带弹簧复位	Ø 8x1	Ø 8x1	24 V DC	-10 % / +10 %	2	8	外部的	红色	5794670620
NC	单阀	3/2，带弹簧复位	Ø 8x1	Ø 8x1	24 V DC		2	8	外部的		5794675220
NC	单阀	3/2，带弹簧复位	Ø 8x1	Ø 8x1	110 V DC		2	8	外部的		5794675270
NC	单阀	3/2，带弹簧复位	Ø 8x1	Ø 8x1	230 V AC		2	8	外部的		5794675280
NC	单阀	3/2，带弹簧复位	Ø 8x1	Ø 8x1	230 V AC		2	8	外部的	红色	5794675680

规格

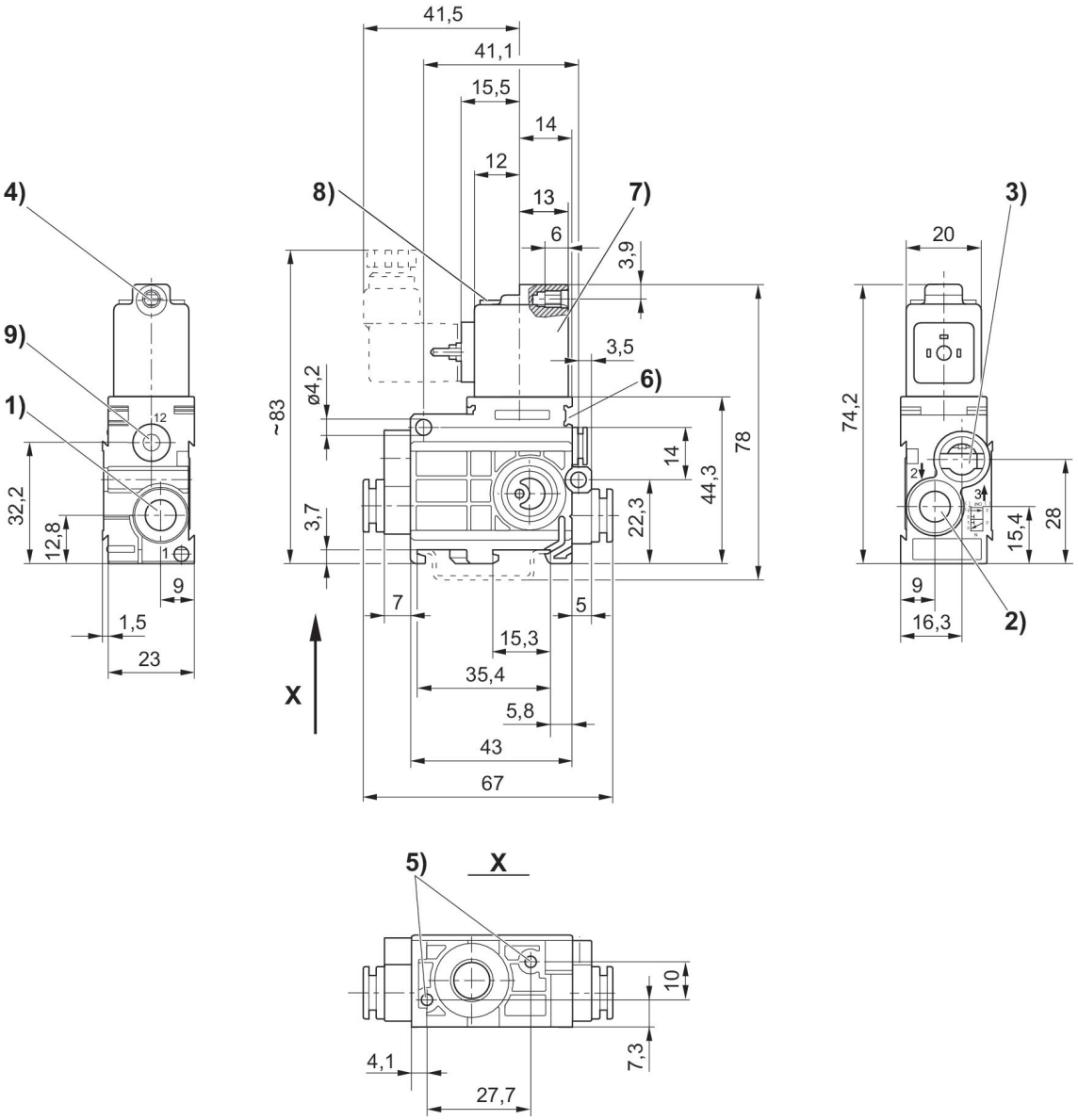

1) 接口1 2) 接口2 3) 接口3 排气不得节流 4) 核心-Ø 用于M 5 5) 盲孔6 金属螺丝3,5 6) 标牌的安装空间 7) 线圈旋转 180° 8) LED 9) 接口12

二位三通换向阀, 系列 579, 阀组, NC

流量: 50 l/min
操作: 电子
线圈宽度: 20 mm
电气连接 2, 螺纹尺寸: ISO 15217, C 型
压缩空气接口型号: 快插接头
压缩空气 接口 出口: Ø 6x1
阀功能: NC
暂载率: 100 %
结构特点: 提动阀
最低环境温度: -15 °C
最高环境温度: 50 °C
最小运行压力: 0 bar
最大运行压力: 7 bar

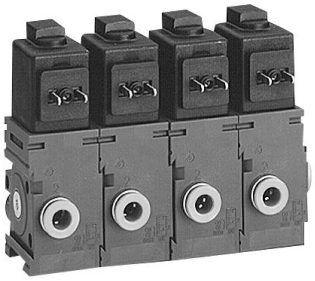

结构	类型	换向原理	压缩空气 接口 人口	压缩空气 接口 出口	额定电压	电压偏 差 DC	手动控 制装置	发光二极管	物料号
NC	进气阀	3/2，带弹簧 复位	Ø 8x1	Ø 6x1	12 V DC	-10 % / +10 %	锁定式		5790200210
NC	进气阀	3/2，带弹簧 复位	Ø 8x1	Ø 6x1	24 V DC	-10 % / +10 %	锁定式		5790200220
NC	进气阀	3/2，带弹簧 复位	Ø 8x1	Ø 6x1	24 V DC	-10 % / +10 %	锁定式	红色	5790200620
NC	进气阀	3/2，带弹簧 复位	Ø 8x1	Ø 6x1	24 V AC		锁定式		5790205220
NC	进气阀	3/2，带弹簧 复位	Ø 8x1	Ø 6x1	110 V AC		锁定式		5790205270
NC	进气阀	3/2，带弹簧 复位	Ø 8x1	Ø 6x1	230 V AC		锁定式		5790205280
NC	进气阀	3/2，带弹簧 复位	Ø 8x1	Ø 6x1	230 V AC		锁定式	红色	5790205680
NC	双动滑阀	3/2，带弹簧 复位		Ø 6x1	12 V DC	-10 % / +10 %	锁定式		5791200210
NC	双动滑阀	3/2，带弹簧 复位		Ø 6x1	24 V DC	-10 % / +10 %	锁定式		5791200220
NC	双动滑阀	3/2，带弹簧 复位		Ø 6x1	24 V DC	-10 % / +10 %	锁定式	红色	5791200620
NC	双动滑阀	3/2，带弹簧 复位		Ø 6x1	24 V AC		锁定式		5791205220
NC	双动滑阀	3/2，带弹簧 复位		Ø 6x1	110 V AC		锁定式		5791205270
NC	双动滑阀	3/2，带弹簧 复位		Ø 6x1	230 V AC		锁定式		5791205280
NC	双动滑阀	3/2，带弹簧 复位		Ø 6x1	230 V AC		锁定式	红色	5791205680
NC	终端阀门	3/2，带弹簧 复位		Ø 6x1	12 V DC	-10 % / +10 %	锁定式		5792200210
NC	终端阀门	3/2，带弹簧 复位		Ø 6x1	24 V DC	-10 % / +10 %	锁定式		5792200220
NC	终端阀门	3/2，带弹簧 复位		Ø 6x1	24 V DC	-10 % / +10 %	锁定式	红色	5792200620
NC	终端阀门	3/2，带弹簧 复位		Ø 6x1	24 V AC		锁定式		5792205220
NC	终端阀门	3/2，带弹簧 复位		Ø 6x1	110 V AC		锁定式		5792205270

结构	类型	换向原理	压缩空气 接口 人口	压缩空气 接口 出口	额定电压	电压偏 差 DC	手动控 制装置	发光二极管	物料号
NC	终端阀门	3/2，带弹簧 复位		Ø 6x1	230 V AC		锁定式		5792205280
NC	终端阀门	3/2，带弹簧 复位		Ø 6x1	230 V AC		锁定式	红色	5792205680

规格

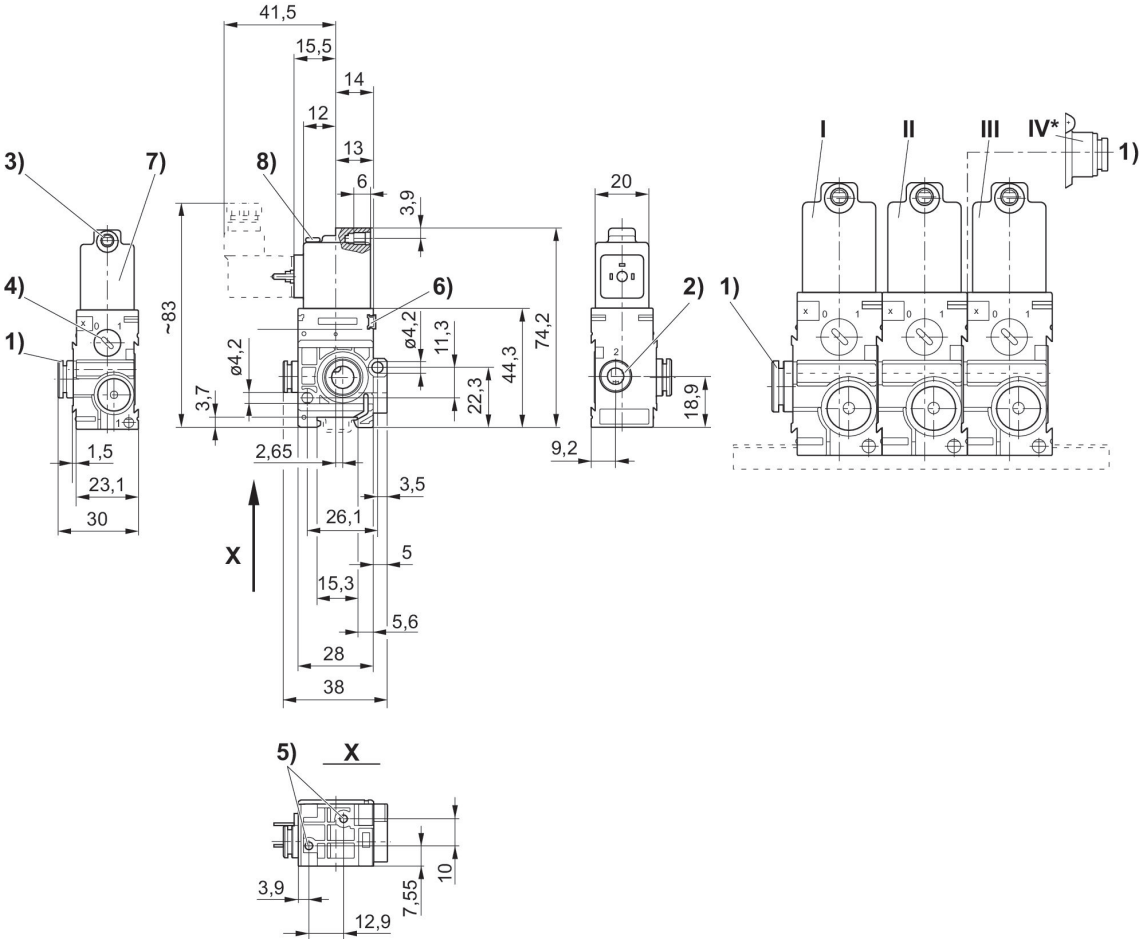

1) 接口1 2) 接口2 3) 接口3 核心-Ø 用于M5 4) 手工辅助操作 5) 盲孔6 金属螺丝3,5 6) 标牌的安装空间 7) 线圈旋转 180° 8) 发光二极管 * 通风接口模块(位置 IV) 安装在连锁阀门上(位置 II) 允许从右侧供气. 终端阀门(位置 III) 取消
"I = 入口阀，II = 连接阀。III = 出口阀 "

二位三通换向阀, 系列 579

操作: 电子
线圈宽度: 20 mm
电气连接 2, 螺纹尺寸: ISO 15217, C 型
压缩空气接口型号: 快插接头
压缩空气 接口 人口: Ø 8x1
阀功能: NC
暂载率: 100 %
结构特点: 提动阀
最低环境温度: -15 °C
最高环境温度: 50 °C
最小运行压力: 2 bar
最大运行压力: 8 bar

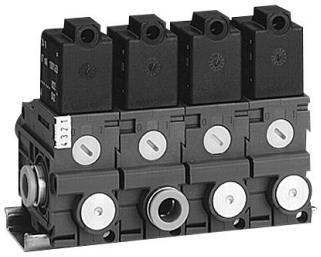

结构	类型	换向原理	压缩空气接口 人口	压缩空气接口 出口	额定电压	电压偏差 DC	先导	手动控制装置	发光二极管	物料号
NC	进气阀	3/2，带弹簧复位	Ø 8x1	Ø 6x1	12 V DC	-10 % / +10 %	内部	锁定式		5790500210
NC	进气阀	3/2，带弹簧复位	Ø 8x1	Ø 6x1	24 V DC	-10 % / +10 %	内部	锁定式		5790500220
NC	进气阀	3/2，带弹簧复位	Ø 8x1	Ø 6x1	24 V DC	-10 % / +10 %	内部	锁定式	红色	5790500620
NC	进气阀	3/2，带弹簧复位	Ø 8x1	Ø 6x1	24 V AC		内部	锁定式		5790505220
NC	进气阀	3/2，带弹簧复位	Ø 8x1	Ø 6x1	110 V AC		内部	锁定式		5790505270
NC	进气阀	3/2，带弹簧复位	Ø 8x1	Ø 6x1	230 V AC		内部	锁定式		5790505280
NC	进气阀	3/2，带弹簧复位	Ø 8x1	Ø 6x1	230 V AC		内部	锁定式	红色	5790505680
NC	双动滑阀	3/2，带弹簧复位		Ø 6x1	12 V DC	-10 % / +10 %	内部	锁定式		5791500210
NC	双动滑阀	3/2，带弹簧复位		Ø 6x1	24 V DC	-10 % / +10 %	内部	锁定式		5791500220
NC	双动滑阀	3/2，带弹簧复位		Ø 6x1	24 V DC	-10 % / +10 %	内部	锁定式	红色	5791500620
NC	双动滑阀	3/2，带弹簧复位		Ø 6x1	24 V AC		内部	锁定式		5791505220
NC	双动滑阀	3/2，带弹簧复位		Ø 6x1	110 V AC		内部	锁定式		5791505270
NC	双动滑阀	3/2，带弹簧复位		Ø 6x1	230 V AC		内部	锁定式		5791505280
NC	双动滑阀	3/2，带弹簧复位		Ø 6x1	230 V AC		内部	锁定式	红色	5791505680
NC	配压力接口的双动滑阀	3/2，带弹簧复位	Ø 6x1	Ø 6x1	12 V DC	-10 % / +10 %	内部	锁定式		5796400210
NC	配压力接口的双动滑阀	3/2，带弹簧复位	Ø 6x1	Ø 6x1	24 V DC	-10 % / +10 %	内部	锁定式		5796400220
NC	配压力接口的双动滑阀	3/2，带弹簧复位	Ø 6x1	Ø 6x1	24 V DC	-10 % / +10 %	内部	锁定式	红色	5796400620

结构	类型	换向原理	压缩空气接口 人口	压缩空气接口 出口	额定电压	电压偏差 DC	先导	手动控制装置	发光二极管	物料号
NC	配压力接口的双动滑阀	3/2，带弹簧复位	Ø 6x1	Ø 6x1	24 V AC		内部	锁定式		5796405220
NC	配压力接口的双动滑阀	3/2，带弹簧复位	Ø 6x1	Ø 6x1	110 V AC		内部	锁定式		5796405270
NC	配压力接口的双动滑阀	3/2，带弹簧复位	Ø 6x1	Ø 6x1	230 V AC		内部	锁定式		5796405280
NC	配压力接口的双动滑阀	3/2，带弹簧复位	Ø 6x1	Ø 6x1	230 V AC		内部	锁定式	红色	5796405680
NC	配压力接口的双动滑阀	3/2，带弹簧复位	Ø 8x1	Ø 6x1	12 V DC	-10 % / +10 %	内部	锁定式		5796500210
NC	配压力接口的双动滑阀	3/2，带弹簧复位	Ø 8x1	Ø 6x1	24 V DC	-10 % / +10 %	内部	锁定式		5796500220
NC	配压力接口的双动滑阀	3/2，带弹簧复位	Ø 8x1	Ø 6x1	24 V DC	-10 % / +10 %	内部	锁定式	红色	5796500620
NC	配压力接口的双动滑阀	3/2，带弹簧复位	Ø 8x1	Ø 6x1	24 V AC		内部	锁定式		5796505220
NC	配压力接口的双动滑阀	3/2，带弹簧复位	Ø 8x1	Ø 6x1	110 V AC		内部	锁定式		5796505270
NC	配压力接口的双动滑阀	3/2，带弹簧复位	Ø 8x1	Ø 6x1	230 V AC		内部	锁定式		5796505280
NC	配压力接口的双动滑阀	3/2，带弹簧复位	Ø 8x1	Ø 6x1	230 V AC		内部	锁定式	红色	5796505680
NC	终端阀门	3/2，带弹簧复位		Ø 6x1	12 V DC	-10 % / +10 %	内部	锁定式		5792500210
NC	终端阀门	3/2，带弹簧复位		Ø 6x1	24 V DC	-10 % / +10 %	内部	锁定式		5792500220
NC	终端阀门	3/2，带弹簧复位		Ø 6x1	24 V DC	-10 % / +10 %	内部	锁定式	红色	5792500620
NC	终端阀门	3/2，带弹簧复位		Ø 6x1	24 V AC		内部	锁定式		5792505220
NC	终端阀门	3/2，带弹簧复位		Ø 6x1	110 V AC		内部	锁定式		5792505270
NC	终端阀门	3/2，带弹簧复位		Ø 6x1	230 V AC		内部	锁定式		5792505280
NC	终端阀门	3/2，带弹簧复位		Ø 6x1	230 V AC		内部	锁定式	红色	5792505680

规格

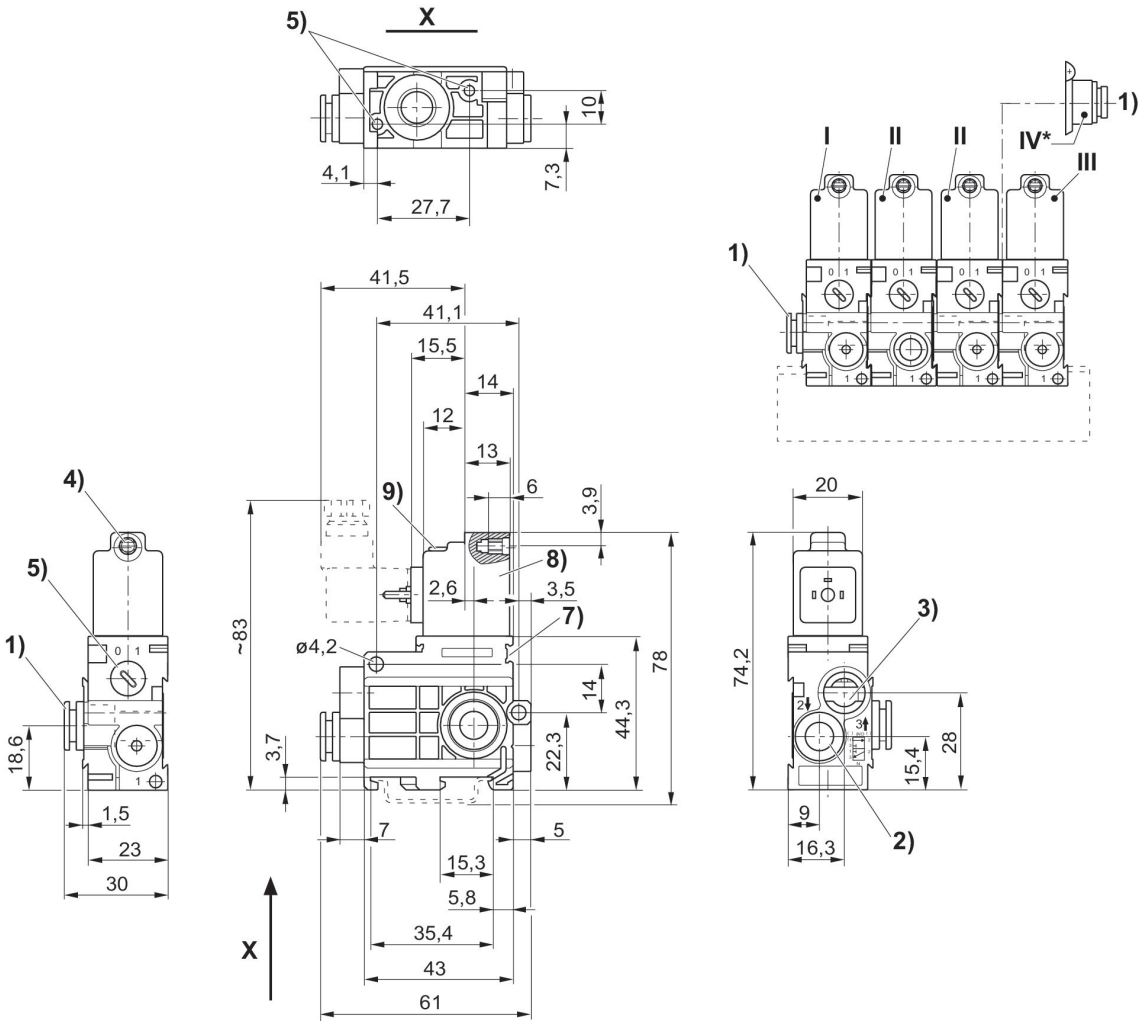

1）接口1 2）接口2 3）排气接口3不允许节流 4）M 5芯Ø 5）手辅助操纵装置 6）盲孔6深度用于板螺钉3、5 7）铭牌固定装置 8）线圈可旋转180° 9）LED * 空气接口模块（位置IV）安装在耦合阀（位置II）上，用来从右侧进行额外空气供给。取消了端部阀（位置III）。
"I = 入口阀，II = 连接阀。III = 出口阀 "

二位三通换向阀, 系列 579

操作: 电子
线圈宽度: 20 mm
电气连接 2, 螺纹尺寸: ISO 15217, C 型
压缩空气接口型号: 快插接头
压缩空气 接口 人口: Ø 8x1
控制压力最小: 2 bar
最大控制压力: 8 bar
阀功能: NC
暂载率: 100 %
结构特点: 提动阀
最低环境温度: -15 °C
最高环境温度: 50 °C
最小运行压力: 0.5 bar
最大运行压力: 8 bar

结构	类型	换向原理	压缩空气接口 人口	压缩空气接口 出口	额定电压	电压偏差 DC	控制压力最小 [bar]	最大控制压力 [bar]	先导	发光二极管	物料号
NC	进气阀	3/2，带弹簧复位	Ø 8x1	Ø 6x1	12 V DC	-10 % / +10 %	2	8	外部的		5790570210
NC	进气阀	3/2，带弹簧复位	Ø 8x1	Ø 6x1	24 V DC	-10 % / +10 %	2	8	外部的		5790570220
NC	进气阀	3/2，带弹簧复位	Ø 8x1	Ø 6x1	24 V DC	-10 % / +10 %	2	8	外部的	红色	5790570620
NC	进气阀	3/2，带弹簧复位	Ø 8x1	Ø 6x1	24 V AC		2	8	外部的		5790575220
NC	进气阀	3/2，带弹簧复位	Ø 8x1	Ø 6x1	110 V AC		2	8	外部的		5790575270
NC	进气阀	3/2，带弹簧复位	Ø 8x1	Ø 6x1	230 V AC		2	8	外部的		5790575280
NC	进气阀	3/2，带弹簧复位	Ø 8x1	Ø 6x1	230 V AC		2	8	外部的	红色	5790575680
NC	双动滑阀	3/2，带弹簧复位		Ø 6x1	12 V DC	-10 % / +10 %	2	8	外部的		5791570210
NC	双动滑阀	3/2，带弹簧复位		Ø 6x1	24 V DC	-10 % / +10 %	2	8	外部的		5791570220
NC	双动滑阀	3/2，带弹簧复位		Ø 6x1	24 V DC	-10 % / +10 %	2	8	外部的	红色	5791570620
NC	双动滑阀	3/2，带弹簧复位		Ø 6x1	24 V AC		2	8	外部的		5791575220
NC	双动滑阀	3/2，带弹簧复位		Ø 6x1	110 V AC		2	8	外部的		5791575270
NC	双动滑阀	3/2，带弹簧复位		Ø 6x1	230 V AC		2	8	外部的		5791575280
NC	双动滑阀	3/2，带弹簧复位		Ø 6x1	230 V AC		2	8	外部的	红色	5791575680
NC	配压力接口的双动滑阀	3/2，带弹簧复位	Ø 6x1	Ø 6x1	12 V DC	-10 % / +10 %	2	8	外部的		5796470210
NC	配压力接口的双动滑阀	3/2，带弹簧复位	Ø 6x1	Ø 6x1	24 V DC	-10 % / +10 %	2	8	外部的		5796470220
NC	配压力接口的双动滑阀	3/2，带弹簧复位	Ø 6x1	Ø 6x1	24 V DC	-10 % / +10 %	2	8	外部的	红色	5796470620

结构	类型	换向原理	压缩空气接口 人口	压缩空气接口 出口	额定电压	电压偏差 DC	控制压力最小 [bar]	最大控制压力 [bar]	先导	发光二极管	物料号
NC	配压力接口的双动滑阀	3/2，带弹簧复位	Ø 6x1	Ø 6x1	24 V AC		2	8	外部的		5796475220
NC	配压力接口的双动滑阀	3/2，带弹簧复位	Ø 6x1	Ø 6x1	110 V AC		2	8	外部的		5796475270
NC	配压力接口的双动滑阀	3/2，带弹簧复位	Ø 6x1	Ø 6x1	230 V AC		2	8	外部的		5796475280
NC	配压力接口的双动滑阀	3/2，带弹簧复位	Ø 6x1	Ø 6x1	230 V AC		2	8	外部的	红色	5796475680
NC	配压力接口的双动滑阀	3/2，带弹簧复位	Ø 8x1	Ø 6x1	12 V DC	-10 % / +10 %	2	8	外部的		5796570210
NC	配压力接口的双动滑阀	3/2，带弹簧复位	Ø 8x1	Ø 6x1	24 V DC	-10 % / +10 %	2	8	外部的		5796570220
NC	配压力接口的双动滑阀	3/2，带弹簧复位	Ø 8x1	Ø 6x1	24 V DC	-10 % / +10 %	2	8	外部的	红色	5796570620
NC	配压力接口的双动滑阀	3/2，带弹簧复位	Ø 8x1	Ø 6x1	24 V AC		2	8	外部的		5796575220
NC	配压力接口的双动滑阀	3/2，带弹簧复位	Ø 8x1	Ø 6x1	110 V AC		2	8	外部的		5796575270
NC	配压力接口的双动滑阀	3/2，带弹簧复位	Ø 8x1	Ø 6x1	230 V AC		2	8	外部的		5796575280
NC	配压力接口的双动滑阀	3/2，带弹簧复位	Ø 8x1	Ø 6x1	230 V AC		2	8	外部的	红色	5796575680
NC	终端阀门	3/2，带弹簧复位		Ø 6x1	12 V DC	-10 % / +10 %	2	8	外部的		5792570210
NC	终端阀门	3/2，带弹簧复位		Ø 6x1	24 V DC	-10 % / +10 %	2	8	外部的		5792570220
NC	终端阀门	3/2，带弹簧复位		Ø 6x1	24 V DC	-10 % / +10 %	2	8	外部的	红色	5792570620
NC	终端阀门	3/2，带弹簧复位		Ø 6x1	24 V AC		2	8	外部的		5792575220
NC	终端阀门	3/2，带弹簧复位		Ø 6x1	110 V AC		2	8	外部的		5792575270
NC	终端阀门	3/2，带弹簧复位		Ø 6x1	230 V AC		2	8	外部的		5792575280
NC	终端阀门	3/2，带弹簧复位		Ø 6x1	230 V AC		2	8	外部的	红色	5792575680

规格

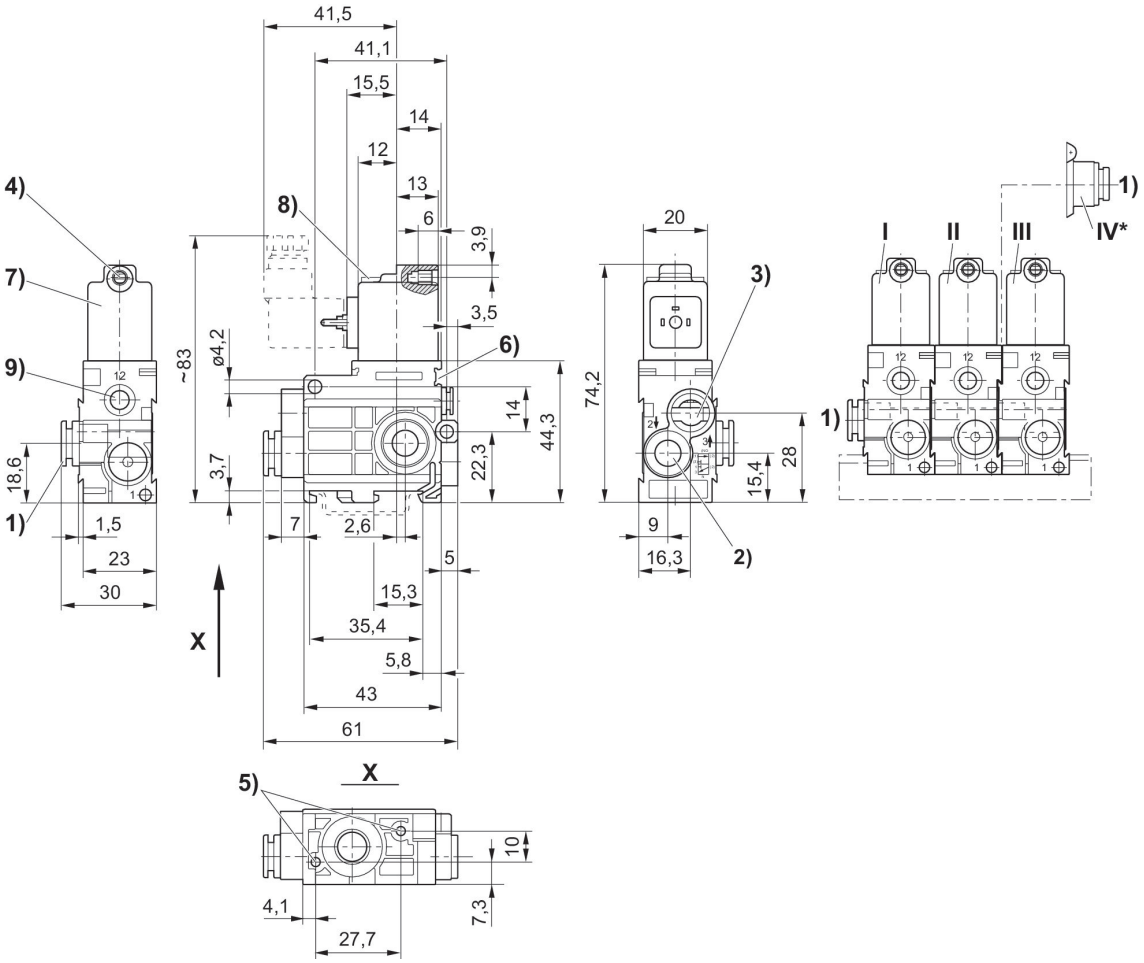

1) 接口1 2) 接口2 3) 接口3 排气不得节流 4) 核心-Ø 用于M 5 5) 盲孔6 金属螺丝3,5 6) 标牌的安装空间。 7) 线圈旋转 180° 8) LED 9) 接口12 * 通风接口模块(位置 4) 安装在连锁阀门上(位置 2) 允许从右侧供气. 终端阀门(位置 3) 取消
"I = 入口阀 , II = 连接阀。III = 出口阀 "

二位三通换向阀, 系列 579

操作: 电子
线圈宽度: 20 mm
电气连接 2, 螺纹尺寸: ISO 15217, C 型
压缩空气接口型号: 快插接头
压缩空气 接口 人口: Ø 8x1
阀功能: 常开
暂载率: 100 %
结构特点: 提动阀
最低环境温度: -15 °C
最高环境温度: 50 °C
最小运行压力: 2 bar
最大运行压力: 8 bar

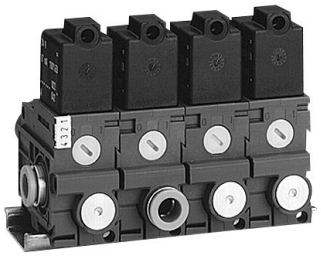

结构	类型	换向原理	压缩空气接口 人口	压缩空气接口 出口	额定电压	电压偏差 DC	先导	手动控制装置	发光二极管	物料号
常开	进气阀	3/2，带弹簧复位	Ø 8x1	Ø 6x1	12 V DC	-10 % / +10 %	内部	锁定式		5790510210
常开	进气阀	3/2，带弹簧复位	Ø 8x1	Ø 6x1	24 V DC	-10 % / +10 %	内部	锁定式		5790510220
常开	进气阀	3/2，带弹簧复位	Ø 8x1	Ø 6x1	24 V AC		内部	锁定式		5790515220
常开	进气阀	3/2，带弹簧复位	Ø 8x1	Ø 6x1	24 V DC	-10 % / +10 %	内部	锁定式	红色	5790510620
常开	进气阀	3/2，带弹簧复位	Ø 8x1	Ø 6x1	110 V AC		内部	锁定式		5790515270
常开	进气阀	3/2，带弹簧复位	Ø 8x1	Ø 6x1	230 V AC		内部	锁定式		5790515280
常开	进气阀	3/2，带弹簧复位	Ø 8x1	Ø 6x1	230 V AC		内部	锁定式	红色	5790515680
常开	双动滑阀	3/2，带弹簧复位		Ø 6x1	12 V DC	-10 % / +10 %	内部	锁定式		5791510210
常开	双动滑阀	3/2，带弹簧复位		Ø 6x1	24 V DC	-10 % / +10 %	内部	锁定式		5791510220
常开	双动滑阀	3/2，带弹簧复位		Ø 6x1	24 V DC	-10 % / +10 %	内部	锁定式	红色	5791510620
常开	双动滑阀	3/2，带弹簧复位		Ø 6x1	24 V AC		内部	锁定式		5791515220
常开	双动滑阀	3/2，带弹簧复位		Ø 6x1	110 V AC		内部	锁定式		5791515270
常开	双动滑阀	3/2，带弹簧复位		Ø 6x1	230 V AC		内部	锁定式		5791515280
常开	双动滑阀	3/2，带弹簧复位		Ø 6x1	230 V AC		内部	锁定式	红色	5791515680
常开	配压力接口的双动滑阀	3/2，带弹簧复位	Ø 6x1	Ø 6x1	12 V DC	-10 % / +10 %	内部	锁定式		5796410210
常开	配压力接口的双动滑阀	3/2，带弹簧复位	Ø 6x1	Ø 6x1	24 V DC	-10 % / +10 %	内部	锁定式		5796410220
常开	配压力接口的双动滑阀	3/2，带弹簧复位	Ø 6x1	Ø 6x1	24 V DC	-10 % / +10 %	内部	锁定式	红色	5796410620

结构	类型	换向原理	压缩空气接口 人口	压缩空气接口 出口	额定电压	电压偏差 DC	先导	手动控制装置	发光二极管	物料号
常开	配压力接口的双动滑阀	3/2，带弹簧复位	Ø 6x1	Ø 6x1	24 V AC		内部	锁定式		5796415220
常开	配压力接口的双动滑阀	3/2，带弹簧复位	Ø 6x1	Ø 6x1	110 V AC		内部	锁定式		5796415270
常开	配压力接口的双动滑阀	3/2，带弹簧复位	Ø 6x1	Ø 6x1	230 V AC		内部	锁定式		5796415280
常开	配压力接口的双动滑阀	3/2，带弹簧复位	Ø 6x1	Ø 6x1	230 V AC		内部	锁定式	红色	5796415680
常开	配压力接口的双动滑阀	3/2，带弹簧复位	Ø 8x1	Ø 6x1	12 V DC	-10 % / +10 %	内部	锁定式		5796510210
常开	配压力接口的双动滑阀	3/2，带弹簧复位	Ø 8x1	Ø 6x1	24 V DC	-10 % / +10 %	内部	锁定式		5796510220
常开	配压力接口的双动滑阀	3/2，带弹簧复位	Ø 8x1	Ø 6x1	24 V DC	-10 % / +10 %	内部	锁定式	红色	5796510620
常开	配压力接口的双动滑阀	3/2，带弹簧复位	Ø 8x1	Ø 6x1	24 V AC		内部	锁定式		5796515220
常开	配压力接口的双动滑阀	3/2，带弹簧复位	Ø 8x1	Ø 6x1	110 V AC		内部	锁定式		5796515270
常开	配压力接口的双动滑阀	3/2，带弹簧复位	Ø 8x1	Ø 6x1	230 V AC		内部	锁定式		5796515280
常开	配压力接口的双动滑阀	3/2，带弹簧复位	Ø 8x1	Ø 6x1	230 V AC		内部	锁定式	红色	5796515680
常开	终端阀门	3/2，带弹簧复位		Ø 6x1	12 V DC	-10 % / +10 %	内部	锁定式		5792510210
常开	终端阀门	3/2，带弹簧复位		Ø 6x1	24 V DC	-10 % / +10 %	内部	锁定式		5792510220
常开	终端阀门	3/2，带弹簧复位		Ø 6x1	24 V DC	-10 % / +10 %	内部	锁定式	红色	5792510620
常开	终端阀门	3/2，带弹簧复位		Ø 6x1	24 V AC		内部	锁定式		5792515220
常开	终端阀门	3/2，带弹簧复位		Ø 6x1	110 V AC		内部	锁定式		5792515270
常开	终端阀门	3/2，带弹簧复位		Ø 6x1	230 V AC		内部	锁定式		5792515280
常开	终端阀门	3/2，带弹簧复位		Ø 6x1	230 V AC		内部	锁定式	红色	5792515680

规格

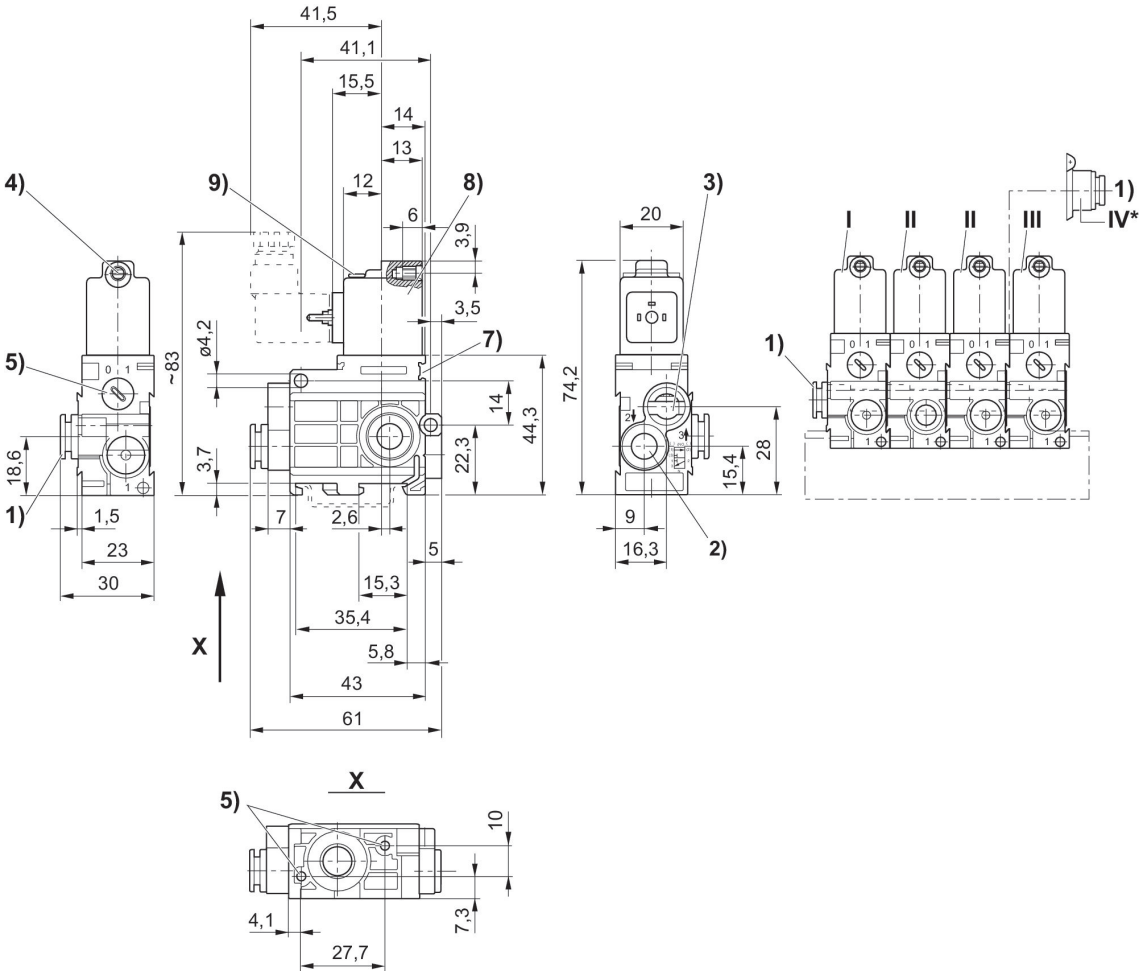

1）接口1 2）接口2 3）排气接口3不允许节流 4）M 5芯Ø 5）手辅助操纵装置 6）盲孔6深度用于板螺钉3、5 7）铭牌固定装置 8）线圈可旋转180° 9）LED * 空气接口模块（位置IV）安装在耦合阀（位置II）上，用来从右侧进行额外空气供给。取消了端部阀（位置III）。
"I = 入口阀，II = 连接阀。III = 出口阀 "

二位三通换向阀, 系列 579

操作: 电子
线圈宽度: 20 mm
电气连接 2, 螺纹尺寸: ISO 15217, C 型
压缩空气接口型号: 快插接头
压缩空气 接口 人口: Ø 8x1
控制压力最小: 2 bar
最大控制压力: 8 bar
阀功能: 常开
暂载率: 100 %
结构特点: 提动阀
最低环境温度: -15 °C
最高环境温度: 50 °C
最小运行压力: 0.5 bar
最大运行压力: 8 bar

结构	类型	换向原理	压缩空气接口 人口	压缩空气接口 出口	额定电压	电压偏差 DC	控制压力最小 [bar]	最大控制压力 [bar]	先导	发光二极管	物料号
常开	进气阀	3/2，带弹簧复位	Ø 8x1	Ø 6x1	12 V DC	-10 % / +10 %	2	8	外部的		5790520210
常开	进气阀	3/2，带弹簧复位	Ø 8x1	Ø 6x1	24 V DC	-10 % / +10 %	2	8	外部的		5790520220
常开	进气阀	3/2，带弹簧复位	Ø 8x1	Ø 6x1	24 V DC	-10 % / +10 %	2	8	外部的	红色	5790520620
常开	进气阀	3/2，带弹簧复位	Ø 8x1	Ø 6x1	24 V AC		2	8	外部的		5790525220
常开	进气阀	3/2，带弹簧复位	Ø 8x1	Ø 6x1	110 V AC		2	8	外部的		5790525270
常开	进气阀	3/2，带弹簧复位	Ø 8x1	Ø 6x1	230 V AC		2	8	外部的		5790525280
常开	进气阀	3/2，带弹簧复位	Ø 8x1	Ø 6x1	230 V AC		2	8	外部的		5790525680
常开	双动滑阀	3/2，带弹簧复位		Ø 6x1	12 V DC	-10 % / +10 %	2	8	外部的		5791520210
常开	双动滑阀	3/2，带弹簧复位		Ø 6x1	24 V DC	-10 % / +10 %	2	8	外部的		5791520220
常开	双动滑阀	3/2，带弹簧复位		Ø 6x1	24 V DC	-10 % / +10 %	2	8	外部的	红色	5791520620
常开	双动滑阀	3/2，带弹簧复位		Ø 6x1	24 V AC		2	8	外部的		5791525220
常开	双动滑阀	3/2，带弹簧复位		Ø 6x1	110 V AC		2	8	外部的		5791525270
常开	双动滑阀	3/2，带弹簧复位		Ø 6x1	230 V AC		2	8	外部的		5791525280
常开	双动滑阀	3/2，带弹簧复位		Ø 6x1	230 V AC		2	8	外部的	红色	5791525680
常开	配压力接口的双动滑阀	3/2，带弹簧复位	Ø 6x1	Ø 6x1	12 V DC	-10 % / +10 %	2	8	外部的		5796420210
常开	配压力接口的双动滑阀	3/2，带弹簧复位	Ø 6x1	Ø 6x1	24 V DC	-10 % / +10 %	2	8	外部的		5796420220
常开	配压力接口的双动滑阀	3/2，带弹簧复位	Ø 6x1	Ø 6x1	24 V DC	-10 % / +10 %	2	8	外部的	红色	5796420620

结构	类型	换向原理	压缩空气接口 人口	压缩空气接口 出口	额定电压	电压偏差 DC	控制压力最小 [bar]	最大控制压力 [bar]	先导	发光二极管	物料号
常开	配压力接口的双动滑阀	3/2，带弹簧复位	Ø 6x1	Ø 6x1	24 V AC		2	8	外部的		5796425220
常开	配压力接口的双动滑阀	3/2，带弹簧复位	Ø 6x1	Ø 6x1	110 V AC		2	8	外部的		5796425270
常开	配压力接口的双动滑阀	3/2，带弹簧复位	Ø 6x1	Ø 6x1	230 V AC		2	8	外部的		5796425280
常开	配压力接口的双动滑阀	3/2，带弹簧复位	Ø 6x1	Ø 6x1	230 V AC		2	8	外部的	红色	5796425680
常开	配压力接口的双动滑阀	3/2，带弹簧复位	Ø 8x1	Ø 6x1	12 V DC	-10 % / +10 %	2	8	外部的		5796520210
常开	配压力接口的双动滑阀	3/2，带弹簧复位	Ø 8x1	Ø 6x1	24 V DC	-10 % / +10 %	2	8	外部的		5796520220
常开	配压力接口的双动滑阀	3/2，带弹簧复位	Ø 8x1	Ø 6x1	24 V DC	-10 % / +10 %	2	8	外部的	红色	5796520620
常开	配压力接口的双动滑阀	3/2，带弹簧复位	Ø 8x1	Ø 6x1	24 V AC		2	8	外部的		5796525220
常开	配压力接口的双动滑阀	3/2，带弹簧复位	Ø 8x1	Ø 6x1	110 V AC		2	8	外部的		5796525270
常开	配压力接口的双动滑阀	3/2，带弹簧复位	Ø 8x1	Ø 6x1	230 V AC		2	8	外部的		5796525280
常开	配压力接口的双动滑阀	3/2，带弹簧复位	Ø 8x1	Ø 6x1	230 V AC		2	8	外部的	红色	5796525680
常开	终端阀门	3/2，带弹簧复位		Ø 6x1	12 V DC	-10 % / +10 %	2	8	外部的		5792520210
常开	终端阀门	3/2，带弹簧复位		Ø 6x1	24 V DC	-10 % / +10 %	2	8	外部的		5792520220
常开	终端阀门	3/2，带弹簧复位		Ø 6x1	24 V DC	-10 % / +10 %	2	8	外部的	红色	5792520620
常开	终端阀门	3/2，带弹簧复位		Ø 6x1	24 V AC		2	8	外部的		5792525220
常开	终端阀门	3/2，带弹簧复位		Ø 6x1	110 V AC		2	8	外部的		5792525270
常开	终端阀门	3/2，带弹簧复位		Ø 6x1	230 V AC		2	8	外部的		5792525280
常开	终端阀门	3/2，带弹簧复位		Ø 6x1	230 V AC		2	8	外部的	红色	5792525680

规格

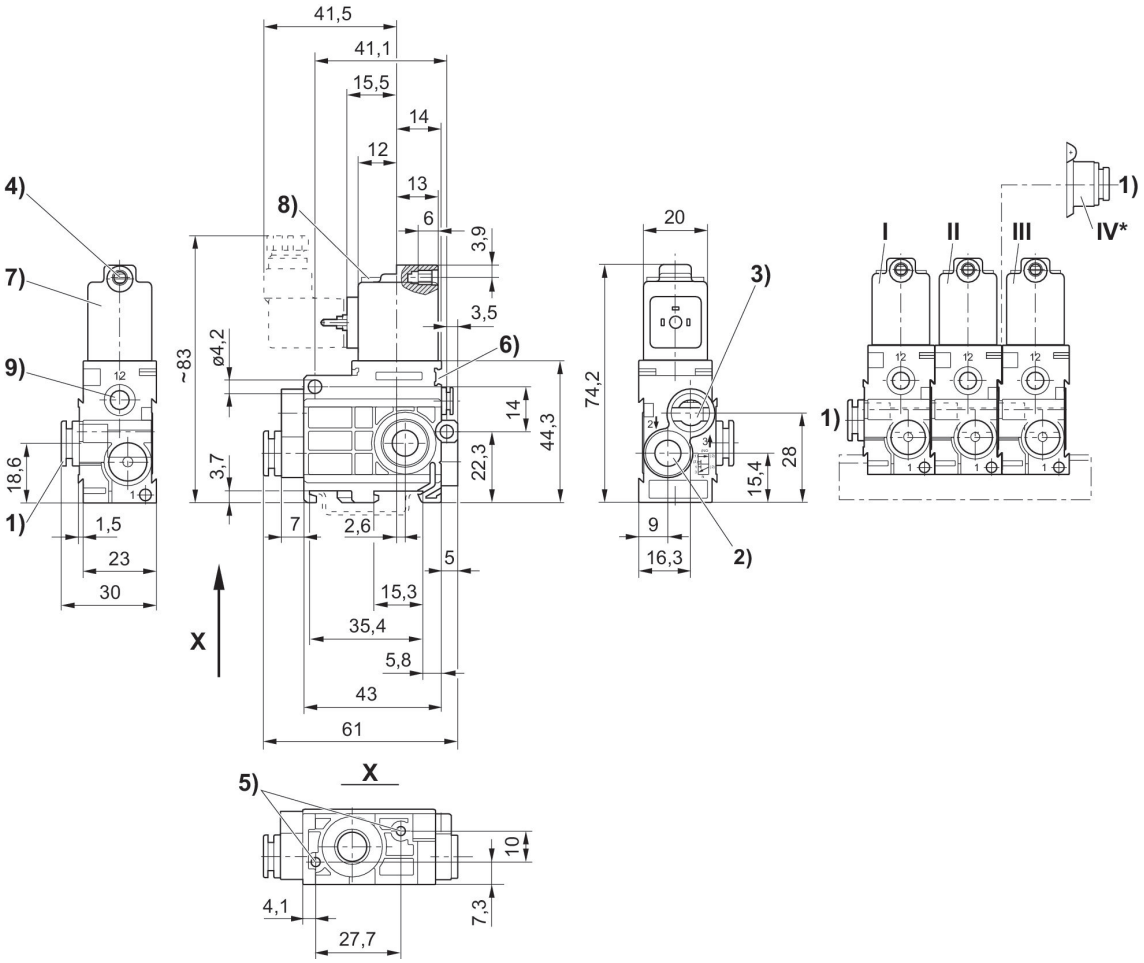

1) 接口1 2) 接口2 3) 接口3 排气不得节流 4) 核心-Ø 用于M 5 5) 盲孔6 金属螺丝3,5 6) 标牌的安装空间。 7) 线圈旋转 180° 8) LED 9) 接口12 * 通风接口模块(位置 4) 安装在连锁阀门上(位置 2) 允许从右侧供气. 终端阀门(位置 3) 取消
"I = 入口阀 , II = 连接阀。III = 出口阀 "

二位三通换向阀, 系列 579

操作: 电子
线圈宽度: 20 mm
电气连接 2, 螺纹尺寸: ISO 15217, C 型
压缩空气接口型号: 快插接头
压缩空气 接口 人口: Ø 8x1
阀功能: 常开
暂载率: 100 %
结构特点: 提动阀
最低环境温度: -15 °C
最高环境温度: 50 °C
最小运行压力: 2 bar
最大运行压力: 8 bar

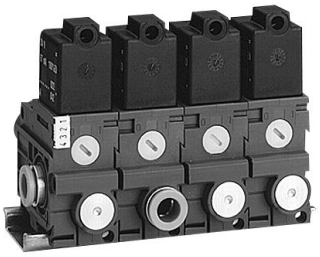

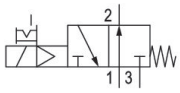

结构	类型	换向原理	压缩空气接口 人口	压缩空气接口 出口	额定电压	电压偏差 DC	先导	手动控制装置	发光二极管	物料号
常开	进气阀	3/2，带弹簧复位	Ø 8x1	Ø 8x1	12 V DC	-10 % / +10 %	内部	锁定式		5790610210
常开	进气阀	3/2，带弹簧复位	Ø 8x1	Ø 8x1	24 V AC		内部	锁定式		5790615220
常开	进气阀	3/2，带弹簧复位	Ø 8x1	Ø 8x1	24 V DC	-10 % / +10 %	内部	锁定式		5790610220
常开	进气阀	3/2，带弹簧复位	Ø 8x1	Ø 8x1	24 V DC	-10 % / +10 %	内部	锁定式	红色	5790610620
常开	进气阀	3/2，带弹簧复位	Ø 8x1	Ø 8x1	110 V AC		内部	锁定式		5790615270
常开	进气阀	3/2，带弹簧复位	Ø 8x1	Ø 8x1	230 V AC		内部	锁定式		5790615280
常开	进气阀	3/2，带弹簧复位	Ø 8x1	Ø 8x1	230 V AC		内部	锁定式	红色	5790615680
常开	双动滑阀	3/2，带弹簧复位		Ø 8x1	12 V DC	-10 % / +10 %	内部	锁定式		5791610210
常开	双动滑阀	3/2，带弹簧复位		Ø 8x1	24 V DC	-10 % / +10 %	内部	锁定式		5791610220
常开	双动滑阀	3/2，带弹簧复位		Ø 8x1	24 V DC	-10 % / +10 %	内部	锁定式	红色	5791610620
常开	双动滑阀	3/2，带弹簧复位		Ø 8x1	24 V AC		内部	锁定式		5791615220
常开	双动滑阀	3/2，带弹簧复位		Ø 8x1	110 V AC		内部	锁定式		5791615270
常开	双动滑阀	3/2，带弹簧复位		Ø 8x1	230 V AC		内部	锁定式		5791615280
常开	双动滑阀	3/2，带弹簧复位		Ø 8x1	230 V AC		内部	锁定式	红色	5791615680
常开	配压力接口的双动滑阀	3/2，带弹簧复位	Ø 8x1	Ø 8x1	12 V DC	-10 % / +10 %	内部	锁定式		5796610210
常开	配压力接口的双动滑阀	3/2，带弹簧复位	Ø 8x1	Ø 8x1	24 V DC	-10 % / +10 %	内部	锁定式		5796610220
常开	配压力接口的双动滑阀	3/2，带弹簧复位	Ø 8x1	Ø 8x1	24 V DC	-10 % / +10 %	内部	锁定式	红色	5796610620

结构	类型	换向原理	压缩空气接口 人口	压缩空气接口 出口	额定电压	电压偏差 DC	先导	手动控制装置	发光二极管	物料号
常开	配压力接口的双动滑阀	3/2，带弹簧复位	Ø 8x1	Ø 8x1	24 V AC		内部	锁定式		5796615220
常开	配压力接口的双动滑阀	3/2，带弹簧复位	Ø 8x1	Ø 8x1	110 V AC		内部	锁定式		5796615270
常开	配压力接口的双动滑阀	3/2，带弹簧复位	Ø 8x1	Ø 8x1	230 V AC		内部	锁定式		5796615280
常开	配压力接口的双动滑阀	3/2，带弹簧复位	Ø 8x1	Ø 8x1	230 V AC		内部	锁定式	红色	5796615680
常开	终端阀门	3/2，带弹簧复位		Ø 8x1	12 V DC	-10 % / +10 %	内部	锁定式		5792610210
常开	终端阀门	3/2，带弹簧复位		Ø 8x1	24 V DC	-10 % / +10 %	内部	锁定式		5792610220
常开	终端阀门	3/2，带弹簧复位		Ø 8x1	24 V DC	-10 % / +10 %	内部	锁定式	红色	5792610620
常开	终端阀门	3/2，带弹簧复位		Ø 8x1	24 V AC		内部	锁定式		5792615220
常开	终端阀门	3/2，带弹簧复位		Ø 8x1	110 V AC		内部	锁定式		5792615270
常开	终端阀门	3/2，带弹簧复位		Ø 8x1	230 V AC		内部	锁定式		5792615280
常开	终端阀门	3/2，带弹簧复位		Ø 8x1	230 V AC		内部	锁定式	红色	5792615680

规格

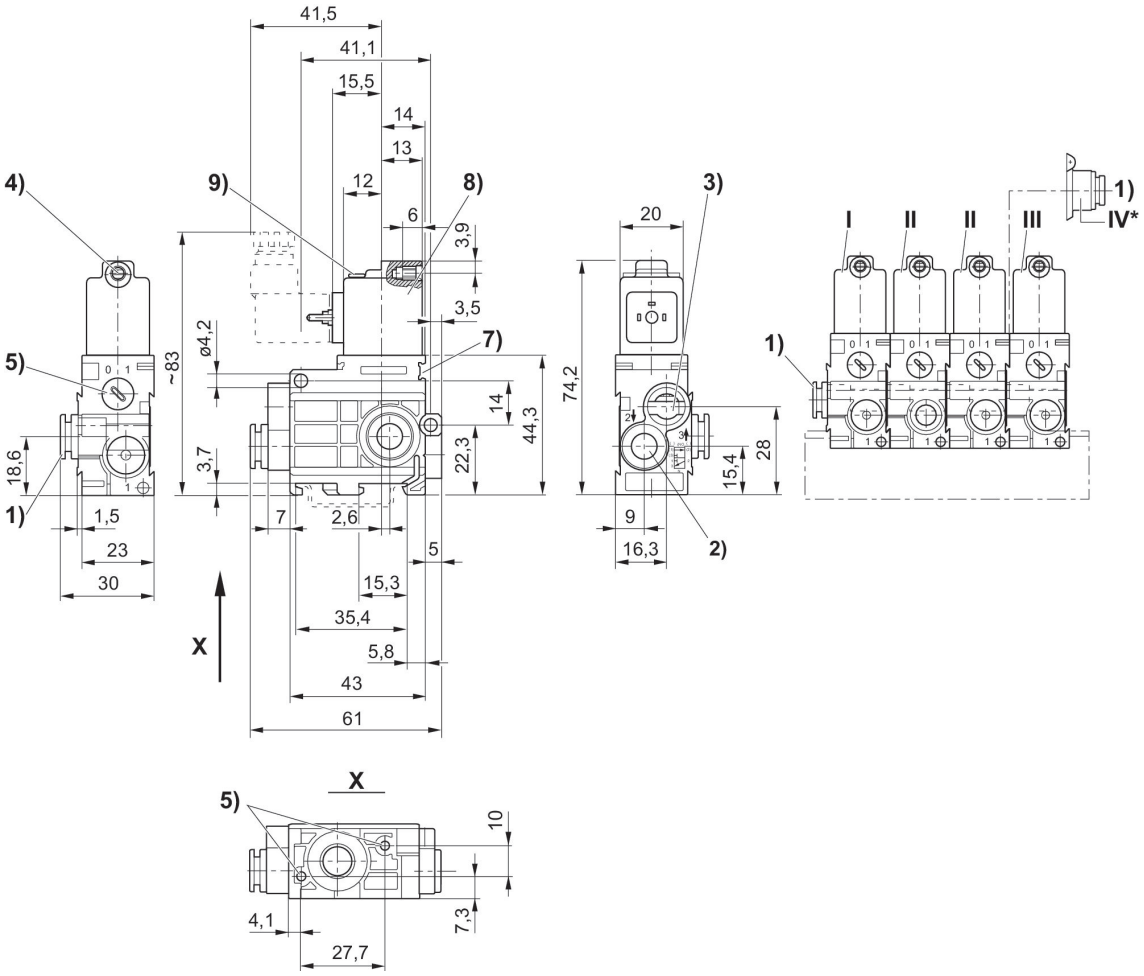

1）接口1 2）接口2 3）排气接口3不允许节流 4）M 5芯Ø 5）手辅助操纵装置 6）盲孔6深度用于板螺钉3、5 7）铭牌固定装置 8）线圈可旋转180° 9）LED * 空气接口模块（位置IV）安装在耦合阀（位置II）上，用来从右侧进行额外空气供给。取消了端部阀（位置III）。
"I = 入口阀，II = 连接阀。III = 出口阀 "

二位三通换向阀, 系列 579, 阀组, NO

操作: 电子
线圈宽度: 20 mm
电气连接 2, 螺纹尺寸: ISO 15217, C 型
压缩空气接口型号: 快插接头
压缩空气 接口 人口: Ø 8x1
控制压力最小: 2 bar
最大控制压力: 8 bar
阀功能: 常开
暂载率: 100 %
结构特点: 提动阀
最低环境温度: -15 °C
最高环境温度: 50 °C
最小运行压力: 0.5 bar
最大运行压力: 8 bar

结构	类型	换向原理	压缩空气接口 人口	压缩空气接口 出口	额定电压	电压偏差 DC	控制压力最小 [bar]	最大控制压力 [bar]	先导	发光二极管	物料号
常开	进气阀	3/2，带弹簧复位	Ø 8x1	Ø 8x1	12 V DC	-10 % / +10 %	2	8	外部的		5790620210
常开	进气阀	3/2，带弹簧复位	Ø 8x1	Ø 8x1	24 V DC	-10 % / +10 %	2	8	外部的		5790620220
常开	进气阀	3/2，带弹簧复位	Ø 8x1	Ø 8x1	24 V DC	-10 % / +10 %	2	8	外部的	红色	5790620620
常开	进气阀	3/2，带弹簧复位	Ø 8x1	Ø 8x1	24 V AC		2	8	外部的		5790625220
常开	进气阀	3/2，带弹簧复位	Ø 8x1	Ø 8x1	110 V AC		2	8	外部的		5790625270
常开	进气阀	3/2，带弹簧复位	Ø 8x1	Ø 8x1	230 V AC		2	8	外部的		5790625280
常开	进气阀	3/2，带弹簧复位	Ø 8x1	Ø 8x1	230 V AC		2	8	外部的	红色	5790625680
常开	双动滑阀	3/2，带弹簧复位		Ø 8x1	12 V DC	-10 % / +10 %	2	8	外部的		5791620210
常开	双动滑阀	3/2，带弹簧复位		Ø 8x1	24 V DC	-10 % / +10 %	2	8	外部的		5791620220
常开	双动滑阀	3/2，带弹簧复位		Ø 8x1	24 V DC	-10 % / +10 %	2	8	外部的	红色	5791620620
常开	双动滑阀	3/2，带弹簧复位		Ø 8x1	24 V AC		2	8	外部的		5791625220
常开	双动滑阀	3/2，带弹簧复位		Ø 8x1	110 V AC		2	8	外部的		5791625270
常开	双动滑阀	3/2，带弹簧复位		Ø 8x1	230 V AC		2	8	外部的		5791625280
常开	双动滑阀	3/2，带弹簧复位		Ø 8x1	230 V AC		2	8	外部的	红色	5791625680
常开	配压力接口的双动滑阀	3/2，带弹簧复位	Ø 8x1	Ø 8x1	12 V DC	-10 % / +10 %	2	8	外部的		5796620210
常开	配压力接口的双动滑阀	3/2，带弹簧复位	Ø 8x1	Ø 8x1	24 V DC	-10 % / +10 %	2	8	外部的		5796620220
常开	配压力接口的双动滑阀	3/2，带弹簧复位	Ø 8x1	Ø 8x1	24 V DC	-10 % / +10 %	2	8	外部的	红色	5796620620

结构	类型	换向原理	压缩空气接口 人口	压缩空气接口 出口	额定电压	电压偏差 DC	控制压力最小 [bar]	最大控制压力 [bar]	先导	发光二极管	物料号
常开	配压力接口的双动滑阀	3/2，带弹簧复位	Ø 8x1	Ø 8x1	24 V AC		2	8	外部的		5796625220
常开	配压力接口的双动滑阀	3/2，带弹簧复位	Ø 8x1	Ø 8x1	110 V AC		2	8	外部的		5796625270
常开	配压力接口的双动滑阀	3/2，带弹簧复位	Ø 8x1	Ø 8x1	230 V AC		2	8	外部的		5796625280
常开	配压力接口的双动滑阀	3/2，带弹簧复位	Ø 8x1	Ø 8x1	230 V AC		2	8	外部的	红色	5796625680
常开	终端阀门	3/2，带弹簧复位		Ø 8x1	12 V DC	-10 % / +10 %	2	8	外部的		5792620210
常开	终端阀门	3/2，带弹簧复位		Ø 8x1	24 V DC	-10 % / +10 %	2	8	外部的		5792620220
常开	终端阀门	3/2，带弹簧复位		Ø 8x1	24 V DC	-10 % / +10 %	2	8	外部的	红色	5792620620
常开	终端阀门	3/2，带弹簧复位		Ø 8x1	24 V AC		2	8	外部的		5792625220
常开	终端阀门	3/2，带弹簧复位		Ø 8x1	110 V AC		2	8	外部的		5792625270
常开	终端阀门	3/2，带弹簧复位		Ø 8x1	230 V AC		2	8	外部的		5792625280
常开	终端阀门	3/2，带弹簧复位		Ø 8x1	230 V AC		2	8	外部的	红色	5792625680

规格

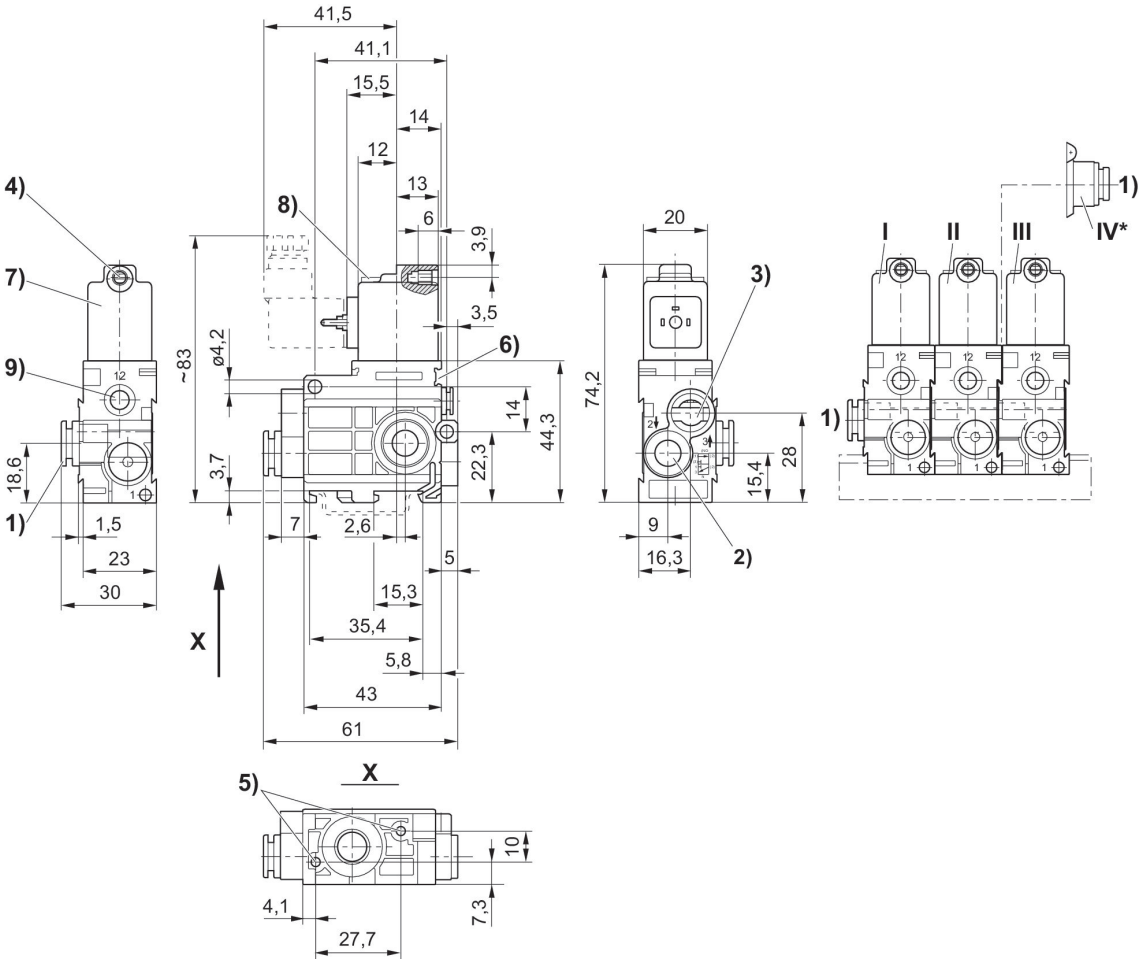

1) 接口1 2) 接口2 3) 接口3 排气不得节流 4) 核心-Ø 用于M 5 5) 盲孔6 金属螺丝3,5 6) 标牌的安装空间。 7) 线圈旋转 180° 8) LED 9) 接口12 * 通风接口模块(位置 4) 安装在连锁阀门上(位置 2) 允许从右侧供气. 终端阀门(位置 3) 取消
"I = 入口阀 , II = 连接阀。III = 出口阀 "

二位三通换向阀, 系列 579

操作: 电子
线圈宽度: 20 mm
电气连接 2, 螺纹尺寸: ISO 15217, C 型
压缩空气接口型号: 快插接头
压缩空气 接口 人口: Ø 8x1
阀功能: NC
暂载率: 100 %
结构特点: 提动阀
最低环境温度: -15 °C
最高环境温度: 50 °C
最小运行压力: 2 bar
最大运行压力: 8 bar

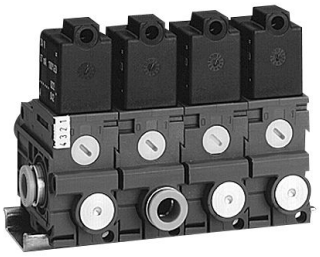

结构	类型	换向原理	压缩空气接口 人口	压缩空气接口 出口	额定电压	电压偏差 DC	最大控制压力 [bar]	先导	手动控制装置	发光二极管	物料号
NC	进气阀	3/2，带弹簧复位	Ø 8x1	Ø 8x1	12 V DC	-10 % / +10 %		内部	锁定式		5790600210
NC	进气阀	3/2，带弹簧复位	Ø 8x1	Ø 8x1	24 V DC	-10 % / +10 %		内部	锁定式		5790600220
NC	进气阀	3/2，带弹簧复位	Ø 8x1	Ø 8x1	24 V DC	-10 % / +10 %		内部	锁定式	红色	5790600620
NC	进气阀	3/2，带弹簧复位	Ø 8x1	Ø 8x1	24 V AC			内部	锁定式		5790605220
NC	进气阀	3/2，带弹簧复位	Ø 8x1	Ø 8x1	110 V AC			内部	锁定式		5790605270
NC	进气阀	3/2，带弹簧复位	Ø 8x1	Ø 8x1	230 V AC			内部	锁定式		5790605280
NC	进气阀	3/2，带弹簧复位	Ø 8x1	Ø 8x1	230 V AC			内部	锁定式	红色	5790605680
NC	双动滑阀	3/2，带弹簧复位		Ø 8x1	12 V DC	-10 % / +10 %		内部	锁定式		5791600210
NC	双动滑阀	3/2，带弹簧复位		Ø 8x1	24 V DC	-10 % / +10 %		内部	锁定式		5791600220
NC	双动滑阀	3/2，带弹簧复位		Ø 8x1	24 V DC	-10 % / +10 %		内部	锁定式	红色	5791600620
NC	双动滑阀	3/2，带弹簧复位		Ø 8x1	24 V AC			内部	锁定式		5791605220
NC	双动滑阀	3/2，带弹簧复位		Ø 8x1	110 V AC			内部	锁定式		5791605270
NC	双动滑阀	3/2，带弹簧复位		Ø 8x1	230 V AC			内部	锁定式		5791605280
NC	双动滑阀	3/2，带弹簧复位		Ø 8x1	230 V AC			内部	锁定式	红色	5791605680
NC	配压力接口的双动滑阀	3/2，带弹簧复位	Ø 8x1	Ø 8x1	12 V DC	-10 % / +10 %	8	内部	锁定式		5796600210
NC	配压力接口的双动滑阀	3/2，带弹簧复位	Ø 8x1	Ø 8x1	24 V DC	-10 % / +10 %	8	内部	锁定式		5796600220
NC	配压力接口的双动滑阀	3/2，带弹簧复位	Ø 8x1	Ø 8x1	24 V DC	-10 % / +10 %	8	内部	锁定式	红色	5796600620

结构	类型	换向原理	压缩空气接口 人口	压缩空气接口 出口	额定电压	电压偏差 DC	最大控制压力 [bar]	先导	手动控制装置	发光二极管	物料号
NC	配压力接口的双动滑阀	3/2，带弹簧复位	Ø 8x1	Ø 8x1	24 V AC		8	内部	锁定式		5796605220
NC	配压力接口的双动滑阀	3/2，带弹簧复位	Ø 8x1	Ø 8x1	110 V AC		8	内部	锁定式		5796605270
NC	配压力接口的双动滑阀	3/2，带弹簧复位	Ø 8x1	Ø 8x1	230 V AC		8	内部	锁定式		5796605280
NC	配压力接口的双动滑阀	3/2，带弹簧复位	Ø 8x1	Ø 8x1	230 V AC		8	内部	锁定式	红色	5796605680
NC	终端阀门	3/2，带弹簧复位		Ø 8x1	12 V DC	-10 % / +10 %		内部	锁定式		5792600210
NC	终端阀门	3/2，带弹簧复位		Ø 8x1	24 V DC	-10 % / +10 %		内部	锁定式		5792600220
NC	终端阀门	3/2，带弹簧复位		Ø 8x1	24 V DC	-10 % / +10 %		内部	锁定式	红色	5792600620
NC	终端阀门	3/2，带弹簧复位		Ø 8x1	24 V AC			内部	锁定式		5792605220
NC	终端阀门	3/2，带弹簧复位		Ø 8x1	110 V AC			内部	锁定式		5792605270
NC	终端阀门	3/2，带弹簧复位		Ø 8x1	230 V AC			内部	锁定式		5792605280
NC	终端阀门	3/2，带弹簧复位		Ø 8x1	230 V AC			内部	锁定式	红色	5792605680

规格

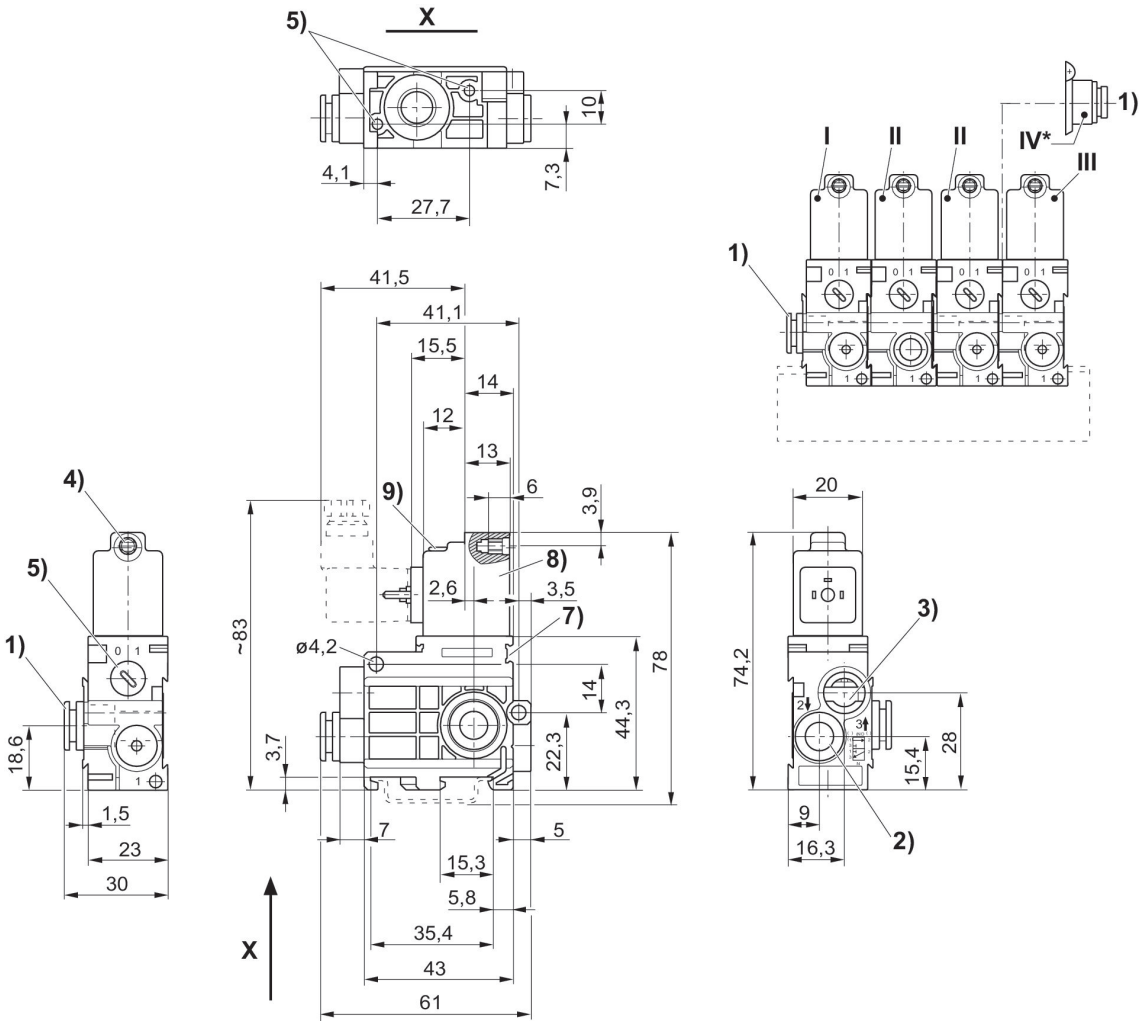

1）接口1 2）接口2 3）排气接口3不允许节流 4）M 5芯Ø 5）手辅助操纵装置 6）盲孔6深度用于板螺钉3、5 7）铭牌固定装置 8）线圈可旋转180° 9）LED * 空气接口模块（位置IV）安装在耦合阀（位置II）上，用来从右侧进行额外空气供给。取消了端部阀（位置III）。
"I = 入口阀，II = 连接阀。III = 出口阀 "

二位三通换向阀, 系列 579, 阀组, NC

操作: 电子
线圈宽度: 20 mm
电气连接 2, 螺纹尺寸: ISO 15217, C 型
压缩空气接口型号: 快插接头
压缩空气 接口 人口: Ø 8x1
控制压力最小: 2 bar
最大控制压力: 8 bar
阀功能: NC
暂载率: 100 %
结构特点: 提动阀
最低环境温度: -15 °C
最高环境温度: 50 °C
最小运行压力: 0.5 bar
最大运行压力: 8 bar

结构	类型	换向原理	压缩空气接口 人口	压缩空气接口 出口	额定电压	电压偏差 DC	控制压力最小 [bar]	最大控制压力 [bar]	先导	发光二极管	物料号
NC	进气阀	3/2，带弹簧复位	Ø 8x1	Ø 8x1	12 V DC	-10 % / +10 %	2	8	外部的		5790670210
NC	进气阀	3/2，带弹簧复位	Ø 8x1	Ø 8x1	24 V DC	-10 % / +10 %	2	8	外部的		5790670220
NC	进气阀	3/2，带弹簧复位	Ø 8x1	Ø 8x1	24 V DC	-10 % / +10 %	2	8	外部的	红色	5790670620
NC	进气阀	3/2，带弹簧复位	Ø 8x1	Ø 8x1	24 V AC		2	8	外部的		5790675220
NC	进气阀	3/2，带弹簧复位	Ø 8x1	Ø 8x1	110 V AC		2	8	外部的		5790675270
NC	进气阀	3/2，带弹簧复位	Ø 8x1	Ø 8x1	230 V AC		2	8	外部的		5790675280
NC	进气阀	3/2，带弹簧复位	Ø 8x1	Ø 8x1	230 V AC		2	8	外部的	红色	5790675680
NC	双动滑阀	3/2，带弹簧复位		Ø 8x1	12 V DC	-10 % / +10 %	2	8	外部的		5791670210
NC	双动滑阀	3/2，带弹簧复位		Ø 8x1	24 V DC	-10 % / +10 %	2	8	外部的		5791670220
NC	双动滑阀	3/2，带弹簧复位		Ø 8x1	24 V DC	-10 % / +10 %	2	8	外部的	红色	5791670620
NC	双动滑阀	3/2，带弹簧复位		Ø 8x1	24 V AC		2	8	外部的		5791675220
NC	双动滑阀	3/2，带弹簧复位		Ø 8x1	110 V AC		2	8	外部的		5791675270
NC	双动滑阀	3/2，带弹簧复位		Ø 8x1	230 V AC		2	8	外部的		5791675280
NC	双动滑阀	3/2，带弹簧复位		Ø 8x1	230 V AC		2	8	外部的	红色	5791675680
NC	配压力接口的双动滑阀	3/2，带弹簧复位	Ø 8x1	Ø 8x1	12 V DC	-10 % / +10 %	2	8	外部的		5796670210
NC	配压力接口的双动滑阀	3/2，带弹簧复位	Ø 8x1	Ø 8x1	24 V DC	-10 % / +10 %	2	8	外部的		5796670220
NC	配压力接口的双动滑阀	3/2，带弹簧复位	Ø 8x1	Ø 8x1	24 V DC	-10 % / +10 %	2	8	外部的	红色	5796670620

结构	类型	换向原理	压缩空气接口 人口	压缩空气接口 出口	额定电压	电压偏差 DC	控制压力最小 [bar]	最大控制压力 [bar]	先导	发光二极管	物料号
NC	配压力接口的双动滑阀	3/2，带弹簧复位	Ø 8x1	Ø 8x1	24 V AC		2	8	外部的		5796675220
NC	配压力接口的双动滑阀	3/2，带弹簧复位	Ø 8x1	Ø 8x1	110 V AC		2	8	外部的		5796675270
NC	配压力接口的双动滑阀	3/2，带弹簧复位	Ø 8x1	Ø 8x1	230 V AC		2	8	外部的		5796675280
NC	配压力接口的双动滑阀	3/2，带弹簧复位	Ø 8x1	Ø 8x1	230 V AC		2	8	外部的	红色	5796675680
NC	终端阀门	3/2，带弹簧复位		Ø 8x1	12 V DC	-10 % / +10 %	2	8	外部的		5792670210
NC	终端阀门	3/2，带弹簧复位		Ø 8x1	24 V DC	-10 % / +10 %	2	8	外部的		5792670220
NC	终端阀门	3/2，带弹簧复位		Ø 8x1	24 V DC	-10 % / +10 %	2	8	外部的	红色	5792670620
NC	终端阀门	3/2，带弹簧复位		Ø 8x1	24 V AC		2	8	外部的		5792675220
NC	终端阀门	3/2，带弹簧复位		Ø 8x1	110 V AC		2	8	外部的		5792675270
NC	终端阀门	3/2，带弹簧复位		Ø 8x1	230 V AC		2	8	外部的		5792675280
NC	终端阀门	3/2，带弹簧复位		Ø 8x1	230 V AC		2	8	外部的	红色	5792675680

规格

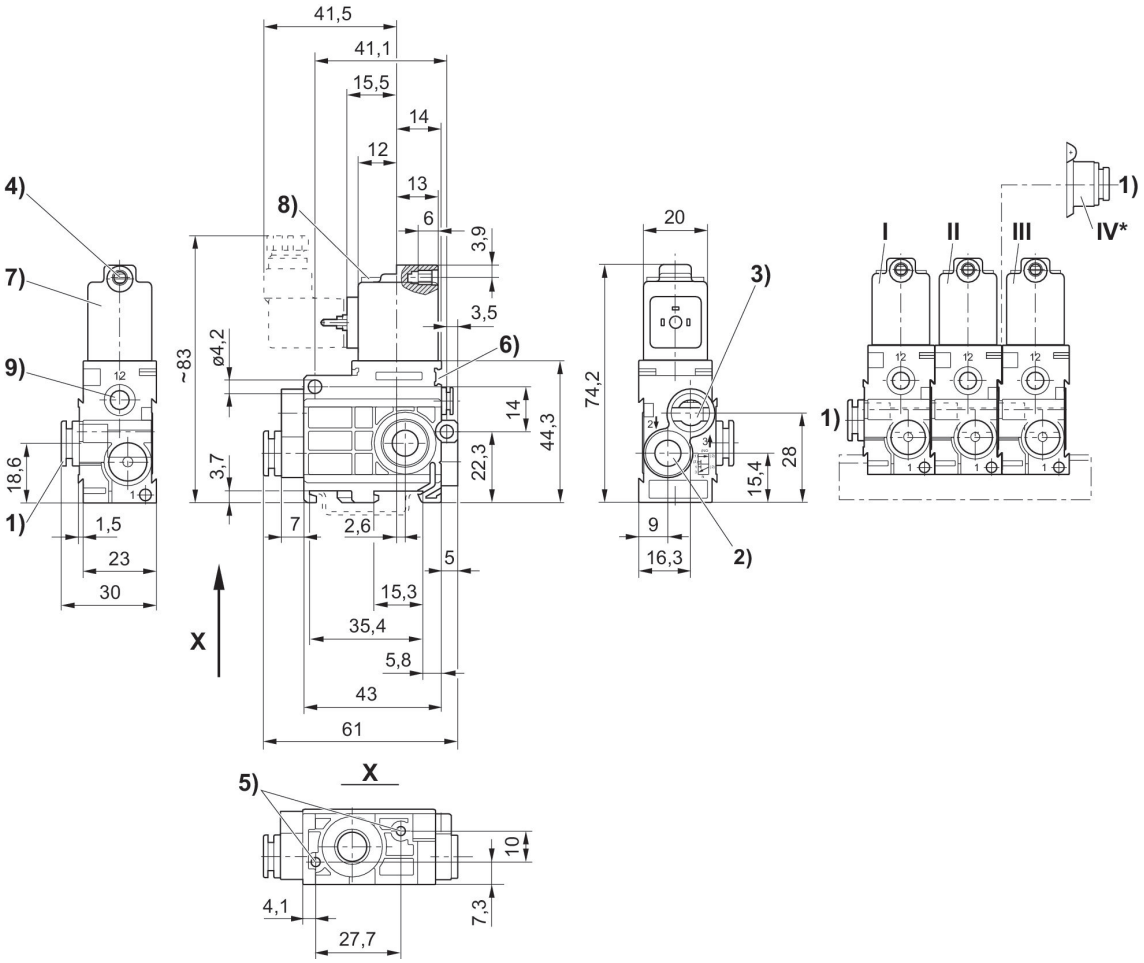

1) 接口1 2) 接口2 3) 接口3 排气不得节流 4) 核心-Ø 用于M 5 5) 盲孔6 金属螺丝3,5 6) 标牌的安装空间。 7) 线圈旋转 180° 8) LED 9) 接口12 * 通风接口模块(位置 4) 安装在连锁阀门上(位置 2) 允许从右侧供气. 终端阀门(位置 3) 取消
"I = 入口阀 , II = 连接阀。III = 出口阀 "

二位三通换向阀, 系列 579, 单阀

操作: 电子
线圈宽度: 20 mm
电气连接 2, 螺纹尺寸: ISO 15217, C 型
压缩空气接口型号: 快插接头
暂载率: 100 %
结构特点: 提动阀
最低环境温度: -15 °C
最高环境温度: 50 °C
最小运行压力: 2 bar
最大运行压力: 8 bar

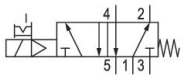

类型	换向原理	压缩空气接口 人口	压缩空气接口 出口	额定电压	电压偏差 DC	先导	手动控制装置	发光二极管	物料号
单阀	5/2，带弹簧复位	Ø 6x1	Ø 6x1	12 V DC	-10 % / +10 %	内部	锁定式		5794700210
单阀	5/2，带弹簧复位	Ø 6x1	Ø 6x1	24 V DC	-10 % / +10 %	内部	锁定式		5794700220
单阀	5/2，带弹簧复位	Ø 6x1	Ø 6x1	24 V DC	-10 % / +10 %	内部	锁定式	红色	5794700620
单阀	5/2，带弹簧复位	Ø 6x1	Ø 6x1	24 V AC		内部	锁定式		5794705220
单阀	5/2，带弹簧复位	Ø 6x1	Ø 6x1	110 V AC		内部	锁定式		5794705270
单阀	5/2，带弹簧复位	Ø 6x1	Ø 6x1	230 V AC		内部	锁定式		5794705280
单阀	5/2，带弹簧复位	Ø 6x1	Ø 6x1	230 V AC		内部	锁定式	红色	5794705680
单阀	5/2，带弹簧复位	Ø 8x1	Ø 8x1	12 V DC	-10 % / +10 %	内部	锁定式		5794900210
单阀	5/2，带弹簧复位	Ø 8x1	Ø 8x1	24 V DC	-10 % / +10 %	内部	锁定式		5794900220
单阀	5/2，带弹簧复位	Ø 8x1	Ø 8x1	24 V DC	-10 % / +10 %	内部	锁定式	红色	5794900620
单阀	5/2，带弹簧复位	Ø 8x1	Ø 8x1	24 V AC		内部	锁定式		5794905220
单阀	5/2，带弹簧复位	Ø 8x1	Ø 8x1	110 V AC		内部	锁定式		5794905270
单阀	5/2，带弹簧复位	Ø 8x1	Ø 8x1	230 V AC		内部	锁定式		5794905280
单阀	5/2，带弹簧复位	Ø 8x1	Ø 8x1	230 V AC		内部	锁定式	红色	5794905680

规格

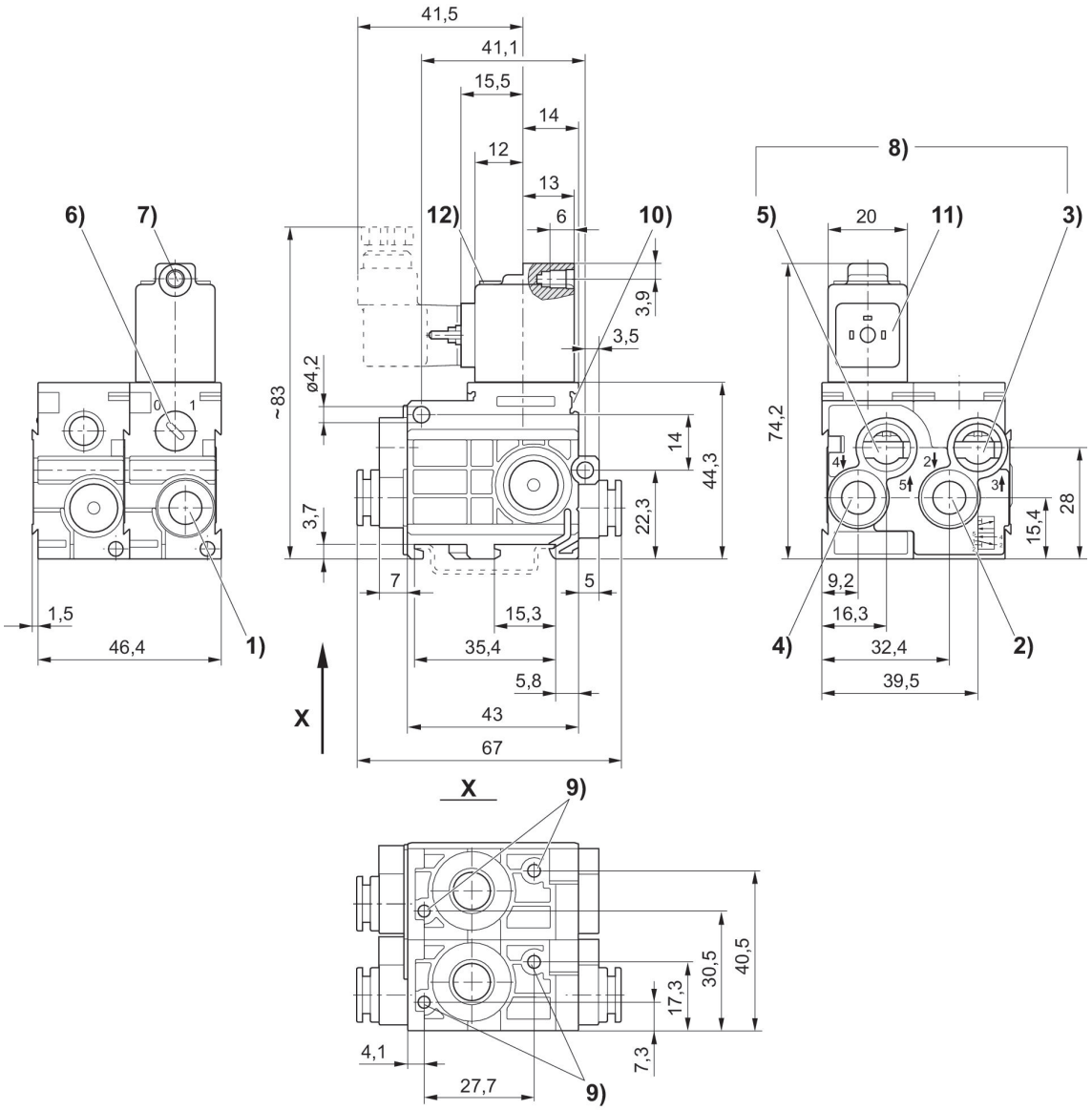

1) 接口1 2) 接口2 3) 接口3 4) 接口4 5) 接口5 6) 手工辅助操作7) 核心-Ø 用于 M 5 8) 排气不得节流9) 盲孔6 金属螺丝3,510) 标牌的安装空间11) 线圈旋转 180°

二位五通换向阀, 系列 579

操作: 电子
线圈宽度: 20 mm
电气连接 2, 螺纹尺寸: ISO 15217, C 型
压缩空气接口型号: 快插接头
压缩空气 接口 人口: Ø 8x1
暂载率: 100 %
结构特点: 提动阀
最低环境温度: -15 °C
最高环境温度: 50 °C
最小运行压力: 2 bar
最大运行压力: 8 bar

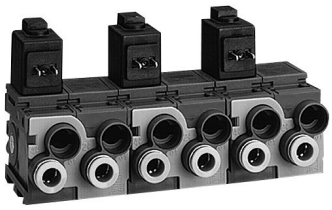

结构	类型	换向原理	压缩空气接口 人口	压缩空气接口 出口	额定电压	电压偏差 DC	先导	手动控制装置	发光二极管	物料号
NC	进气阀	5/2，带弹簧复位	Ø 8x1	Ø 6x1	12 V DC	-10 % / +10 %	内部	锁定式		5790800210
NC	进气阀	5/2，带弹簧复位	Ø 8x1	Ø 6x1	24 V DC	-10 % / +10 %	内部	锁定式		5790800220
NC	进气阀	5/2，带弹簧复位	Ø 8x1	Ø 6x1	24 V DC	-10 % / +10 %	内部	锁定式	红色	5790800620
NC	进气阀	5/2，带弹簧复位	Ø 8x1	Ø 6x1	24 V AC		内部	锁定式		5790805220
NC	进气阀	5/2，带弹簧复位	Ø 8x1	Ø 6x1	110 V AC		内部	锁定式		5790805270
NC	进气阀	5/2，带弹簧复位	Ø 8x1	Ø 6x1	230 V AC		内部	锁定式		5790805280
NC	进气阀	5/2，带弹簧复位	Ø 8x1	Ø 6x1	230 V AC		内部	锁定式	红色	5790805680
NC	双动滑阀	5/2，带弹簧复位		Ø 6x1	24 V AC		内部	锁定式		5791805220
NC	双动滑阀	5/2，带弹簧复位		Ø 6x1	12 V DC	-10 % / +10 %	内部	锁定式		5791800210
NC	双动滑阀	5/2，带弹簧复位		Ø 6x1	24 V DC	-10 % / +10 %	内部	锁定式		5791800220
NC	双动滑阀	5/2，带弹簧复位		Ø 6x1	24 V DC	-10 % / +10 %	内部	锁定式	红色	5791800620
NC	双动滑阀	5/2，带弹簧复位		Ø 6x1	110 V AC		内部	锁定式		5791805270
NC	双动滑阀	5/2，带弹簧复位		Ø 6x1	230 V AC		内部	锁定式		5791805280
NC	双动滑阀	5/2，带弹簧复位		Ø 6x1	230 V AC		内部	锁定式	红色	5791805680
NC	配压力接口的双动滑阀	5/2，带弹簧复位	Ø 6x1	Ø 6x1	12 V DC	-10 % / +10 %	内部	锁定式		5796700210
NC	配压力接口的双动滑阀	5/2，带弹簧复位	Ø 6x1	Ø 6x1	24 V DC	-10 % / +10 %	内部	锁定式		5796700220
NC	配压力接口的双动滑阀	5/2，带弹簧复位	Ø 6x1	Ø 6x1	24 V DC	-10 % / +10 %	内部	锁定式	红色	5796700620

结构	类型	换向原理	压缩空气接口 人口	压缩空气接口 出口	额定电压	电压偏差 DC	先导	手动控制装置	发光二极管	物料号
NC	配压力接口的双动滑阀	5/2，带弹簧复位	Ø 6x1	Ø 6x1	24 V AC		内部	锁定式		5796705220
NC	配压力接口的双动滑阀	5/2，带弹簧复位	Ø 6x1	Ø 6x1	110 V AC		内部	锁定式		5796705270
NC	配压力接口的双动滑阀	5/2，带弹簧复位	Ø 6x1	Ø 6x1	230 V AC		内部	锁定式		5796705280
NC	配压力接口的双动滑阀	5/2，带弹簧复位	Ø 6x1	Ø 6x1	230 V AC		内部	锁定式	红色	5796705680
NC	配压力接口的双动滑阀	5/2，带弹簧复位	Ø 8x1	Ø 6x1	12 V DC	-10 % / +10 %	内部	锁定式		5796800210
NC	配压力接口的双动滑阀	5/2，带弹簧复位	Ø 8x1	Ø 6x1	24 V DC	-10 % / +10 %	内部	锁定式		5796800220
NC	配压力接口的双动滑阀	5/2，带弹簧复位	Ø 8x1	Ø 6x1	24 V DC	-10 % / +10 %	内部	锁定式	红色	5796800620
NC	配压力接口的双动滑阀	5/2，带弹簧复位	Ø 8x1	Ø 6x1	24 V AC		内部	锁定式		5796805220
NC	配压力接口的双动滑阀	5/2，带弹簧复位	Ø 8x1	Ø 6x1	110 V AC		内部	锁定式		5796805270
NC	配压力接口的双动滑阀	5/2，带弹簧复位	Ø 8x1	Ø 6x1	230 V AC		内部	锁定式		5796805280
NC	配压力接口的双动滑阀	5/2，带弹簧复位	Ø 8x1	Ø 6x1	230 V AC		内部	锁定式	红色	5796805680
NC	终端阀门	5/2，带弹簧复位		Ø 6x1	12 V DC	-10 % / +10 %	内部	锁定式		5792800210
NC	终端阀门	5/2，带弹簧复位		Ø 6x1	24 V DC	-10 % / +10 %	内部	锁定式		5792800220
NC	终端阀门	5/2，带弹簧复位		Ø 6x1	24 V DC	-10 % / +10 %	内部	锁定式	红色	5792800620
NC	终端阀门	5/2，带弹簧复位		Ø 6x1	24 V AC		内部	锁定式		5792805220
NC	终端阀门	5/2，带弹簧复位		Ø 6x1	110 V AC		内部	锁定式		5792805270
NC	终端阀门	5/2，带弹簧复位		Ø 6x1	230 V AC		内部	锁定式		5792805280
NC	终端阀门	5/2，带弹簧复位		Ø 6x1	230 V AC		内部	锁定式	红色	5792805680

规格

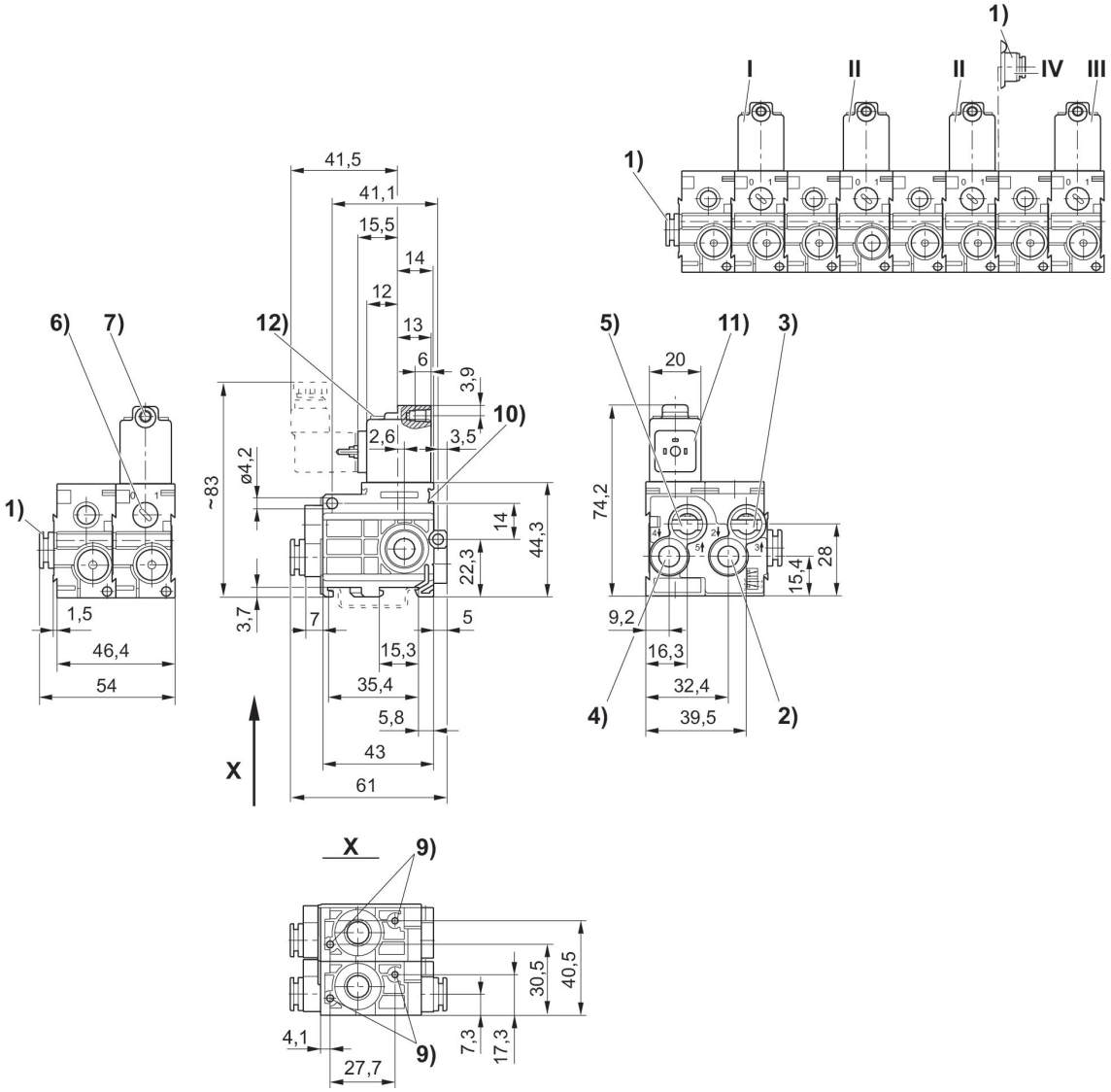

1) 接口1 2) 接口2 3) 接口3 4) 接口4 5) 接口5 6) 手工辅助操作 7) 核心-Ø 用于 M 5 8) 排气不得节流 9) 盲孔6 金属螺丝3,5 10) 标牌的安装空间 11) 线圈旋转 180° 12) 发光二极管 * L通风接口模块(位置 4) 安装在连锁阀门上(位置 2) 允许从右侧供气. 终端阀门(位置 3) 取消
"I = 入口阀 , II = 连接阀。III = 出口阀 "
* 空气-连接模块 5790000092 单独订购

二位五通换向阀, 系列 579

流量: 600 l/min
操作: 电子
线圈宽度: 20 mm
电气连接 2, 螺纹尺寸: ISO 15217, C 型
压缩空气接口型号: 快插接头
压缩空气 接口 人口: Ø 8x1
阀功能: NC
暂载率: 100 %
结构特点: 提动阀
最低环境温度: -15 °C
最高环境温度: 50 °C
最小运行压力: 2 bar
最大运行压力: 8 bar

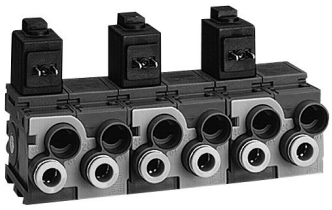

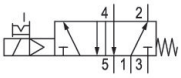

结构	类型	换向原理	压缩空气接口 人口	压缩空气接口 出口	额定电压	电压偏差 DC	先导	手动控制装置	发光二极管	物料号
NC	进气阀	5/2，带弹簧复位	Ø 8x1	Ø 8x1	12 V DC	-10 % / +10 %	内部	锁定式		5790900210
NC	进气阀	5/2，带弹簧复位	Ø 8x1	Ø 8x1	24 V DC	-10 % / +10 %	内部	锁定式		5790900220
NC	进气阀	5/2，带弹簧复位	Ø 8x1	Ø 8x1	24 V DC	-10 % / +10 %	内部	锁定式	红色	5790900620
NC	进气阀	5/2，带弹簧复位	Ø 8x1	Ø 8x1	24 V AC		内部	锁定式		5790905220
NC	进气阀	5/2，带弹簧复位	Ø 8x1	Ø 8x1	110 V AC		内部	锁定式		5790905270
NC	进气阀	5/2，带弹簧复位	Ø 8x1	Ø 8x1	230 V AC		内部	锁定式		5790905280
NC	进气阀	5/2，带弹簧复位	Ø 8x1	Ø 8x1	230 V AC		内部	锁定式	红色	5790905680
NC	双动滑阀	5/2，带弹簧复位		Ø 8x1	12 V DC	-10 % / +10 %	内部	锁定式		5791900210
NC	双动滑阀	5/2，带弹簧复位		Ø 8x1	24 V DC	-10 % / +10 %	内部	锁定式		5791900220
NC	双动滑阀	5/2，带弹簧复位		Ø 8x1	24 V DC	-10 % / +10 %	内部	锁定式	红色	5791900620
NC	双动滑阀	5/2，带弹簧复位		Ø 8x1	24 V AC		内部	锁定式		5791905220
NC	双动滑阀	5/2，带弹簧复位		Ø 8x1	110 V AC		内部	锁定式		5791905270
NC	双动滑阀	5/2，带弹簧复位		Ø 8x1	230 V AC		内部	锁定式		5791905280
NC	双动滑阀	5/2，带弹簧复位		Ø 8x1	230 V AC		内部	锁定式	红色	5791905680
NC	配压力接口的双动滑阀	5/2，带弹簧复位	Ø 8x1	Ø 8x1	12 V DC	-10 % / +10 %	内部	锁定式		5796900210
NC	配压力接口的双动滑阀	5/2，带弹簧复位	Ø 8x1	Ø 8x1	24 V DC	-10 % / +10 %	内部	锁定式		5796900220

结构	类型	换向原理	压缩空气接口 人口	压缩空气接口 出口	额定电压	电压偏差 DC	先导	手动控制装置	发光二极管	物料号
NC	配压力接口的双动滑阀	5/2，带弹簧复位	Ø 8x1	Ø 8x1	24 V DC	-10 % / +10 %	内部	锁定式	红色	5796900620
NC	配压力接口的双动滑阀	5/2，带弹簧复位	Ø 8x1	Ø 8x1	24 V AC		内部	锁定式		5796905220
NC	配压力接口的双动滑阀	5/2，带弹簧复位	Ø 8x1	Ø 8x1	110 V AC		内部	锁定式		5796905270
NC	配压力接口的双动滑阀	5/2，带弹簧复位	Ø 8x1	Ø 8x1	230 V AC		内部	锁定式		5796905280
NC	配压力接口的双动滑阀	5/2，带弹簧复位	Ø 8x1	Ø 8x1	230 V AC		内部	锁定式	红色	5796905680
NC	终端阀门	5/2，带弹簧复位		Ø 8x1	12 V DC	-10 % / +10 %	内部	锁定式		5792900210
NC	终端阀门	5/2，带弹簧复位		Ø 8x1	24 V DC	-10 % / +10 %	内部	锁定式		5792900220
NC	终端阀门	5/2，带弹簧复位		Ø 8x1	24 V DC	-10 % / +10 %	内部	锁定式	红色	5792900620
NC	终端阀门	5/2，带弹簧复位		Ø 8x1	24 V AC		内部	锁定式		5792905220
NC	终端阀门	5/2，带弹簧复位		Ø 8x1	110 V AC		内部	锁定式		5792905270
NC	终端阀门	5/2，带弹簧复位		Ø 8x1	230 V AC		内部	锁定式		5792905280
NC	终端阀门	5/2，带弹簧复位		Ø 8x1	230 V AC		内部	锁定式	红色	5792905680

规格

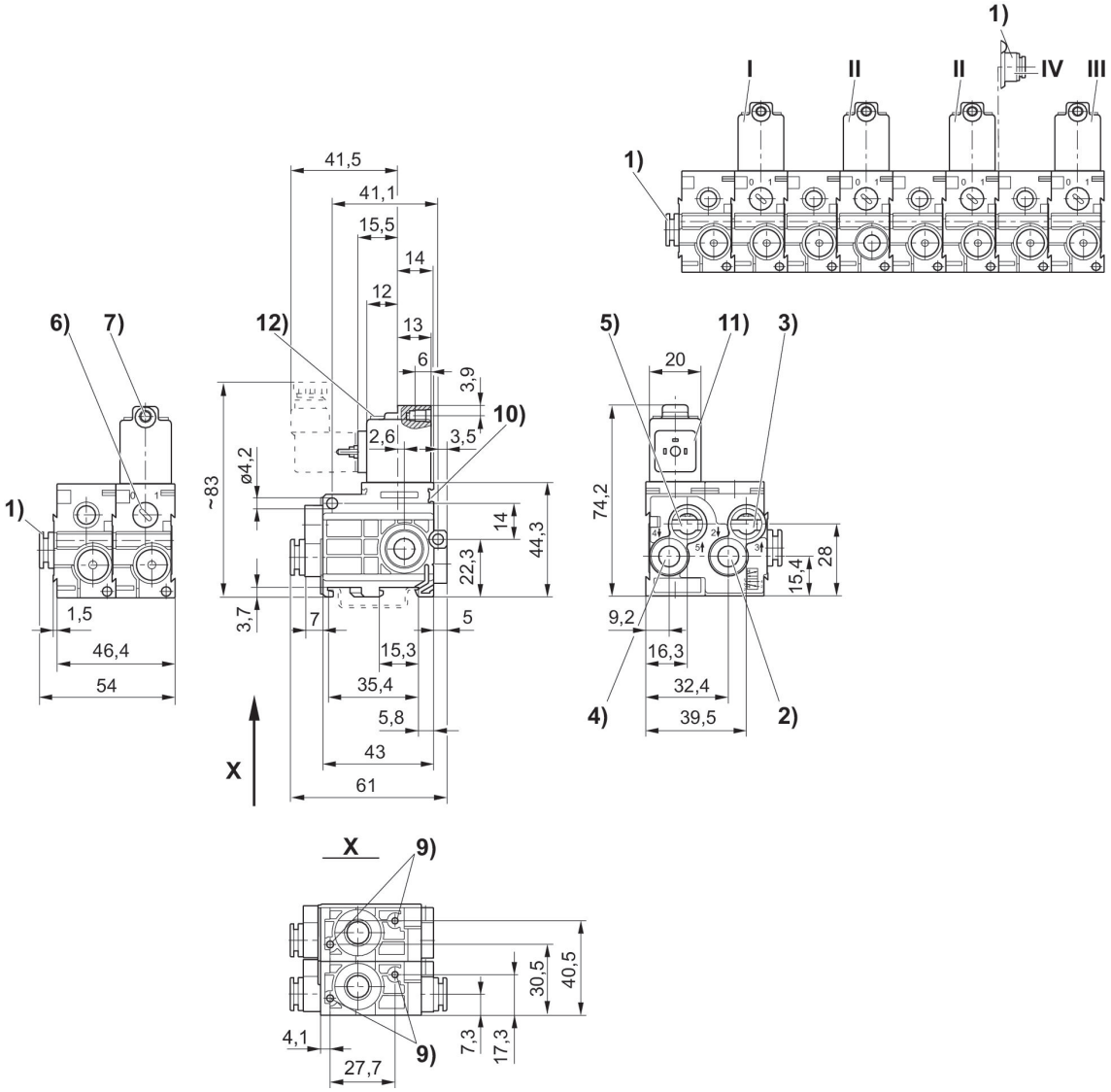

1) 接口1 2) 接口2 3) 接口3 4) 接口4 5) 接口5 6) 手工辅助操作 7) 核心-Ø 用于 M 5 8) 排气不得节流 9) 盲孔6 金属螺丝3,5 10) 标牌的安装空间 11) 线圈旋转 180° 12) 发光二极管 * L通风接口模块(位置 4) 安装在连锁阀门上(位置 2) 允许从右侧供气. 终端阀门(位置 3) 取消
"I = 入口阀 , II = 连接阀。III = 出口阀 "
* 空气-连接模块 5790000092 单独订购

二位三通换向阀, 系列 579

操作: 电子
线圈宽度: 20 mm
压缩空气接口型号: 快插接头
阀功能: NC
暂载率: 100 %
结构特点: 提动阀
最低环境温度: -15 °C
最高环境温度: 50 °C
最小运行压力: 2 bar
最大运行压力: 8 bar

结构	类型	换向原理	压缩空气接口 人口	压缩空气接口 出口	额定电压	电压偏差 DC	先导	手动控制装置	发光二极管	物料号
NC	单阀	3/2，带弹簧复位	Ø 1/4″	Ø 1/4″	24 V DC	-10 % / +10 %	内部	锁定式		5794400320
NC	单阀	3/2，带弹簧复位	Ø 1/4″	Ø 1/4″	24 V DC	-10 % / +10 %	内部	锁定式	红色	5794400720
NC	单阀	3/2，带弹簧复位	Ø 1/4″	Ø 1/4″	24 V AC		内部	锁定式		5794405320
NC	单阀	3/2，带弹簧复位			110 V AC		内部	锁定式		5794405370
NC	单阀	3/2，带弹簧复位			230 V AC		内部	锁定式		5794405380
NC	单阀	3/2，带弹簧复位			230 V AC		内部	锁定式	红色	5794405780
NC	单阀	3/2，带弹簧复位	Ø 1/4″	Ø 1/4″	12 V DC	-10 % / +10 %	内部	锁定式		5794400310

尺寸按英寸

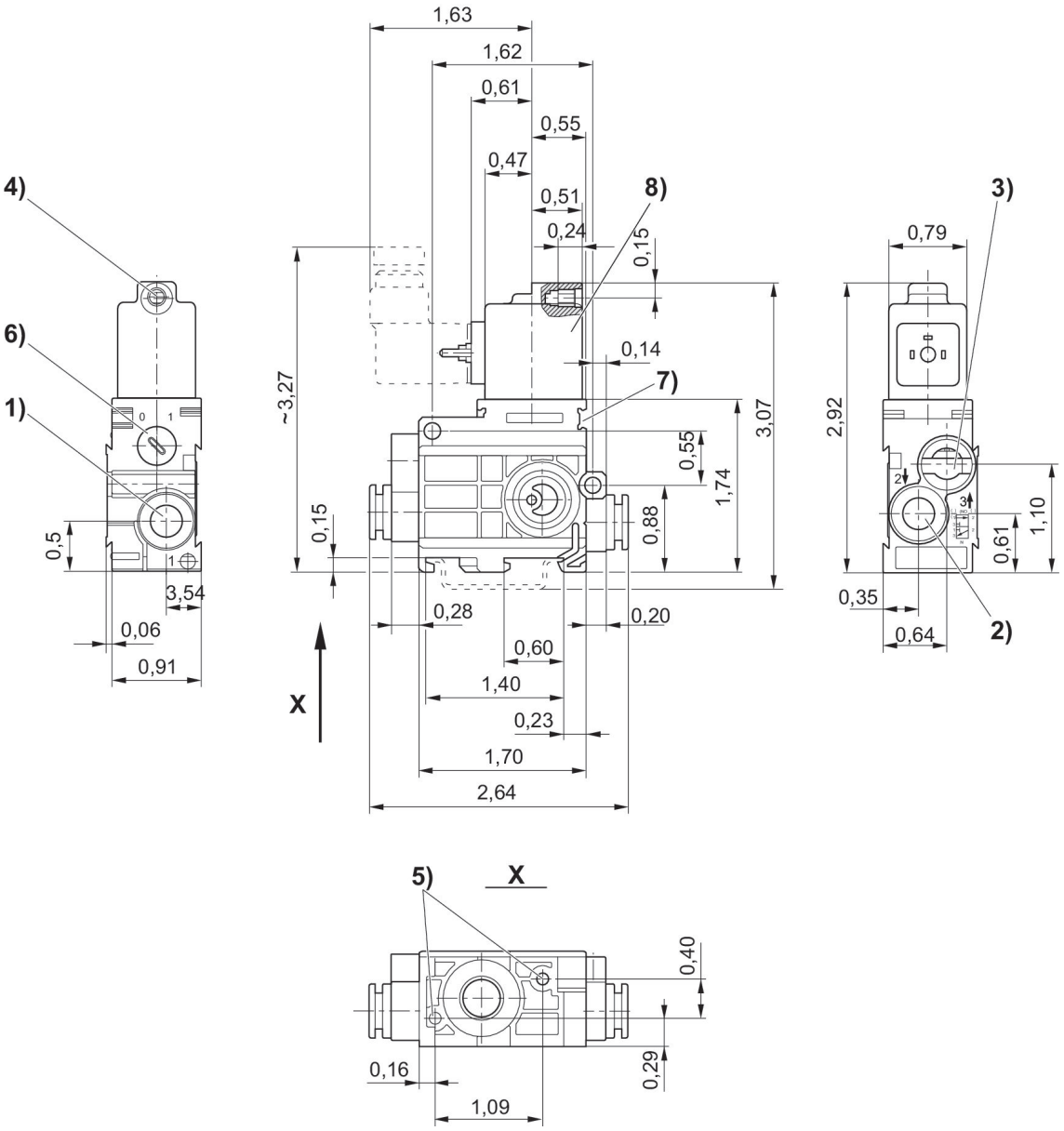

1) 接口1 2) 接口2 3) 接口3 核心-Ø 用于M5 4) 手工辅助操作 5) 盲孔6 金属螺丝3,5 6) 标牌的安装空间 7) 线圈旋转 180° 8)先导阀

二位三通换向阀, 系列 579

操作: 电子
线圈宽度: 20 mm
压缩空气 接口 人口: Ø 1/4″
压缩空气 接口 出口: Ø 1/4″
控制压力最小: 2 bar
最大控制压力: 8 bar
阀功能: 常开
暂载率: 100 %
结构特点: 提动阀
最低环境温度: -15 °C
最高环境温度: 50 °C
最小运行压力: 0.5 bar
最大运行压力: 8 bar

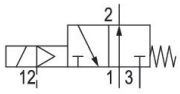

结构	类型	换向原理	压缩空气 接口 人口	压缩空气 接口 出口	额定电压	电压偏差 DC	控制压力最小 [bar]	最大控制压力 [bar]	先导	发光二极管	物料号
常开	单阀	3/2，带弹簧复位	Ø 1/4″	Ø 1/4″	12 V DC	-10 % / +10 %	2	8	外部的		5794420310
常开	单阀	3/2，带弹簧复位	Ø 1/4″	Ø 1/4″	24 V DC	-10 % / +10 %	2	8	外部的		5794420320
常开	单阀	3/2，带弹簧复位	Ø 1/4″	Ø 1/4″	24 V DC	-10 % / +10 %	2	8	外部的	红色	5794420720
常开	单阀	3/2，带弹簧复位	Ø 1/4″	Ø 1/4″	24 V AC		2	8	外部的		5794425320
常开	单阀	3/2，带弹簧复位	Ø 1/4″	Ø 1/4″	110 V AC		2	8	外部的		5794425370
常开	单阀	3/2，带弹簧复位	Ø 1/4″	Ø 1/4″	230 V AC		2	8	外部的		5794425380
常开	单阀	3/2，带弹簧复位	Ø 1/4″	Ø 1/4″	230 V AC		2	8	外部的	红色	5794425780

尺寸按英寸

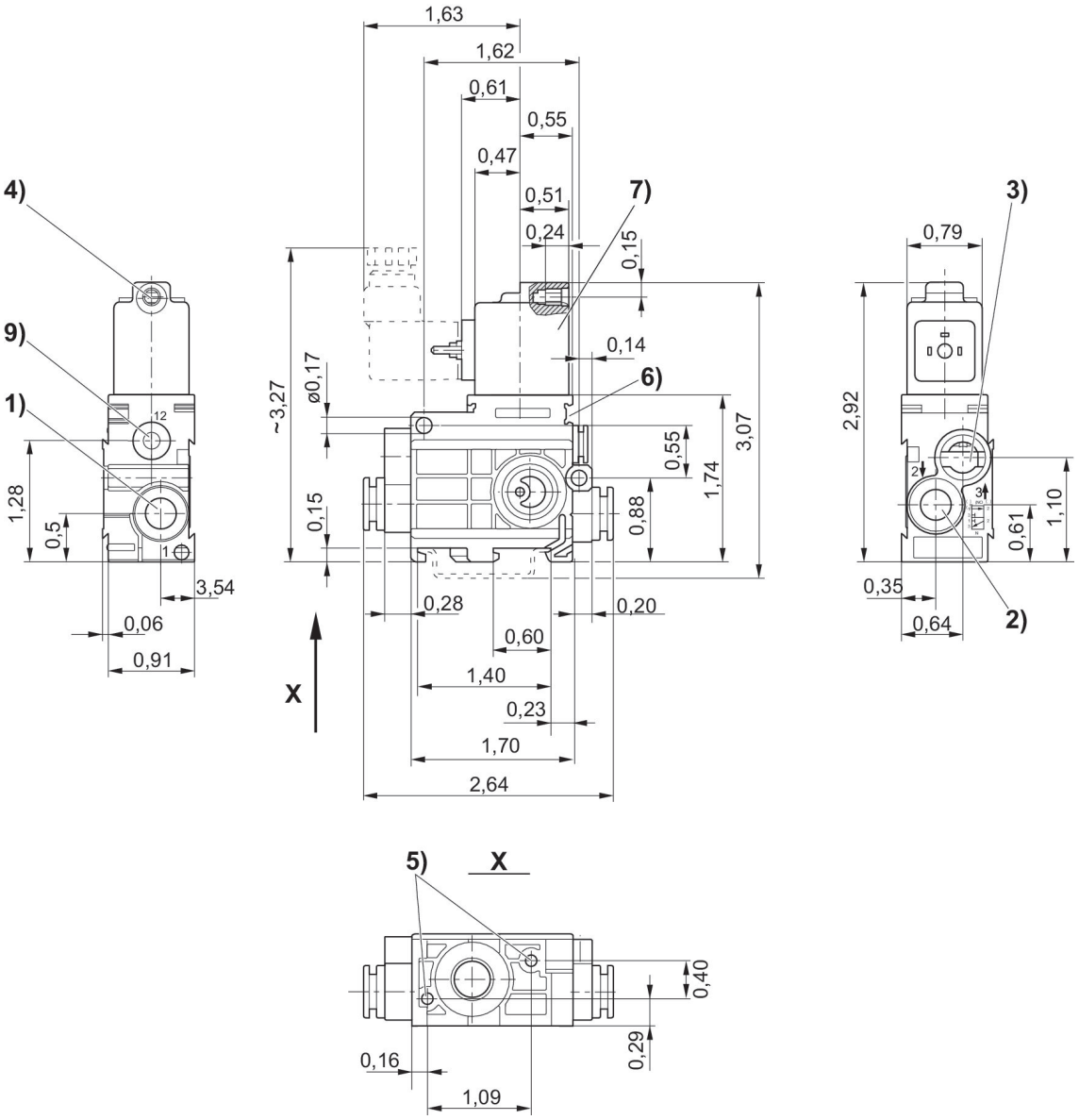

1) 接口1 2) 接口2 3) 接口3 4) 核心-Ø 用于M 5 5) 盲孔6 金属螺丝3,5 6) 手工辅助操作7) 先导阀 8) 线圈旋转 180°

二位五通换向阀, 系列 579

操作: 电子
线圈宽度: 20 mm
压缩空气接口型号: 快插接头
暂载率: 100 %
结构特点: 提动阀
最低环境温度: -15 °C
最高环境温度: 50 °C
最小运行压力: 2 bar
最大运行压力: 8 bar

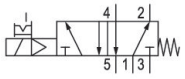

类型	换向原理	压缩空气接口 人口	压缩空气接口 出口	额定电压	电压偏差 DC	先导	手动控制装置	发光二极管	物料号
单阀	5/2，带弹簧复位	Ø 1/4″	Ø 1/4″	12 V DC	-10 % / +10 %	内部	锁定式		5794700310
单阀	5/2，带弹簧复位	Ø 1/4″	Ø 1/4″	24 V DC	-10 % / +10 %	内部	锁定式		5794700320
单阀	5/2，带弹簧复位	Ø 1/4″	Ø 1/4″	24 V DC	-10 % / +10 %	内部	锁定式	红色	5794700720
单阀	5/2，带弹簧复位	Ø 1/4″	Ø 1/4″	24 V AC		内部	锁定式		5794705320
单阀	5/2，带弹簧复位	Ø 1/4″	Ø 1/4″	110 V AC		内部	锁定式		5794705370
单阀	5/2，带弹簧复位	Ø 1/4″	Ø 1/4″	230 V AC		内部	锁定式		5794705380
单阀	5/2，带弹簧复位	Ø 1/4″	Ø 1/4″	230 V AC		内部	锁定式	红色	5794705780

规格

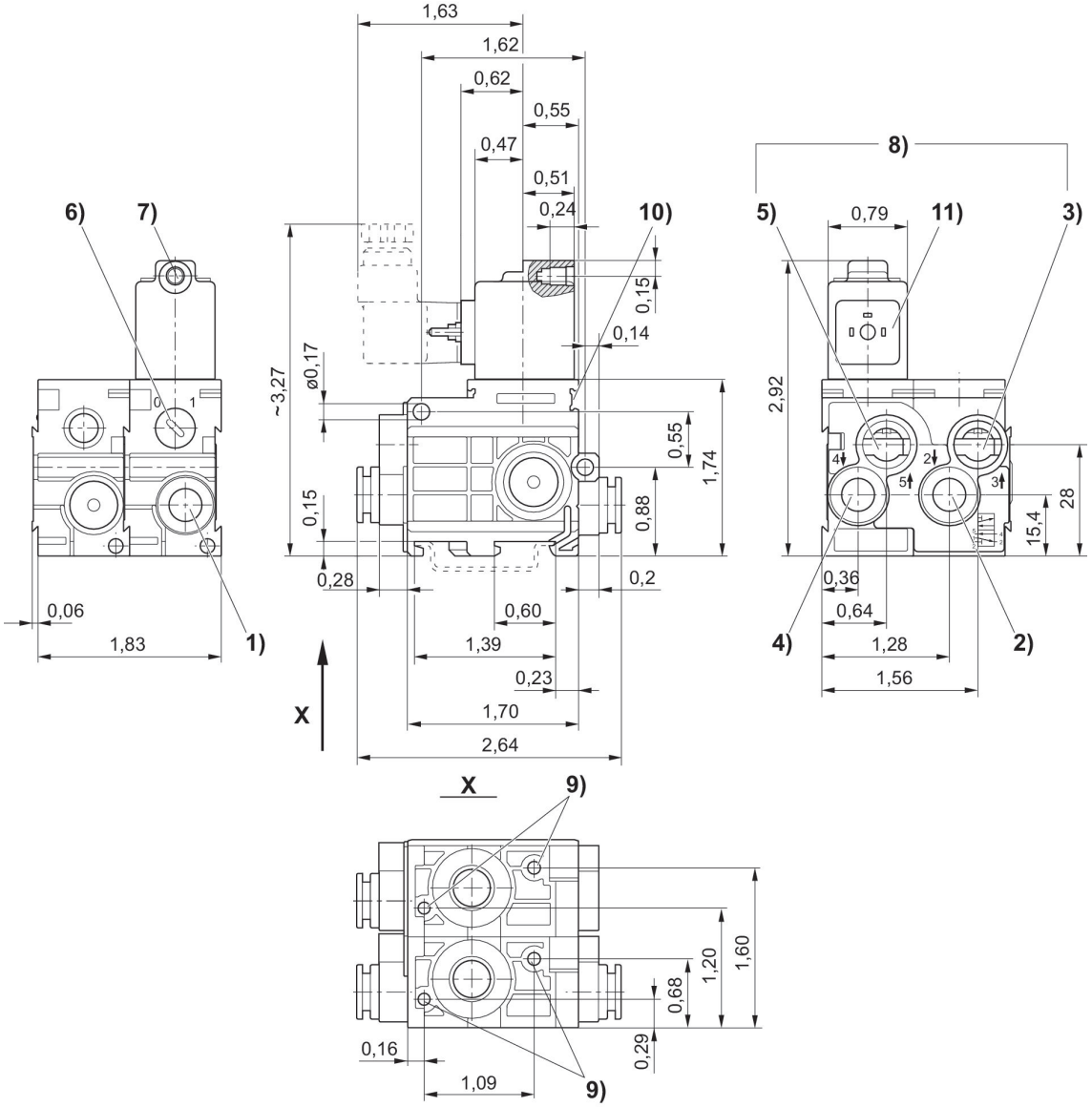

1) 接口1 2) 接口2 3) 接口3 4) 接口4 5) 接口5 6) 手工辅助操作7) 核心-Ø 用于 M 5 8) 排气不得节流9) 盲孔6 金属螺丝3,510) 标牌的安装空间11) 线圈旋转 180°

二位三通换向阀, 系列 579

流量: 520 l/min
操作: 电子
线圈宽度: 20 mm
压缩空气接口型号: 快插接头
控制压力最小: 2 bar
最大控制压力: 8 bar
阀功能: NC
暂载率: 100 %
结构特点: 提动阀
最低环境温度: -15 °C
最高环境温度: 50 °C
最小运行压力: 0 bar
最大运行压力: 7 bar

结构	类型	换向原理	压缩空气接口 人口	额定电压	电压偏差 DC	控制压力最小 [bar]	最大控制压力 [bar]	先导	手动控制装置	物料号
NC	单阀	3/2，带弹簧复位	Ø 1/4″	12 V DC	-10 % / +10 %	2	8	内部	锁定式	5794470310
NC	单阀	3/2，带弹簧复位	Ø 1/4″	24 V DC	-10 % / +10 %	2	8	内部	锁定式	5794470320
NC	单阀	3/2，带弹簧复位	Ø 1/4″	24 V DC	-10 % / +10 %	2	8	内部	锁定式	5794470720
NC	单阀	3/2，带弹簧复位	Ø 1/4″	24 V AC		2	8	内部	锁定式	5794475320
NC	单阀	3/2，带弹簧复位	Ø 1/4″	110 V AC		2	8	内部	锁定式	5794475370
NC	单阀	3/2，带弹簧复位	Ø 1/4″	230 V AC		2	8	内部	锁定式	5794475380
NC	单阀	3/2，带弹簧复位	Ø 1/4″	230 V AC		2	8	内部	锁定式	5794475780

尺寸按英寸

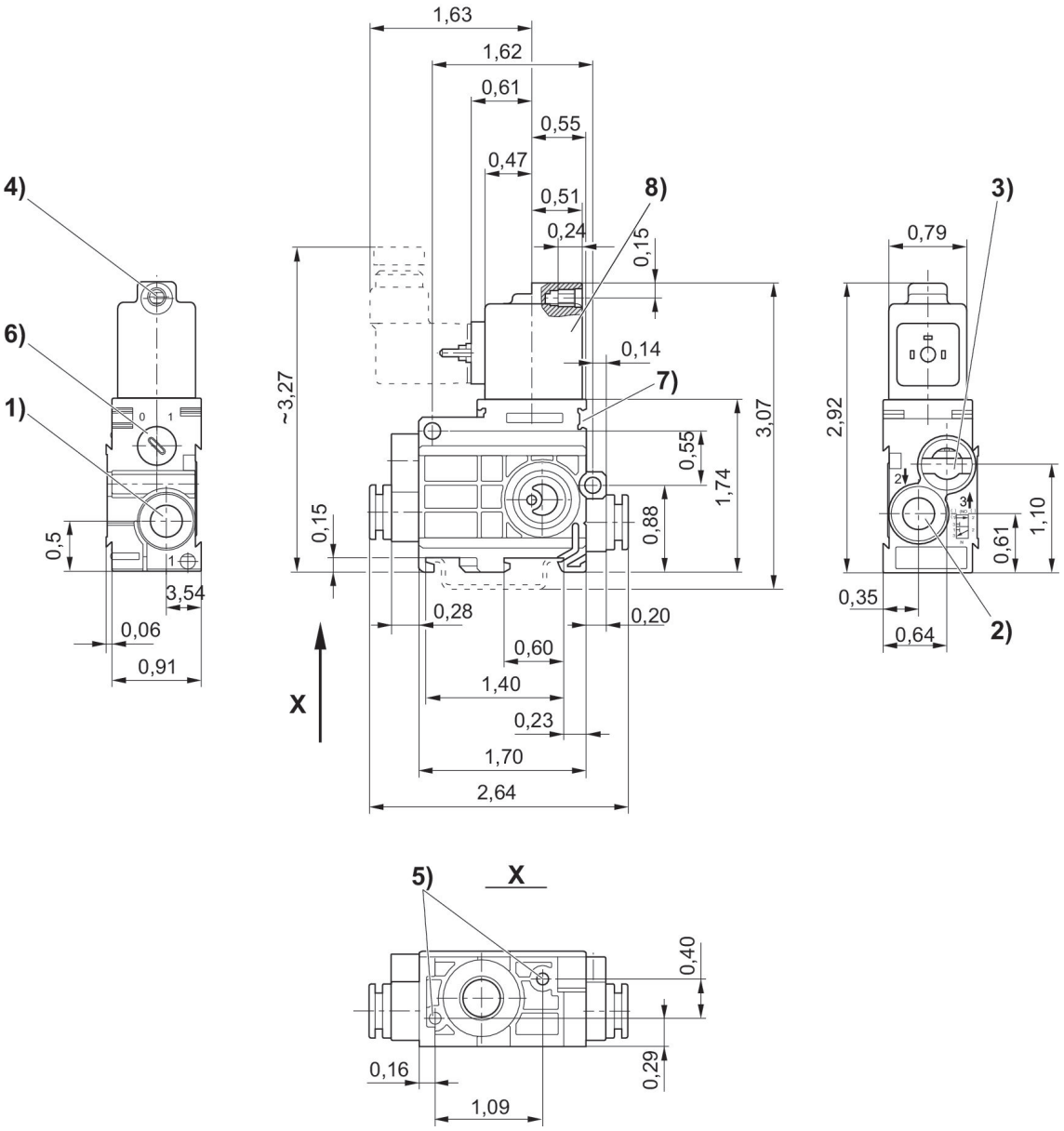

1) 接口1 2) 接口2 3) 接口3 排气不得节流 4) 核心-Ø 用于M 5 5) 盲孔6 金属螺丝3,5 6) 手工辅助操作 7) 先导阀 8) 线圈旋转 180°

二位三通换向阀, 系列 579

流量: 520 l/min
操作: 电子
线圈宽度: 20 mm
压缩空气接口型号: 快插接头
阀功能: 常开
暂载率: 100 %
结构特点: 提动阀
最低环境温度: -15 °C
最高环境温度: 50 °C
最小运行压力: 2 bar
最大运行压力: 8 bar

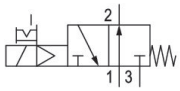

结构	类型	换向原理	压缩空气接口 人口	压缩空气接口 出口	额定电压	电压偏差 DC	先导	手动控制装置	发光二极管	物料号
常开	单阀	3/2，带弹簧复位	Ø 1/4″	Ø 1/4″	12 V DC	-10 % / +10 %	内部	锁定式		5794410310
常开	单阀	3/2，带弹簧复位	Ø 1/4″	Ø 1/4″	24 V DC	-10 % / +10 %	内部	锁定式		5794410320
常开	单阀	3/2，带弹簧复位	Ø 1/4″	Ø 1/4″	24 V DC	-10 % / +10 %	内部	锁定式	红色	5794410720
常开	单阀	3/2，带弹簧复位	Ø 1/4″	Ø 1/4″	24 V AC		内部	锁定式		5794415320
常开	单阀	3/2，带弹簧复位	Ø 1/4″	Ø 1/4″	110 V AC		内部	锁定式		5794415370
常开	单阀	3/2，带弹簧复位	Ø 1/4″	Ø 1/4″	230 V AC		内部	锁定式		5794415380
常开	单阀	3/2，带弹簧复位	Ø 1/4″	Ø 1/4″	230 V AC		内部	锁定式	红色	5794415780

尺寸按英寸

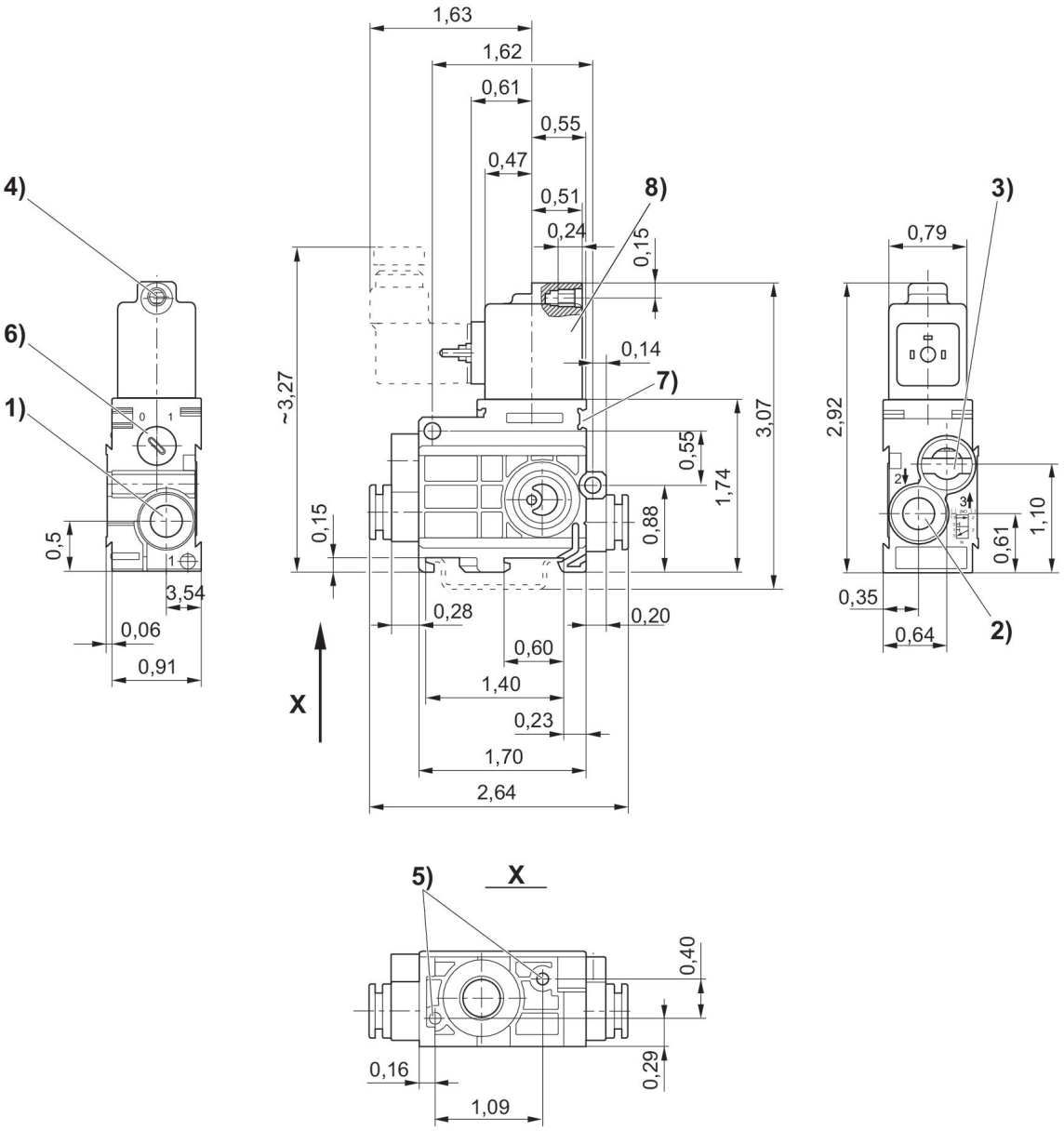

1) 接口1 2) 接口2 3) 接口3 排气不得节流 4) 核心-Ø 用于M 5 5) 盲孔6 金属螺丝3,5 6) 手工辅助操作 7) 先导阀 8) 线圈旋转 180°

二位三通换向阀, 系列 579

流量: 520 l/min
操作: 电子
线圈宽度: 20 mm
压缩空气接口型号: 快插接头
阀功能: 常开
暂载率: 100 %
结构特点: 提动阀
最低环境温度: -15 °C
最高环境温度: 50 °C
最小运行压力: 2 bar
最大运行压力: 8 bar

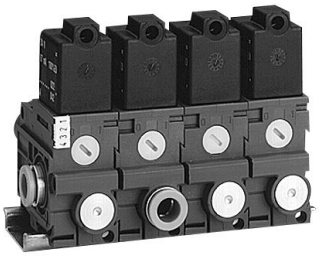

结构	基础阀门	类型	换向原理	额定电压	电压偏差 DC	先导	手动控制装置	物料号
常开	基础阀门配有线圈，无阀连接器	进气阀	3/2，带弹簧复位	12 V DC	-10 % / +10 %	内部	锁定式	5790410310
常开		进气阀	3/2，带弹簧复位	12 V DC	-10 % / +10 %	内部	锁定式	5790510310
常开		双动滑阀	3/2，带弹簧复位	12 V DC	-10 % / +10 %	内部	锁定式	5791510310
常开		配压力接口的双动滑阀	3/2，带弹簧复位	12 V DC	-10 % / +10 %	内部	锁定式	5796410310
常开		配压力接口的双动滑阀	3/2，带弹簧复位	12 V DC	-10 % / +10 %	内部	锁定式	5796510310
常开		终端阀门	3/2，带弹簧复位	12 V DC	-10 % / +10 %	内部	锁定式	5792510310
常开		配压力接口的双动滑阀	3/2，带弹簧复位	24 V DC	-10 % / +10 %	内部	锁定式	5796410320
常开		进气阀	3/2，带弹簧复位	24 V DC	-10 % / +10 %	内部	锁定式	5790510320
常开		双动滑阀	3/2，带弹簧复位	24 V DC	-10 % / +10 %	内部	锁定式	5791510320
常开		配压力接口的双动滑阀	3/2，带弹簧复位	24 V DC	-10 % / +10 %	内部	锁定式	5796510320
常开		终端阀门	3/2，带弹簧复位	24 V DC	-10 % / +10 %	内部	锁定式	5792510320
常开		进气阀	3/2，带弹簧复位	24 V DC	-10 % / +10 %	内部	锁定式	5790410720
常开		进气阀	3/2，带弹簧复位	24 V DC	-10 % / +10 %	内部	锁定式	5790510720
常开		双动滑阀	3/2，带弹簧复位	24 V DC	-10 % / +10 %	内部	锁定式	5791510720
常开		配压力接口的双动滑阀	3/2，带弹簧复位	24 V DC	-10 % / +10 %	内部	锁定式	5796410720
常开		配压力接口的双动滑阀	3/2，带弹簧复位	24 V DC	-10 % / +10 %	内部	锁定式	5796510720
常开		终端阀门	3/2，带弹簧复位	24 V DC	-10 % / +10 %	内部	锁定式	5792510720

尺寸按英寸

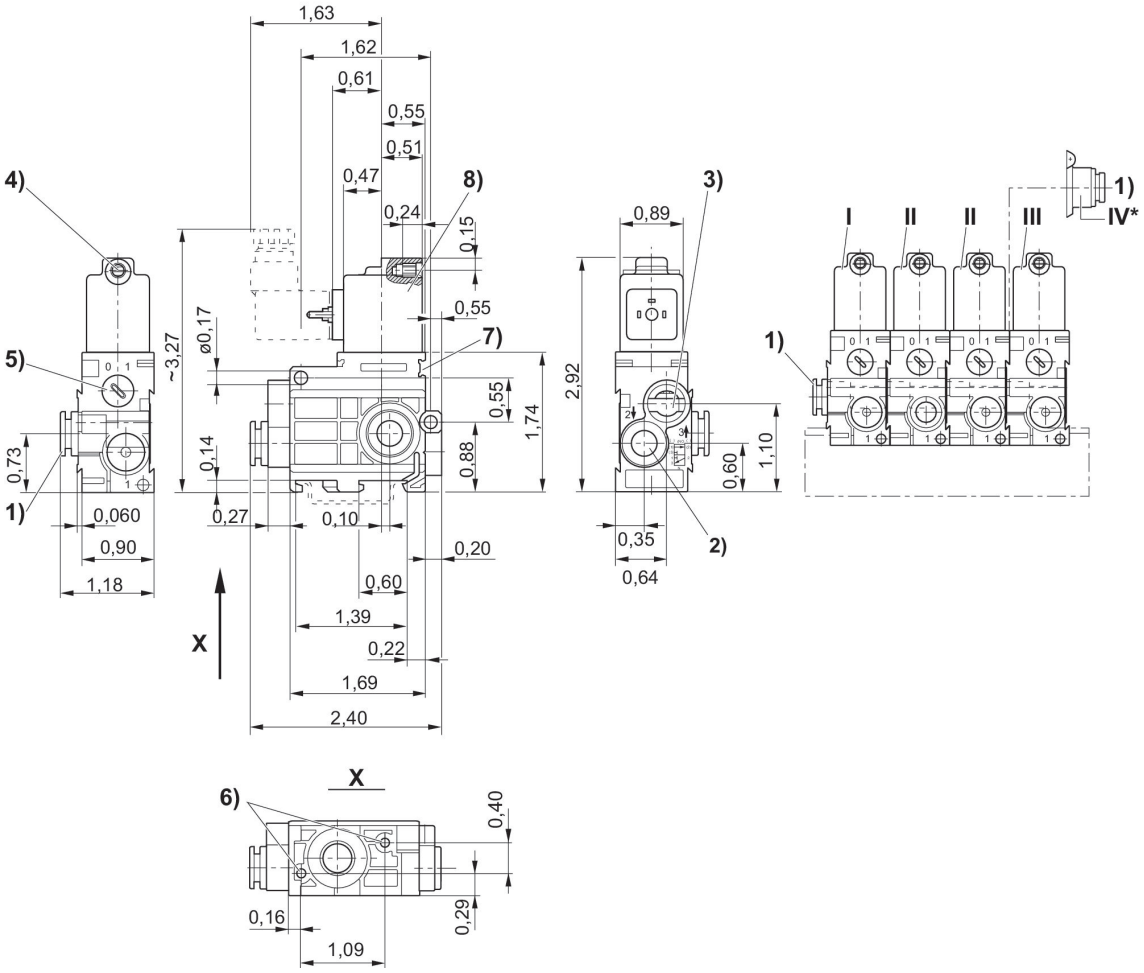

1）接口1 2）接口2 3）排气接口3不允许节流 4）M 5芯Ø 5）手辅助操纵装置 6）盲孔6深度用于板螺钉3、5 7）铭牌固定装置 8）线圈可旋转180° * 空气接口模块（位置IV）安装在耦合阀（位置II）上，用来从右侧进行额外空气供给。取消了端部阀（位置III）。
"I = 入口阀，II = 连接阀。III = 出口阀 "

二位三通换向阀, 系列 579

操作: 电子
线圈宽度: 20 mm
压缩空气接口型号: 快插接头
阀功能: 常开
暂载率: 100 %
结构特点: 提动阀
最低环境温度: -15 °C
最高环境温度: 50 °C
最小运行压力: 2 bar
最大运行压力: 8 bar

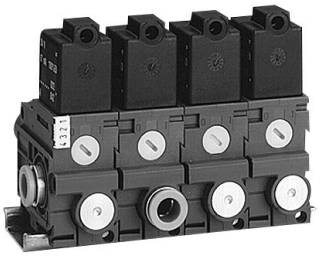

结构	类型	换向原理	压缩空气接口 人口	压缩空气接口 出口	额定电压	先导	手动控制装置	物料号
常开	进气阀	3/2，带弹簧复位	Ø 1/4″	Ø 1/4″	24 V AC	内部	锁定式	5790415320
常开	进气阀	3/2，带弹簧复位	Ø 1/4″	5/16″	24 V AC	内部	锁定式	5790515320
常开	双动滑阀	3/2，带弹簧复位		Ø 1/4″	24 V AC	内部	锁定式	5791515320
常开	配压力接口的双动滑阀	3/2，带弹簧复位	Ø 1/4″	Ø 1/4″	24 V AC	内部	锁定式	5796415320
常开	配压力接口的双动滑阀	3/2，带弹簧复位	Ø 1/4″	5/16″	24 V AC	内部	锁定式	5796515320
常开	终端阀门	3/2，带弹簧复位		Ø 1/4″	24 V AC	内部	锁定式	5792515320
常开	进气阀	3/2，带弹簧复位	Ø 1/4″	Ø 1/4″	110 V AC	内部	锁定式	5790415370
常开	进气阀	3/2，带弹簧复位	5/16″	Ø 1/4″	110 V AC	内部	锁定式	5790515370
常开	双动滑阀	3/2，带弹簧复位		Ø 1/4″	110 V AC	内部	锁定式	5791515370
常开	配压力接口的双动滑阀	3/2，带弹簧复位	Ø 1/4″	Ø 1/4″	110 V AC	内部	锁定式	5796415370
常开	配压力接口的双动滑阀	3/2，带弹簧复位	5/16″	Ø 1/4″	110 V AC	内部	锁定式	5796515370
常开	终端阀门	3/2，带弹簧复位		Ø 1/4″	110 V AC	内部	锁定式	5792515370

尺寸按英寸

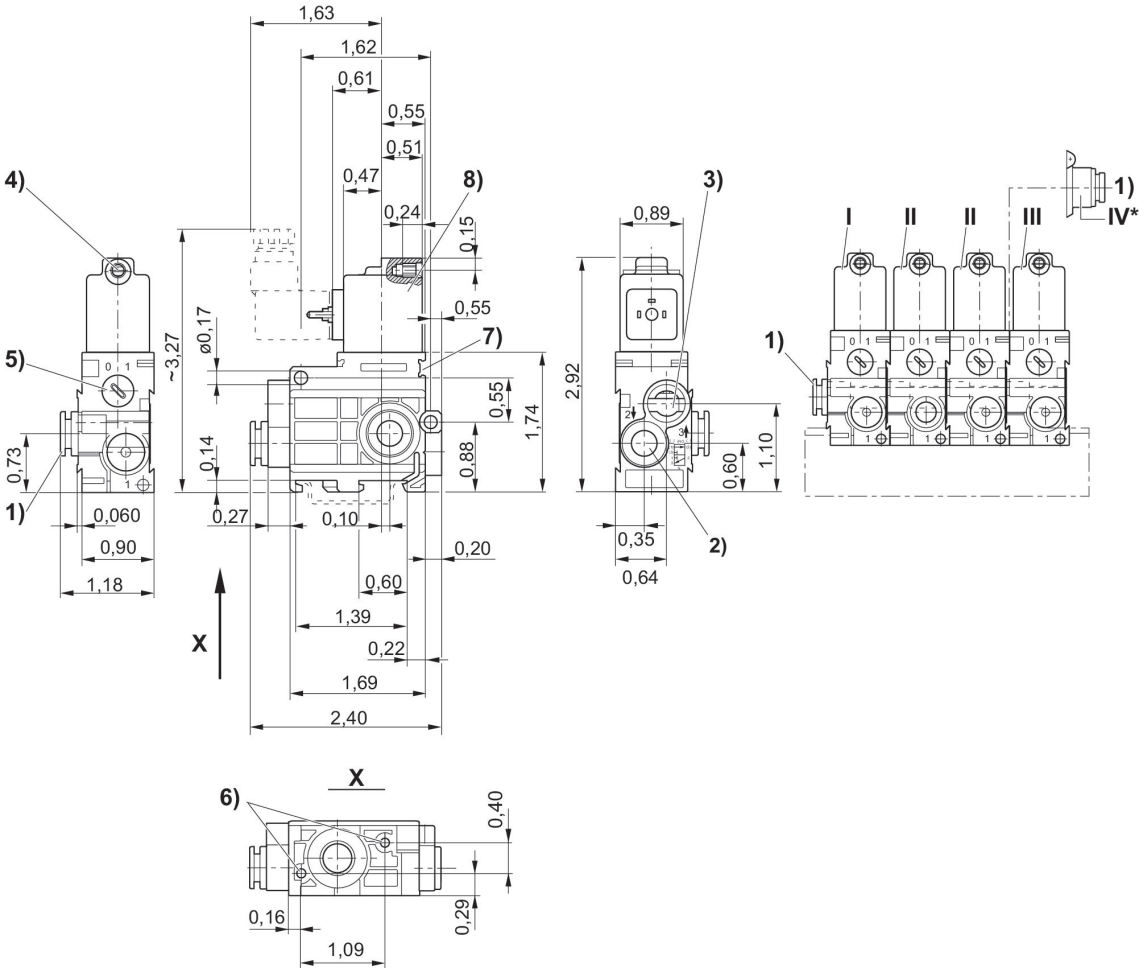

1）接口1 2）接口2 3）排气接口3不允许节流 4）M 5芯Ø 5）手辅助操纵装置 6）盲孔6深度用于板螺钉3、5 7）铭牌固定装置 8）线圈可旋转180° * 空气接口模块（位置IV）安装在耦合阀（位置II）上，用来从右侧进行额外空气供给。取消了端部阀（位置III）。
"I = 入口阀，II = 连接阀。III = 出口阀 "

二位三通换向阀, 系列 579

操作: 电子
线圈宽度: 20 mm
压缩空气接口型号: 快插接头
阀功能: 常开
暂载率: 100 %
结构特点: 提动阀
最低环境温度: -15 °C
最高环境温度: 50 °C
最小运行压力: 2 bar
最大运行压力: 8 bar

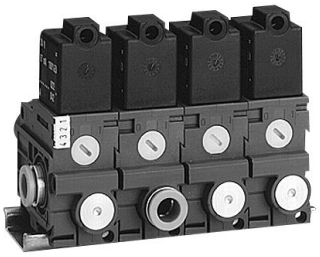

结构	类型	换向原理	压缩空气接口 人口	压缩空气接口 出口	额定电压	先导	手动控制装置	物料号
常开	进气阀	3/2，带弹簧复位	Ø 1/4″	Ø 1/4″	230 V AC	内部	锁定式	5790415380
常开	进气阀	3/2，带弹簧复位	Ø 1/4″	Ø 1/4″	230 V AC	内部	锁定式	5790515380
常开	双动滑阀	3/2，带弹簧复位		Ø 1/4″	230 V AC	内部	锁定式	5791515380
常开	配压力接口的双动滑阀	3/2，带弹簧复位	Ø 1/4″	Ø 1/4″	230 V AC	内部	锁定式	5796415380
常开	配压力接口的双动滑阀	3/2，带弹簧复位	Ø 1/4″	Ø 1/4″	230 V AC	内部	锁定式	5796515380
常开	进气阀	3/2，带弹簧复位	Ø 1/4″	Ø 1/4″	230 V AC	内部	锁定式	5790415780
常开	进气阀	3/2，带弹簧复位	Ø 1/4″	Ø 1/4″	230 V AC	内部	锁定式	5790515780
常开	双动滑阀	3/2，带弹簧复位		Ø 1/4″	230 V AC	内部	锁定式	5791515780
常开	配压力接口的双动滑阀	3/2，带弹簧复位	Ø 1/4″	Ø 1/4″	230 V AC	内部	锁定式	5796415780
常开	配压力接口的双动滑阀	3/2，带弹簧复位	Ø 1/4″	Ø 1/4″	230 V AC	内部	锁定式	5792515380
常开	终端阀门	3/2，带弹簧复位	Ø 1/4″	Ø 1/4″	230 V AC	内部	锁定式	5796515780

尺寸按英寸

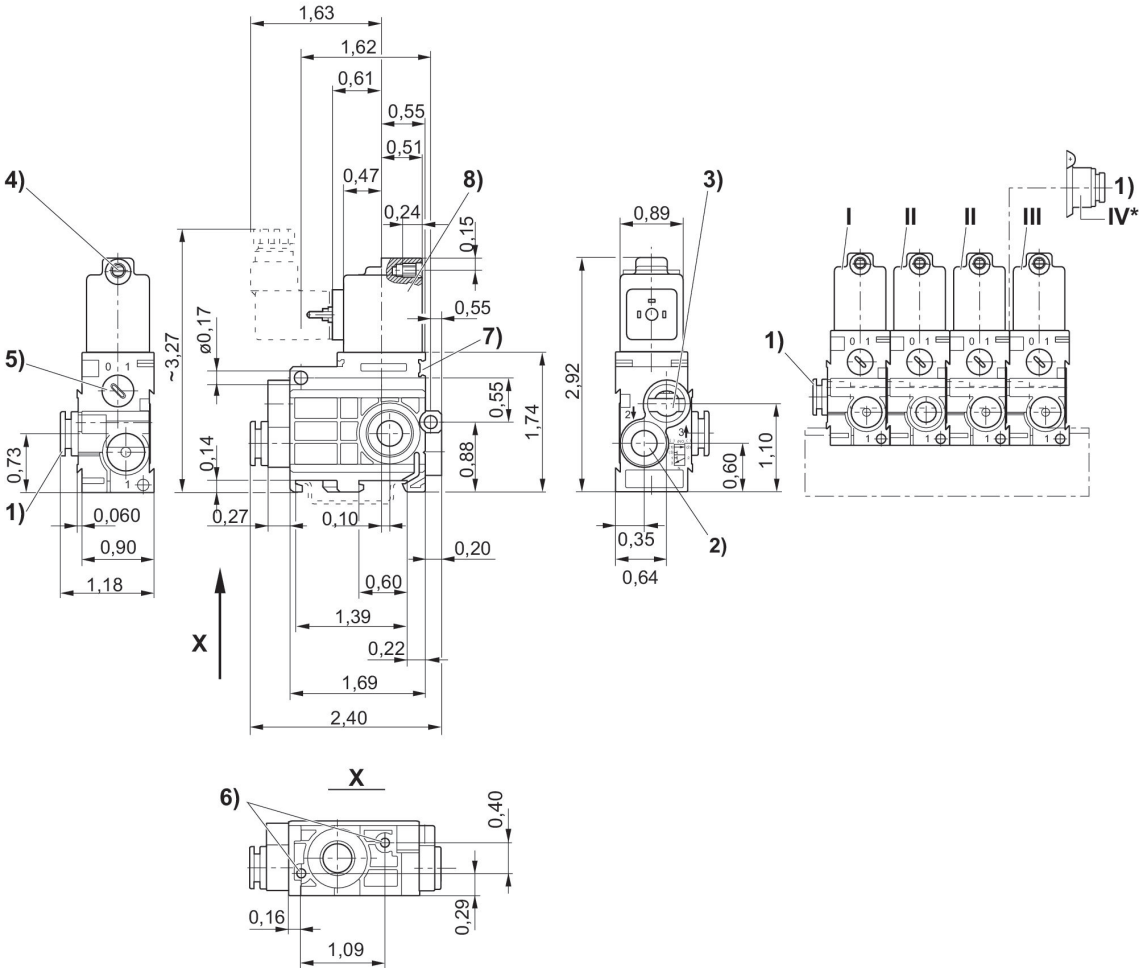

1）接口1 2）接口2 3）排气接口3不允许节流 4）M 5芯Ø 5）手辅助操纵装置 6）盲孔6深度用于板螺钉3、5 7）铭牌固定装置 8）线圈可旋转180° * 空气接口模块（位置IV）安装在耦合阀（位置II）上，用来从右侧进行额外空气供给。取消了端部阀（位置III）。
"I = 入口阀，II = 连接阀。III = 出口阀 "

二位三通换向阀, 系列 579

操作: 电子
线圈宽度: 20 mm
压缩空气接口型号: 快插接头
阀功能: 常开
暂载率: 100 %
结构特点: 提动阀
最低环境温度: -15 °C
最高环境温度: 50 °C
最小运行压力: 2 bar
最大运行压力: 8 bar

结构	类型	换向原理	压缩空气接口 人口	压缩空气接口 出口	额定电压	电压偏差 DC	先导	手动控制装置	物料号
常开	进气阀	3/2，带弹簧复位	Ø 1/4″	Ø 1/4″	24 V DC	-10 % / +10 %	内部	锁定式	5790425320
常开	进气阀	3/2，带弹簧复位	Ø 1/4″	Ø 1/4″	24 V DC	-10 % / +10 %	内部	锁定式	5790525320
常开	双动滑阀	3/2，带弹簧复位		Ø 1/4″	24 V DC	-10 % / +10 %	内部	锁定式	5791525320
常开	配压力接口的双动滑阀	3/2，带弹簧复位	Ø 1/4″	Ø 1/4″	24 V DC	-10 % / +10 %	内部	锁定式	5796425320
常开	配压力接口的双动滑阀	3/2，带弹簧复位	Ø 1/4″	Ø 1/4″	24 V DC	-10 % / +10 %	内部	锁定式	5796525320
常开	终端阀门	3/2，带弹簧复位	Ø 1/4″	Ø 1/4″	24 V DC	-10 % / +10 %	内部	锁定式	5792525320
常开	进气阀	3/2，带弹簧复位	Ø 1/4″	Ø 1/4″	110 V AC		内部	锁定式	5790425370
常开	进气阀	3/2，带弹簧复位	5/16″	Ø 1/4″	110 V AC		内部	锁定式	5790525370
常开	双动滑阀	3/2，带弹簧复位		Ø 1/4″	110 V AC		内部	锁定式	5791525370
常开	配压力接口的双动滑阀	3/2，带弹簧复位	Ø 1/4″	Ø 1/4″	110 V AC		内部	锁定式	5796425370
常开	配压力接口的双动滑阀	3/2，带弹簧复位	5/16″	Ø 1/4″	110 V AC		内部	锁定式	5796525370
常开	终端阀门	3/2，带弹簧复位		Ø 1/4″	110 V AC		内部	锁定式	5792525370

尺寸按英寸

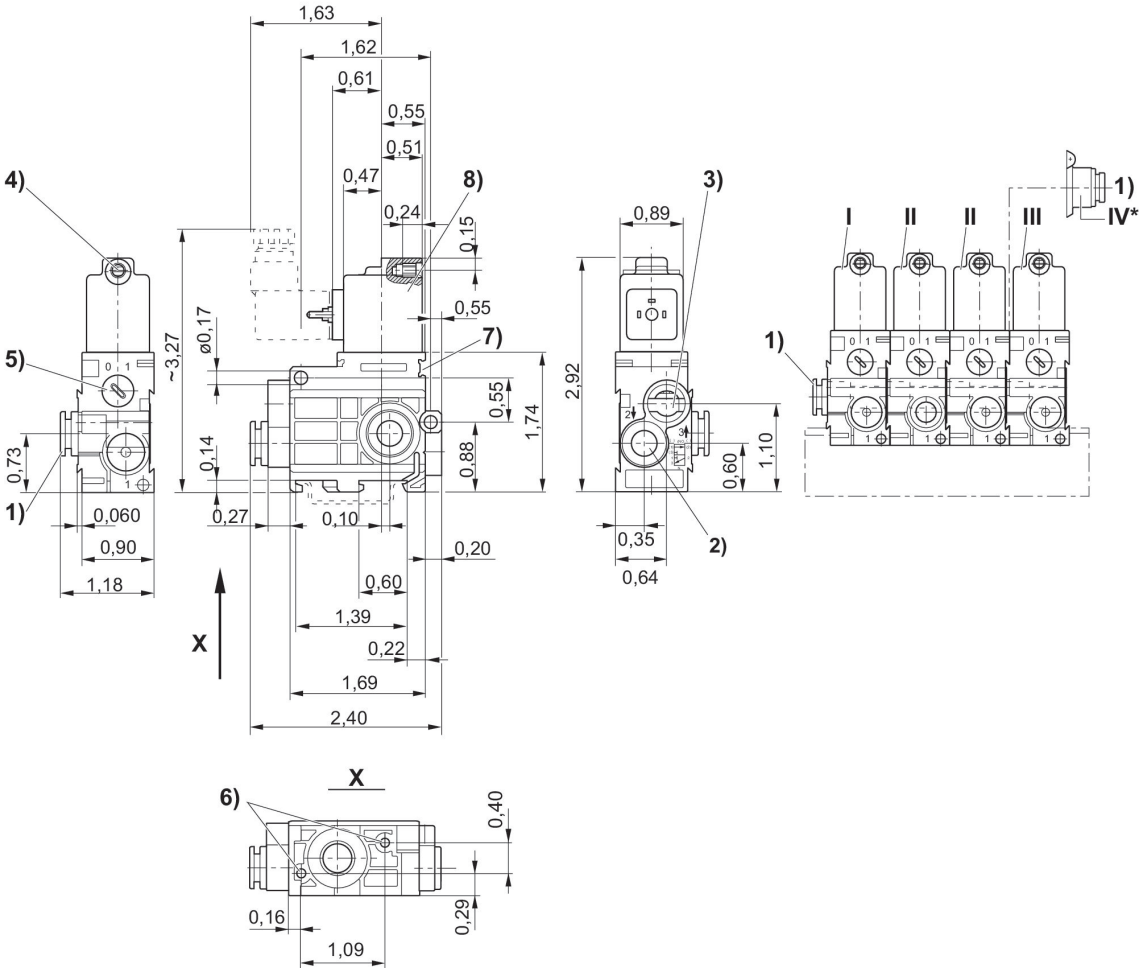

1）接口1 2）接口2 3）排气接口3不允许节流 4）M 5芯Ø 5）手辅助操纵装置 6）盲孔6深度用于板螺钉3、5 7）铭牌固定装置 8）线圈可旋转180° * 空气接口模块（位置IV）安装在耦合阀（位置II）上，用来从右侧进行额外空气供给。取消了端部阀（位置III）。
"I = 入口阀，II = 连接阀。III = 出口阀 "

二位三通换向阀, 系列 579

操作: 电子
线圈宽度: 20 mm
压缩空气接口型号: 快插接头
控制压力最小: 2 bar
最大控制压力: 8 bar
阀功能: 常开
暂载率: 100 %
结构特点: 提动阀
最低环境温度: -15 °C
最高环境温度: 50 °C
最小运行压力: 0.5 bar
最大运行压力: 8 bar

结构	类型	换向原理	压缩空气接口 人口	压缩空气接口 出口	额定电压	电压偏差 DC	控制压力最小 [bar]	最大控制压力 [bar]	先导	物料号
常开	进气阀	3/2，带弹簧复位	Ø 1/4″	Ø 1/4″	12 V DC	-10 % / +10 %	2	8	外部的	5790420310
常开	进气阀	3/2，带弹簧复位	Ø 1/4″	5/16″	12 V DC	-10 % / +10 %	2	8	外部的	5790520310
常开	双动滑阀	3/2，带弹簧复位		Ø 1/4″	12 V DC	-10 % / +10 %	2	8	外部的	5791520310
常开	配压力接口的双动滑阀	3/2，带弹簧复位	Ø 1/4″	Ø 1/4″	12 V DC	-10 % / +10 %	2	8	外部的	5796420310
常开	配压力接口的双动滑阀	3/2，带弹簧复位	5/16″	Ø 1/4″	12 V DC	-10 % / +10 %	2	8	外部的	5796520310
常开	终端阀门	3/2，带弹簧复位		Ø 1/4″	12 V DC	-10 % / +10 %	2	8	外部的	5792520310
常开	进气阀	3/2，带弹簧复位	Ø 1/4″	Ø 1/4″	24 V DC	-10 % / +10 %	2	8	外部的	5790420320
常开	进气阀	3/2，带弹簧复位	5/16″	Ø 1/4″	24 V DC	-10 % / +10 %	2	8	外部的	5790520320
常开	双动滑阀	3/2，带弹簧复位		Ø 1/4″	24 V DC	-10 % / +10 %	2	8	外部的	5791520320
常开	配压力接口的双动滑阀	3/2，带弹簧复位	Ø 1/4″	Ø 1/4″	24 V DC	-10 % / +10 %	2	8	外部的	5796420320
常开	配压力接口的双动滑阀	3/2，带弹簧复位	5/16″	Ø 1/4″	24 V DC	-10 % / +10 %	2	8	外部的	5796520320
常开	终端阀门	3/2，带弹簧复位		Ø 1/4″	24 V DC	-10 % / +10 %	2	8	外部的	5792520320
常开	进气阀	3/2，带弹簧复位	Ø 1/4″	Ø 1/4″	24 V DC	-10 % / +10 %	2	8	外部的	5790420720
常开	进气阀	3/2，带弹簧复位	5/16″	Ø 1/4″	24 V DC	-10 % / +10 %	2	8	外部的	5790520720
常开	双动滑阀	3/2，带弹簧复位		Ø 1/4″	24 V DC	-10 % / +10 %	2	8	外部的	5791520720
常开	配压力接口的双动滑阀	3/2，带弹簧复位	Ø 1/4″	Ø 1/4″	24 V DC	-10 % / +10 %	2	8	外部的	5796420720

结构	类型	换向原理	压缩空气接口 人口	压缩空气接口 出口	额定电压	电压偏差 DC	控制压力最小 [bar]	最大控制压力 [bar]	先导	物料号
常开	配压力接口的双动滑阀	3/2，带弹簧复位	5/16″	Ø 1/4″	24 V DC	-10 % / +10 %	2	8	外部的	5796520720
常开	终端阀门	3/2，带弹簧复位		Ø 1/4″	24 V DC	-10 % / +10 %	2	8	外部的	5792520720

尺寸按英寸

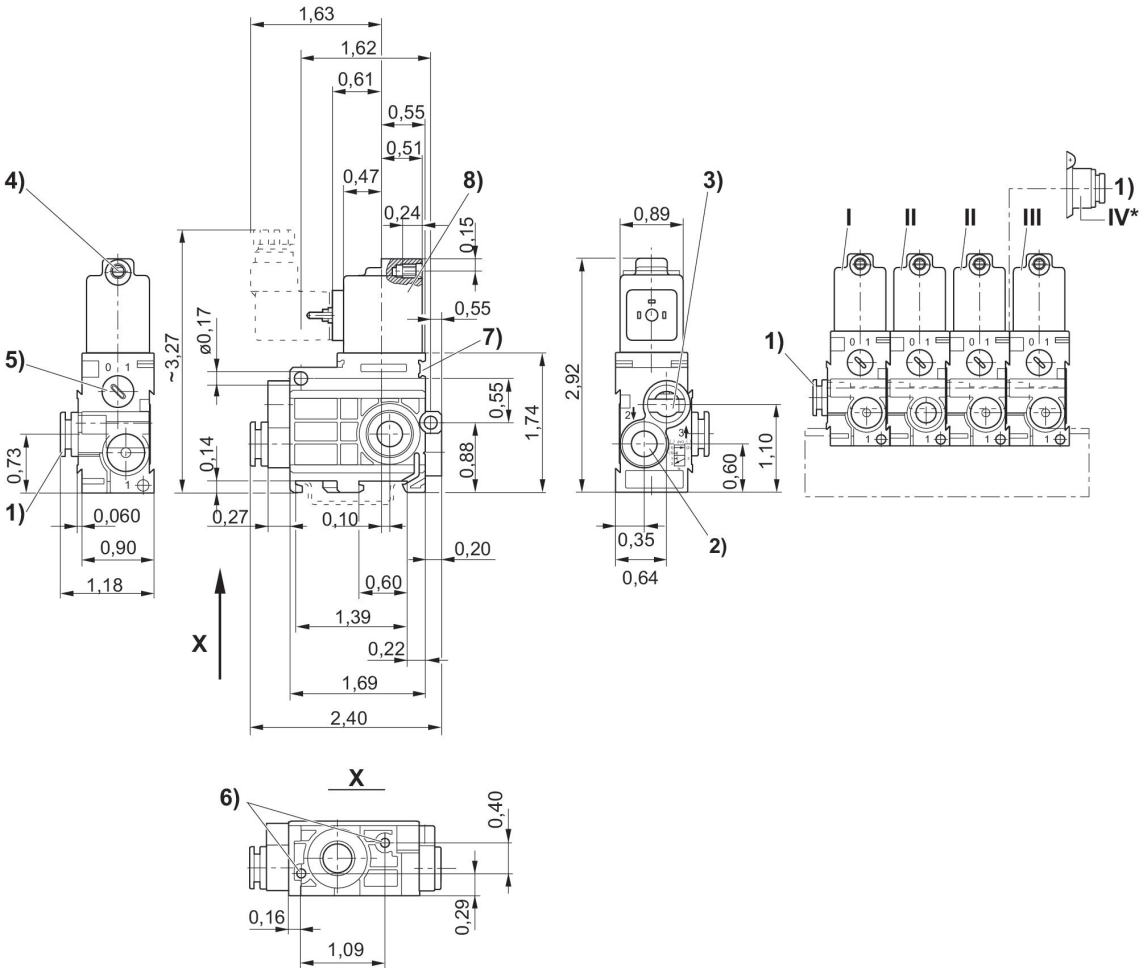

1）接口1 2）接口2 3）排气接口3不允许节流 4）M 5芯Ø 5）手辅助操纵装置 6）盲孔6深度用于板螺钉3、5 7）铭牌固定装置 8）线圈可旋转180° * 空气接口模块（位置IV）安装在耦合阀（位置II）上，用来从右侧进行额外空气供给。取消了端部阀（位置III）。
"I = 入口阀，II = 连接阀。III = 出口阀 "

二位三通换向阀, 系列 579

操作: 电子
线圈宽度: 20 mm
压缩空气接口型号: 快插接头
控制压力最小: 2 bar
最大控制压力: 8 bar
阀功能: 常开
暂载率: 100 %
结构特点: 提动阀
最低环境温度: -15 °C
最高环境温度: 50 °C
最小运行压力: 0.5 bar
最大运行压力: 8 bar

结构	类型	换向原理	压缩空气接口 人口	压缩空气接口 出口	额定电压	控制压力最小 [bar]	最大控制压力 [bar]	先导	物料号
常开	进气阀	3/2，带弹簧复位	Ø 1/4″	Ø 1/4″	230 V AC	2	8	外部的	5790425380
常开	进气阀	3/2，带弹簧复位	5/16″	Ø 1/4″	230 V AC	2	8	外部的	5790525380
常开	双动滑阀	3/2，带弹簧复位		Ø 1/4″	230 V AC	2	8	外部的	5791525380
常开	配压力接口的双动滑阀	3/2，带弹簧复位	Ø 1/4″	Ø 1/4″	230 V AC	2	8	外部的	5796425380
常开	配压力接口的双动滑阀	3/2，带弹簧复位	5/16″	Ø 1/4″	230 V AC	2	8	外部的	5796525380
常开	终端阀门	3/2，带弹簧复位		Ø 1/4″	230 V AC	2	8	外部的	5792525380
常开	进气阀	3/2，带弹簧复位	Ø 1/4″	Ø 1/4″	230 V AC	2	8	外部的	5790425780
常开	进气阀	3/2，带弹簧复位	5/16″	Ø 1/4″	230 V AC	2	8	外部的	5790525780
常开	双动滑阀	3/2，带弹簧复位		Ø 1/4″	230 V AC	2	8	外部的	5791525780
常开	配压力接口的双动滑阀	3/2，带弹簧复位	Ø 1/4″	Ø 1/4″	230 V AC	2	8	外部的	5796425780
常开	配压力接口的双动滑阀	3/2，带弹簧复位	5/16″	Ø 1/4″	230 V AC	2	8	外部的	5796525780
常开	终端阀门	3/2，带弹簧复位		Ø 1/4″	230 V AC	2	8	外部的	5792525780

尺寸按英寸

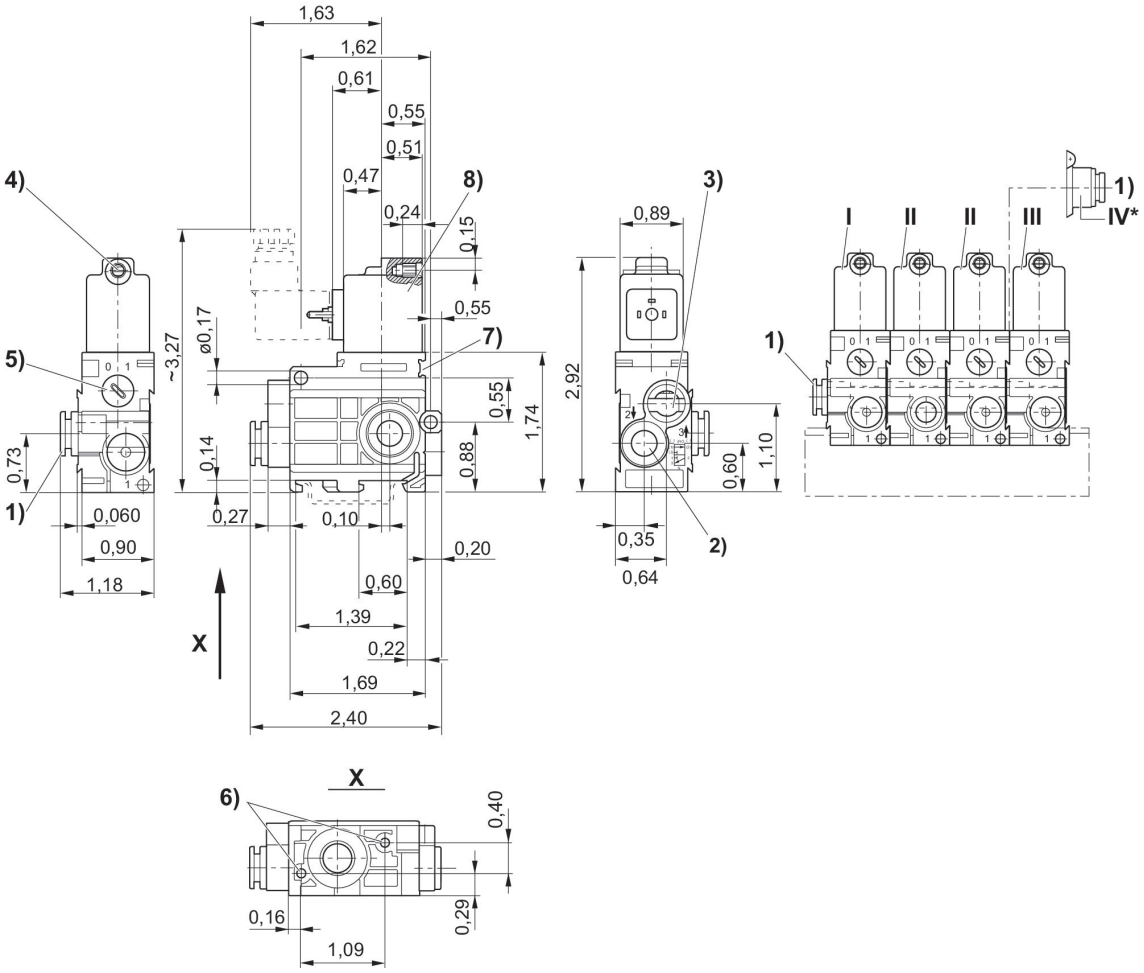

1）接口1 2）接口2 3）排气接口3不允许节流 4）M 5芯Ø 5）手辅助操纵装置 6）盲孔6深度用于板螺钉3、5 7）铭牌固定装置 8）线圈可旋转180° * 空气接口模块（位置IV）安装在耦合阀（位置II）上，用来从右侧进行额外空气供给。取消了端部阀（位置III）。
"I = 入口阀，II = 连接阀。III = 出口阀 "

二位三通换向阀, 系列 579

操作: 电子
线圈宽度: 20 mm
压缩空气接口型号: 快插接头
阀功能: NC
暂载率: 100 %
结构特点: 提动阀
最低环境温度: -15 °C
最高环境温度: 50 °C
最小运行压力: 2 bar
最大运行压力: 8 bar

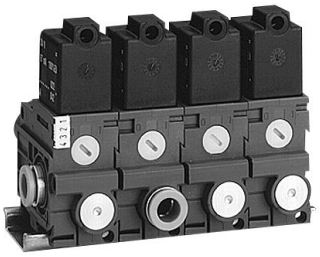

结构	类型	换向原理	压缩空气接口 人口	压缩空气接口 出口	额定电压	电压偏差 DC	先导	手动控制装置	物料号
NC	进气阀	3/2，带弹簧复位	Ø 1/4″	Ø 1/4″	24 V DC	-10 % / +10 %	内部	锁定式	5790405320
NC	进气阀	3/2，带弹簧复位	5/16″	Ø 1/4″	24 V DC	-10 % / +10 %	内部	锁定式	5790505320
NC	双动滑阀	3/2，带弹簧复位		Ø 1/4″	24 V DC	-10 % / +10 %	内部	锁定式	5791505320
NC	配压力接口的双动滑阀	3/2，带弹簧复位	Ø 1/4″	Ø 1/4″	24 V DC	-10 % / +10 %	内部	锁定式	5796405320
NC	配压力接口的双动滑阀	3/2，带弹簧复位	5/16″	Ø 1/4″	24 V DC	-10 % / +10 %	内部	锁定式	5796505320
NC	终端阀门	3/2，带弹簧复位		Ø 1/4″	24 V DC	-10 % / +10 %	内部	锁定式	5792505320
NC	进气阀	3/2，带弹簧复位	Ø 1/4″	Ø 1/4″	110 V AC		内部	锁定式	5790405370
NC	进气阀	3/2，带弹簧复位	5/16″	Ø 1/4″	110 V AC		内部	锁定式	5790505370
NC	双动滑阀	3/2，带弹簧复位		Ø 1/4″	110 V AC		内部	锁定式	5791505370
NC	配压力接口的双动滑阀	3/2，带弹簧复位	Ø 1/4″	Ø 1/4″	110 V AC		内部	锁定式	5796405370
NC	配压力接口的双动滑阀	3/2，带弹簧复位	5/16″	Ø 1/4″	110 V AC		内部	锁定式	5796505370
NC	终端阀门	3/2，带弹簧复位		Ø 1/4″	110 V AC		内部	锁定式	5792505370

尺寸按英寸

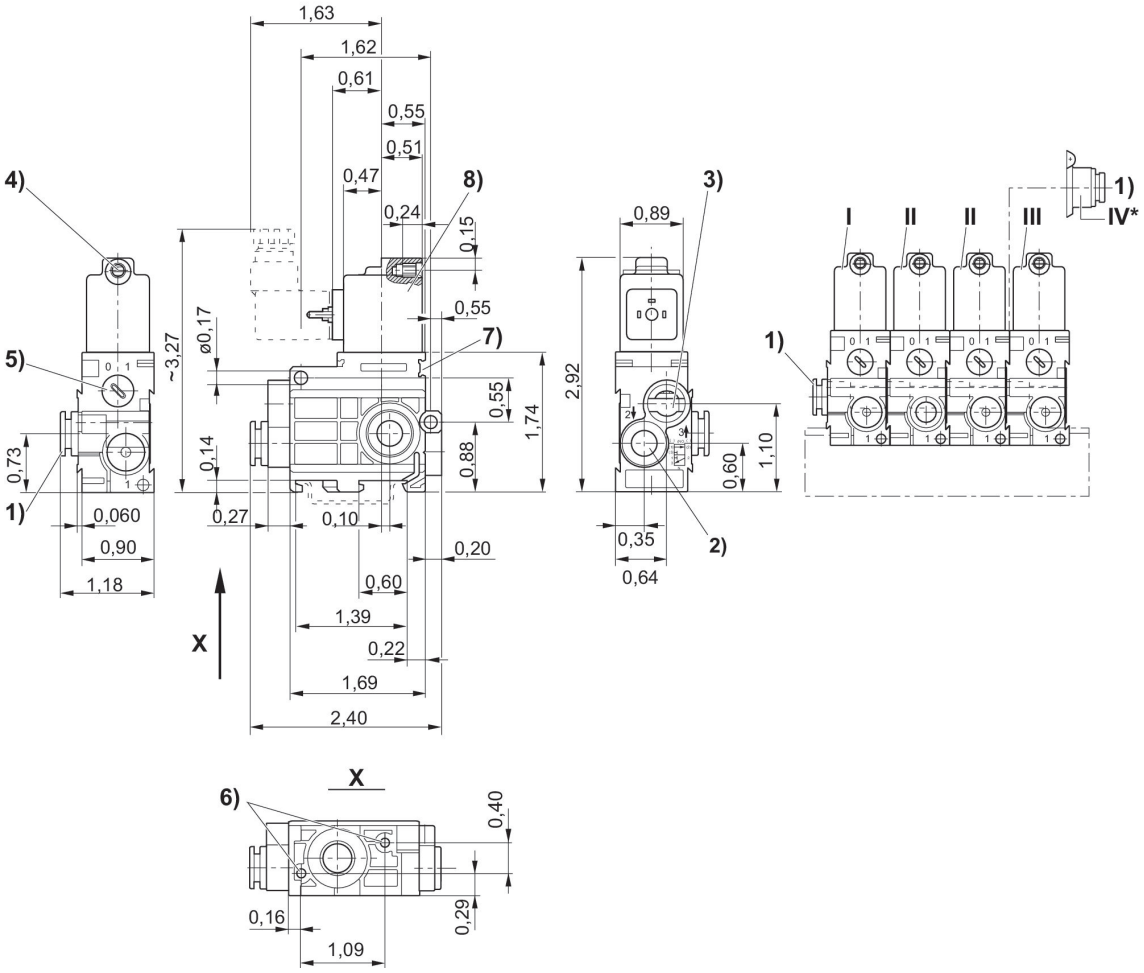

1）接口1 2）接口2 3）排气接口3不允许节流 4）M 5芯Ø 5）手辅助操纵装置 6）盲孔6深度用于板螺钉3、5 7）铭牌固定装置 8）线圈可旋转180° * 空气接口模块（位置IV）安装在耦合阀（位置II）上，用来从右侧进行额外空气供给。取消了端部阀（位置III）。
"I = 入口阀，II = 连接阀。III = 出口阀 "

二位三通换向阀, 系列 579

操作: 电子
线圈宽度: 20 mm
阀功能: NC
暂载率: 100 %
结构特点: 提动阀
最低环境温度: -15 °C
最高环境温度: 50 °C
最小运行压力: 2 bar
最大运行压力: 8 bar

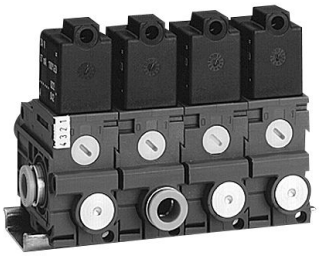

结构	类型	换向原理	压缩空气接口 人口	压缩空气接口 出口	额定电压	电压偏差 DC	先导	手动控制装置	物料号
NC	进气阀	3/2，带弹簧复位	Ø 1/4″	Ø 1/4″	12 V DC	-10 % / +10 %	内部	锁定式	5790400310
NC	进气阀	3/2，带弹簧复位	5/16″	Ø 1/4″	12 V DC	-10 % / +10 %	内部	锁定式	5790500310
NC	双动滑阀	3/2，带弹簧复位		Ø 1/4″	12 V DC	-10 % / +10 %	内部	锁定式	5791500310
NC	配压力接口的双动滑阀	3/2，带弹簧复位	Ø 1/4″	Ø 1/4″	12 V DC	-10 % / +10 %	内部	锁定式	5796400310
NC	配压力接口的双动滑阀	3/2，带弹簧复位	5/16″	Ø 1/4″	12 V DC	-10 % / +10 %	内部	锁定式	5796500310
NC	终端阀门	3/2，带弹簧复位		Ø 1/4″	12 V DC	-10 % / +10 %	内部	锁定式	5792500310
NC	进气阀	3/2，带弹簧复位	Ø 1/4″	Ø 1/4″	24 V DC	-10 % / +10 %	内部	锁定式	5790400320
NC	进气阀	3/2，带弹簧复位	5/16″	Ø 1/4″	24 V DC	-10 % / +10 %	内部	锁定式	5790500320
NC	双动滑阀	3/2，带弹簧复位		Ø 1/4″	24 V DC	-10 % / +10 %	内部	锁定式	5791500320
NC	配压力接口的双动滑阀	3/2，带弹簧复位	Ø 1/4″	Ø 1/4″	24 V DC	-10 % / +10 %	内部	锁定式	5796400320
NC	配压力接口的双动滑阀	3/2，带弹簧复位	5/16″	Ø 1/4″	24 V DC	-10 % / +10 %	内部	锁定式	5796500320
NC	终端阀门	3/2，带弹簧复位		Ø 1/4″	24 V DC	-10 % / +10 %	内部	锁定式	5792500320
NC	进气阀	3/2，带弹簧复位	Ø 1/4″	Ø 1/4″	24 V DC	-10 % / +10 %	内部	锁定式	5790400720
NC	进气阀	3/2，带弹簧复位	5/16″	Ø 1/4″	24 V DC	-10 % / +10 %	内部	锁定式	5790500720
NC	双动滑阀	3/2，带弹簧复位		Ø 1/4″	24 V DC	-10 % / +10 %	内部	锁定式	5791500720
NC	配压力接口的双动滑阀	3/2，带弹簧复位	Ø 1/4″	Ø 1/4″	24 V DC	-10 % / +10 %	内部	锁定式	5796400720
NC	配压力接口的双动滑阀	3/2，带弹簧复位	5/16″	Ø 1/4″	24 V DC	-10 % / +10 %	内部	锁定式	5796500720
NC	终端阀门	3/2，带弹簧复位		Ø 1/4″	24 V DC	-10 % / +10 %	内部	锁定式	5792500720

尺寸按英寸

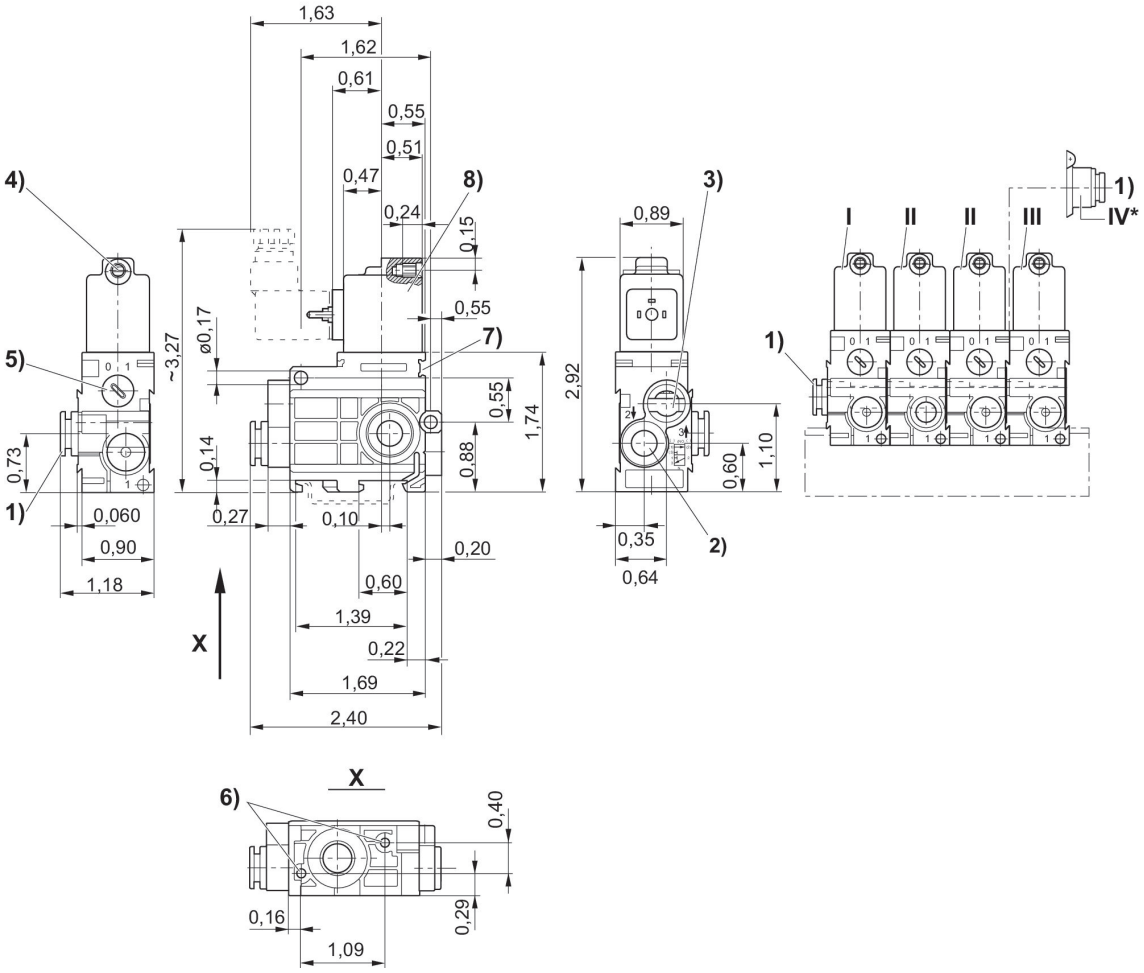

1）接口1 2）接口2 3）排气接口3不允许节流 4）M 5芯Ø 5）手辅助操纵装置 6）盲孔6深度用于板螺钉3、5 7）铭牌固定装置 8）线圈可旋转180° * 空气接口模块（位置IV）安装在耦合阀（位置II）上，用来从右侧进行额外空气供给。取消了端部阀（位置III）。
"I = 入口阀，II = 连接阀。III = 出口阀 "

二位三通换向阀, 系列 579

操作: 电子
线圈宽度: 20 mm
压缩空气接口型号: 快插接头
阀功能: NC
暂载率: 100 %
结构特点: 提动阀
最低环境温度: -15 °C
最高环境温度: 50 °C
最小运行压力: 2 bar
最大运行压力: 8 bar

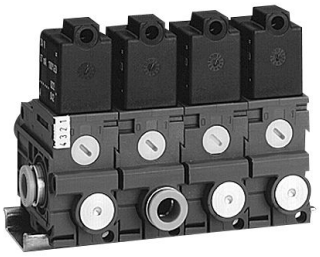

结构	类型	换向原理	压缩空气接口 人口	压缩空气接口 出口	额定电压	先导	手动控制装置	物料号
NC	进气阀	3/2，带弹簧复位	Ø 1/4″	Ø 1/4″	230 V AC	内部	锁定式	5790405380
NC	双动滑阀	3/2，带弹簧复位	5/16″	Ø 1/4″	230 V AC	内部	锁定式	5790505380
NC	配压力接口的双动滑阀	3/2，带弹簧复位		Ø 1/4″	230 V AC	内部	锁定式	5791505380
NC	配压力接口的双动滑阀	3/2，带弹簧复位	Ø 1/4″	Ø 1/4″	230 V AC	内部	锁定式	5796405380
NC	配压力接口的双动滑阀	3/2，带弹簧复位	5/16″	Ø 1/4″	230 V AC	内部	锁定式	5796505380
NC	终端阀门	3/2，带弹簧复位		Ø 1/4″	230 V AC	内部	锁定式	5792505380
NC	进气阀	3/2，带弹簧复位	Ø 1/4″	Ø 1/4″	230 V AC	内部	锁定式	5790405780
NC	进气阀	3/2，带弹簧复位	5/16″	Ø 1/4″	230 V AC	内部	锁定式	5790505780
NC	双动滑阀	3/2，带弹簧复位		Ø 1/4″	230 V AC	内部	锁定式	5791505780
NC	配压力接口的双动滑阀	3/2，带弹簧复位	Ø 1/4″	Ø 1/4″	230 V AC	内部	锁定式	5796405780
NC	配压力接口的双动滑阀	3/2，带弹簧复位	5/16″	Ø 1/4″	230 V AC	内部	锁定式	5796505780
NC	终端阀门	3/2，带弹簧复位		Ø 1/4″	230 V AC	内部	锁定式	5792505780

尺寸按英寸

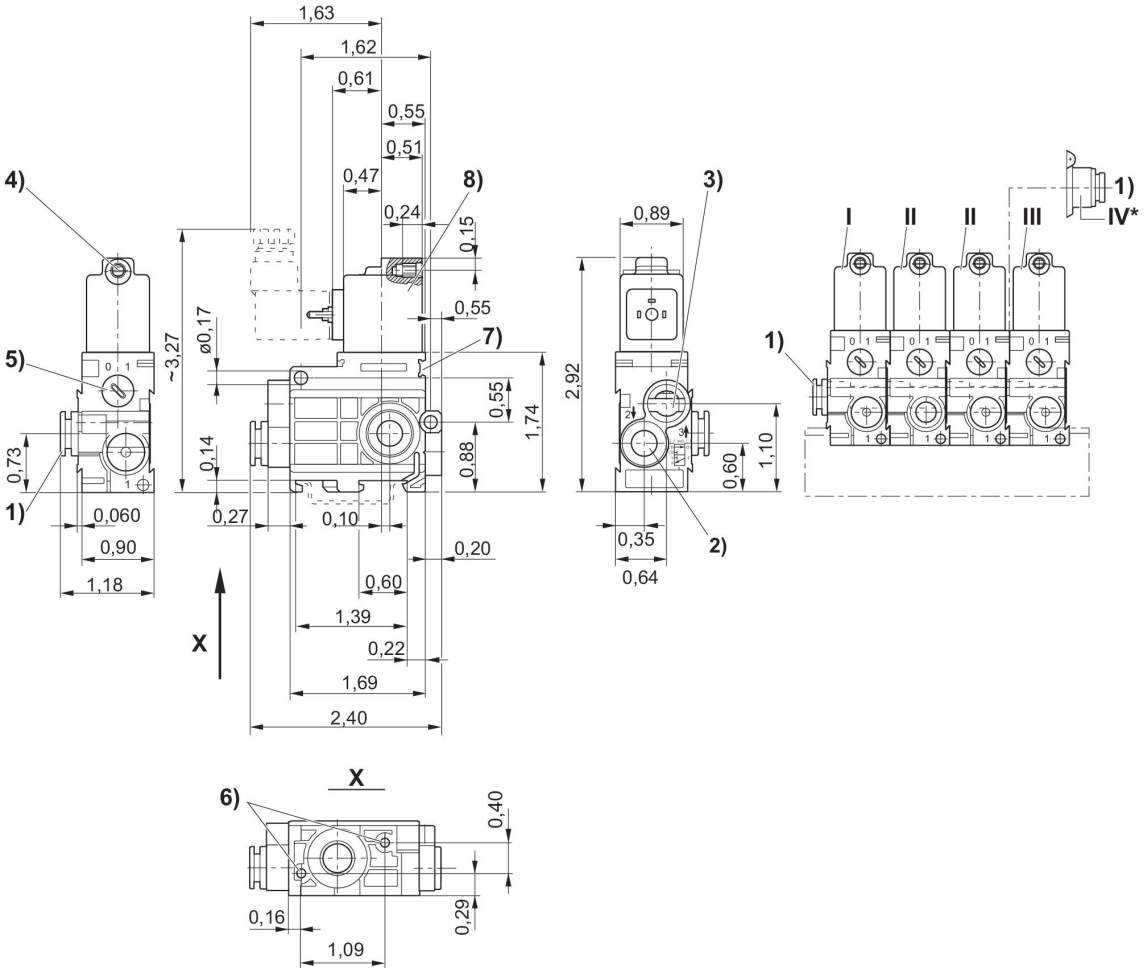

1）接口1 2）接口2 3）排气接口3不允许节流 4）M 5芯Ø 5）手辅助操纵装置 6）盲孔6深度用于板螺钉3、5 7）铭牌固定装置 8）线圈可旋转180° * 空气接口模块（位置IV）安装在耦合阀（位置II）上，用来从右侧进行额外空气供给。取消了端部阀（位置III）。
"I = 入口阀，II = 连接阀。III = 出口阀 "

二位三通换向阀, 系列 579

操作: 电子
线圈宽度: 20 mm
压缩空气接口型号: 快插接头
控制压力最小: 2 bar
最大控制压力: 8 bar
阀功能: NC
暂载率: 100 %
结构特点: 提动阀
最低环境温度: -15 °C
最高环境温度: 50 °C
最小运行压力: 0.5 bar
最大运行压力: 8 bar

结构	类型	换向原理	压缩空气接口 人口	压缩空气接口 出口	额定电压	控制压力最小 [bar]	最大控制压力 [bar]	先导	物料号
NC	进气阀	3/2，带弹簧复位	Ø 1/4″	Ø 1/4″	24 V AC	2	8	外部的	5790475320
NC	进气阀	3/2，带弹簧复位	5/16″	Ø 1/4″	24 V AC	2	8	外部的	5790575320
NC	双动滑阀	3/2，带弹簧复位		Ø 1/4″	24 V AC	2	8	外部的	5791575320
NC	配压力接口的双动滑阀	3/2，带弹簧复位	Ø 1/4″	Ø 1/4″	24 V AC	2	8	外部的	5796475320
NC	配压力接口的双动滑阀	3/2，带弹簧复位	5/16″	Ø 1/4″	24 V AC	2	8	外部的	5796575320
NC	终端阀门	3/2，带弹簧复位		Ø 1/4″	24 V AC	2	8	外部的	5792575320
NC	进气阀	3/2，带弹簧复位	Ø 1/4″	Ø 1/4″	110 V AC	2	8	外部的	5790475370
NC	进气阀	3/2，带弹簧复位	5/16″	Ø 1/4″	110 V AC	2	8	外部的	5790575370
NC	双动滑阀	3/2，带弹簧复位		Ø 1/4″	110 V AC	2	8	外部的	5791575370
NC	配压力接口的双动滑阀	3/2，带弹簧复位	Ø 1/4″	Ø 1/4″	110 V AC	2	8	外部的	5796475370
NC	配压力接口的双动滑阀	3/2，带弹簧复位	5/16″	Ø 1/4″	110 V AC	2	8	外部的	5796575370
NC	终端阀门	3/2，带弹簧复位		Ø 1/4″	110 V AC	2	8	外部的	5792575370

尺寸按英寸

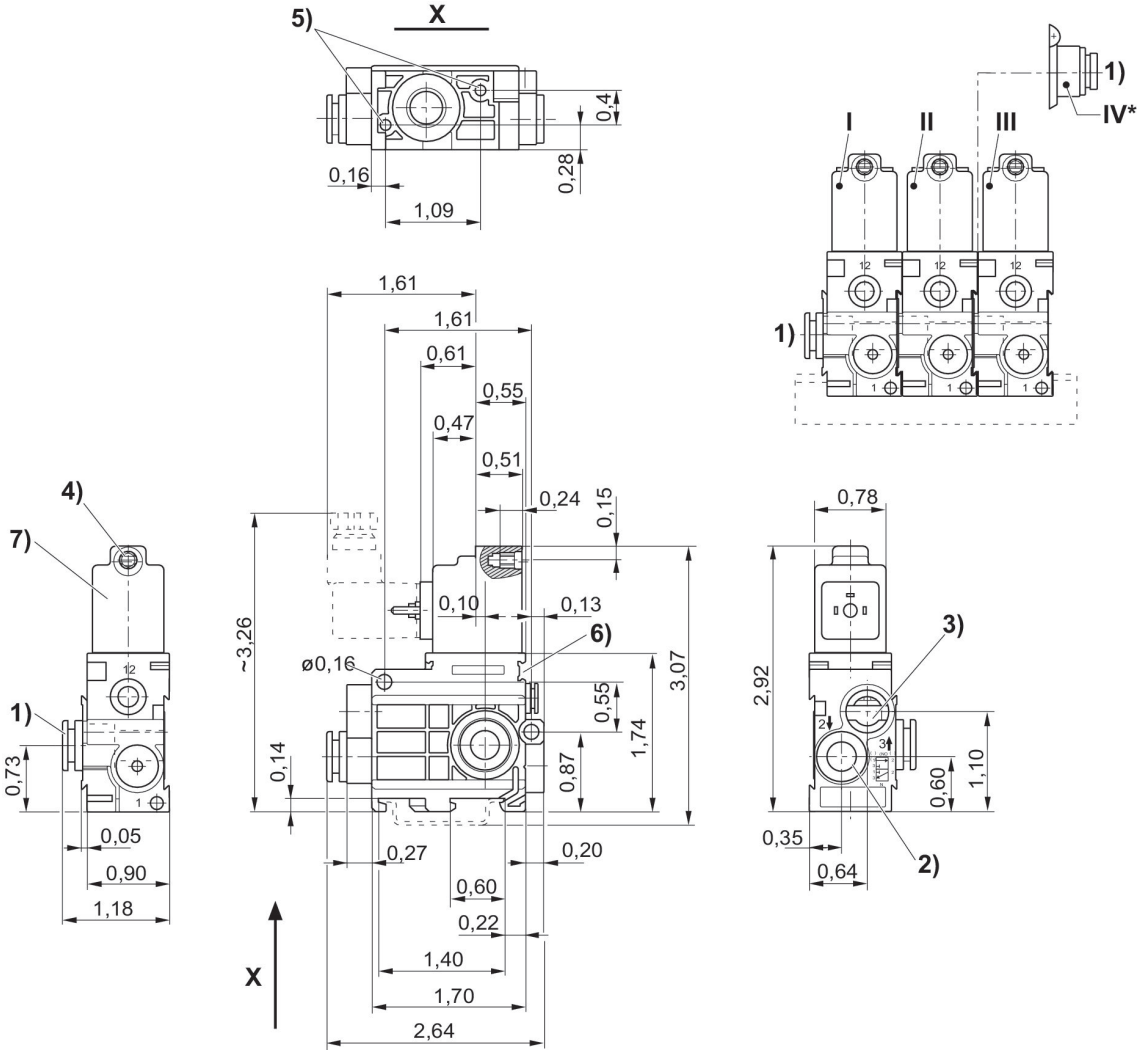

1) 接口1 2) 接口2 3) 接口3 排气不得节流 4) 核心-Ø 用于M 5 5) 盲孔6 金属螺丝3,5 6) 标牌的安装空间。 7) 线圈旋转 180° 8) 接口12 * 通风接口模块(位置 4) 安装在连锁阀门上(位置 2) 允许从右侧供气. 终端阀门(位置 3) 取消
"I = 入口阀 , II = 连接阀。III = 出口阀 "

二位三通换向阀, 系列 579

操作: 电子
线圈宽度: 20 mm
压缩空气接口型号: 快插接头
压缩空气 接口 出口: Ø 1/4″
控制压力最小: 2 bar
最大控制压力: 8 bar
暂载率: 100 %
结构特点: 提动阀
最低环境温度: -15 °C
最高环境温度: 50 °C
最小运行压力: 0.5 bar
最大运行压力: 8 bar

结构	类型	换向原理	压缩空气接口 人口	压缩空气接口 出口	额定电压	控制压力最小 [bar]	最大控制压力 [bar]	先导	物料号
NC	进气阀	3/2，带弹簧复位	Ø 1/4″	Ø 1/4″	230 V AC	2	8	外部的	5790475380
NC	进气阀	3/2，带弹簧复位	5/16″	Ø 1/4″	230 V AC	2	8	外部的	5790575380
NC	双动滑阀	3/2，带弹簧复位		Ø 1/4″	230 V AC	2	8	外部的	5791575380
NC	进气阀	3/2，带弹簧复位	Ø 1/4″	Ø 1/4″	230 V AC	2	8	外部的	5790475780
NC	进气阀	3/2，带弹簧复位	5/16″	Ø 1/4″	230 V AC	2	8	外部的	5790575780
NC	配压力接口的双动滑阀	3/2，带弹簧复位	Ø 1/4″	Ø 1/4″	230 V AC	2	8	外部的	5796475380
NC	双动滑阀	3/2，带弹簧复位		Ø 1/4″	230 V AC	2	8	外部的	5791575780
NC	配压力接口的双动滑阀	3/2，带弹簧复位	Ø 1/4″	Ø 1/4″	230 V AC	2	8	外部的	5796475780
NC	配压力接口的双动滑阀	3/2，带弹簧复位	5/16″	Ø 1/4″	230 V AC	2	8	外部的	5796575380
NC	配压力接口的双动滑阀	3/2，带弹簧复位	5/16″	Ø 1/4″	230 V AC	2	8	外部的	5796575780
NC	终端阀门	3/2，带弹簧复位		Ø 1/4″	230 V AC	2	8	外部的	5792575380
NC	终端阀门	3/2，带弹簧复位		Ø 1/4″	230 V AC	2	8	外部的	5792575780

尺寸按英寸

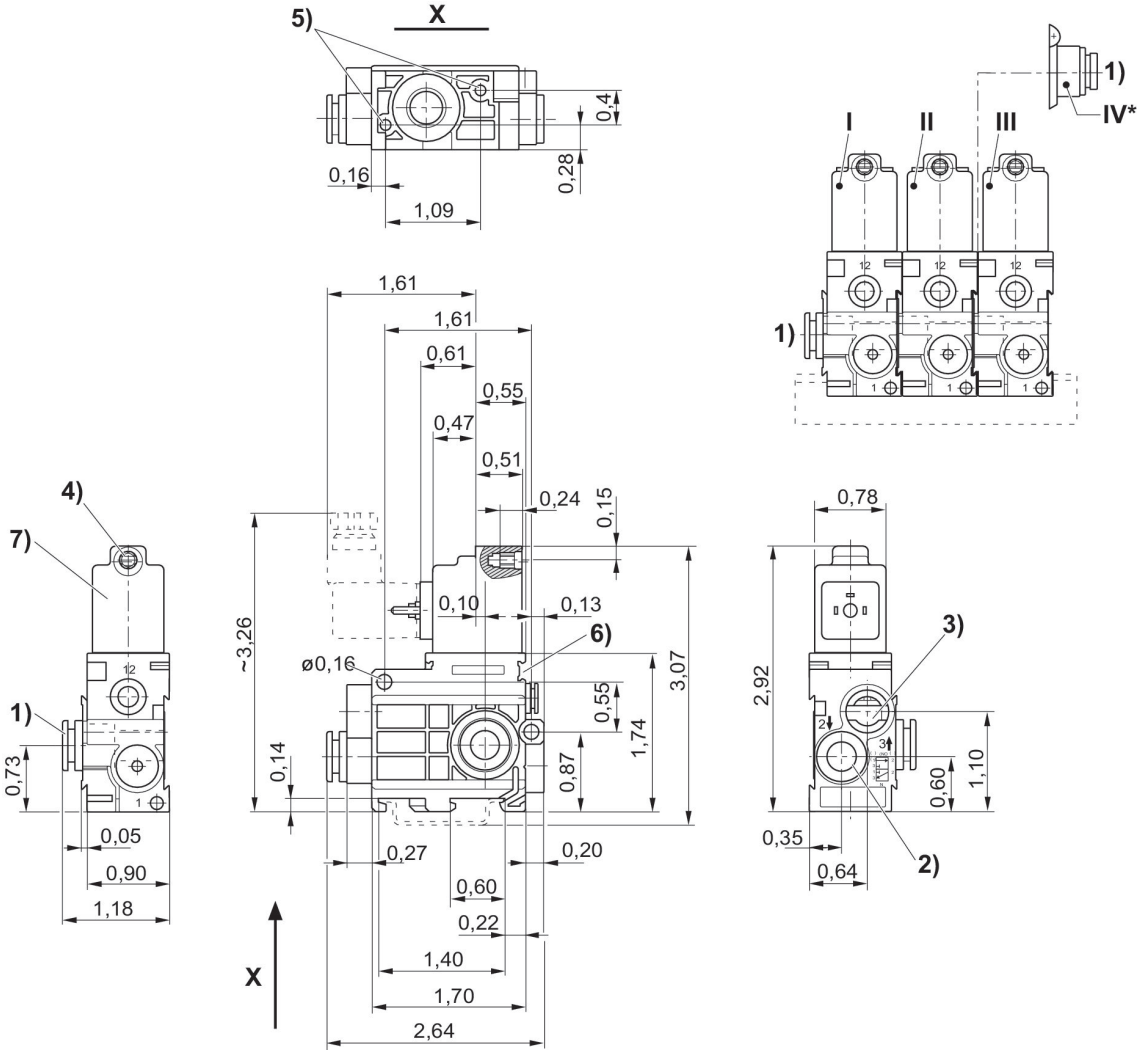

1) 接口1 2) 接口2 3) 接口3 排气不得节流 4) 核心-Ø 用于M 5 5) 盲孔6 金属螺丝3,5 6) 标牌的安装空间。 7) 线圈旋转 180° 8) 接口12 * 通风接口模块(位置 4) 安装在连锁阀门上(位置 2) 允许从右侧供气. 终端阀门(位置 3) 取消
"I = 入口阀 , II = 连接阀。III = 出口阀 "

二位三通换向阀, 系列 579

操作: 电子
线圈宽度: 20 mm
压缩空气接口型号: 快插接头
压缩空气 接口 出口: Ø 1/4″
控制压力最小: 2 bar
最大控制压力: 8 bar
阀功能: NC
暂载率: 100 %
结构特点: 提动阀
最低环境温度: -15 °C
最高环境温度: 50 °C
最小运行压力: 0.5 bar
最大运行压力: 8 bar

结构	类型	换向原理	压缩空气接口 人口	压缩空气接口 出口	额定电压	电压偏差 DC	控制压力最小 [bar]	最大控制压力 [bar]	先导	手动控制装置	物料号
NC	进气阀	3/2，带弹簧复位		Ø 1/4″	12 V DC	-10 % / +10 %	2	8	外部的	锁定式	5790470310
NC	进气阀	3/2，带弹簧复位	5/16″	Ø 1/4″	12 V DC	-10 % / +10 %	2	8	外部的	锁定式	5790570310
NC	双动滑阀	3/2，带弹簧复位		Ø 1/4″	12 V DC	-10 % / +10 %	2	8	外部的	锁定式	5791570310
NC	配压力接口的双动滑阀	3/2，带弹簧复位		Ø 1/4″	12 V DC	-10 % / +10 %	2	8	外部的	锁定式	5796470310
NC	配压力接口的双动滑阀	3/2，带弹簧复位	5/16″	Ø 1/4″	12 V DC	-10 % / +10 %	2	8	外部的	锁定式	5796570310
NC	终端阀门	3/2，带弹簧复位		Ø 1/4″	12 V DC	-10 % / +10 %	2	8	外部的	锁定式	5792570310
NC	进气阀	3/2，带弹簧复位	Ø 1/4″	Ø 1/4″	24 V DC	-10 % / +10 %	2	8	外部的	锁定式	5790470320
NC	进气阀	3/2，带弹簧复位	5/16″	Ø 1/4″			2	8	外部的	锁定式	5790570320
NC	双动滑阀	3/2，带弹簧复位		Ø 1/4″			2	8	外部的	锁定式	5791570320
NC	配压力接口的双动滑阀	3/2，带弹簧复位	Ø 1/4″	Ø 1/4″			2	8	外部的	锁定式	5796470320
NC	配压力接口的双动滑阀	3/2，带弹簧复位	5/16″	Ø 1/4″			2	8	外部的	锁定式	5796570320
NC	终端阀门	3/2，带弹簧复位		Ø 1/4″			2	8	外部的	锁定式	5792570320
NC	进气阀	3/2，带弹簧复位	Ø 1/4″	Ø 1/4″	24 V DC	-10 % / +10 %	2	8	外部的	锁定式	5790470720
	进气阀	3/2，带弹簧复位	5/16″	Ø 1/4″	24 V DC	-10 % / +10 %	2	8	外部的	锁定式	5790570720
NC	双动滑阀	3/2，带弹簧复位		Ø 1/4″	24 V DC	-10 % / +10 %	2	8	外部的	锁定式	5791570720
NC	配压力接口的双动滑阀	3/2，带弹簧复位	Ø 1/4″	Ø 1/4″	24 V DC	-10 % / +10 %	2	8	外部的	锁定式	5796470720

结构	类型	换向原理	压缩空气接口 人口	压缩空气接口 出口	额定电压	电压偏差 DC	控制压力最小 [bar]	最大控制压力 [bar]	先导	手动控制装置	物料号
NC	配压力接口的双动滑阀	3/2，带弹簧复位	5/16″	Ø 1/4″	24 V DC	-10 % / +10 %	2	8	外部的	锁定式	5796570720
NC	终端阀门	3/2，带弹簧复位		Ø 1/4″	24 V DC	-10 % / +10 %	2	8	外部的	锁定式	5792570720

尺寸按英寸

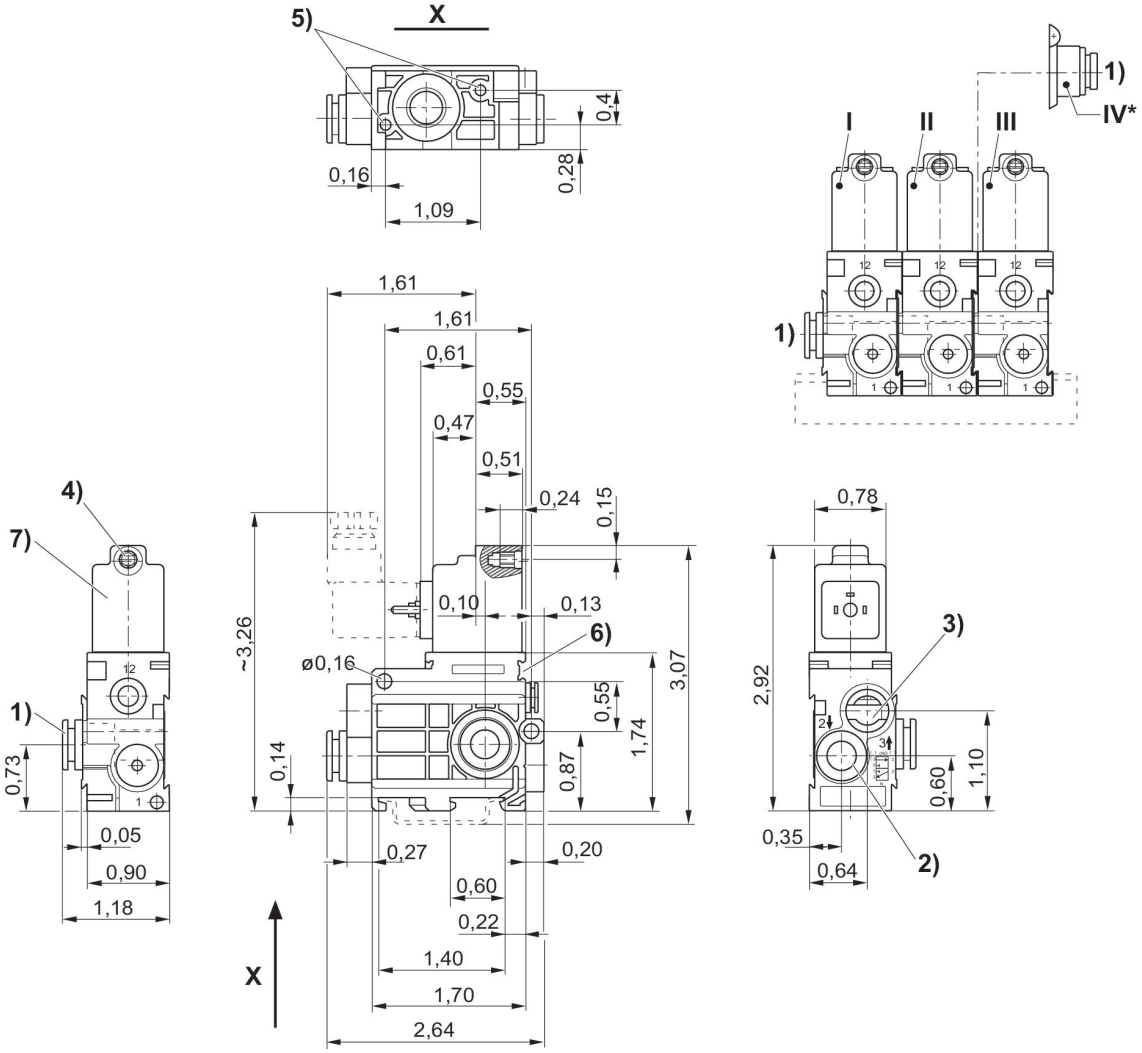

1) 接口1 2) 接口2 3) 接口3 排气不得节流 4) 核心-Ø 用于M 5 5) 盲孔6 金属螺丝3,5 6) 标牌的安装空间。 7) 线圈旋转 180° 8) 接口12 * 通风接口模块(位置 4) 安装在连锁阀门上(位置 2) 允许从右侧供气. 终端阀门(位置 3) 取消
"I = 入口阀，II = 连接阀。III = 出口阀 "

二位三通换向阀, 系列 579, 单阀

操作: 气动
控制压力最小: 2 bar
最大控制压力: 10 bar
结构特点: 提动阀
最低环境温度: -15 °C
最高环境温度: 60 °C
最小运行压力: 0.5 bar
最大运行压力: 8 bar

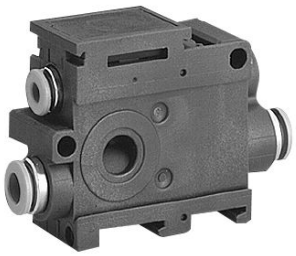

结构	类型	压缩空气 接口 人口	压缩空气 接口 出口	控制压力最小 [bar]	最大控制压力 [bar]	物料号
NC	单阀	Ø 6x1	Ø 6x1	2	10	5794400000
NC	单阀	Ø 8x1	Ø 8x1	2	10	5794600000
常开	单阀	Ø 6x1	Ø 6x1	2	10	5794400010
常开	单阀	Ø 8x1	Ø 8x1	2	10	5794600010

规格

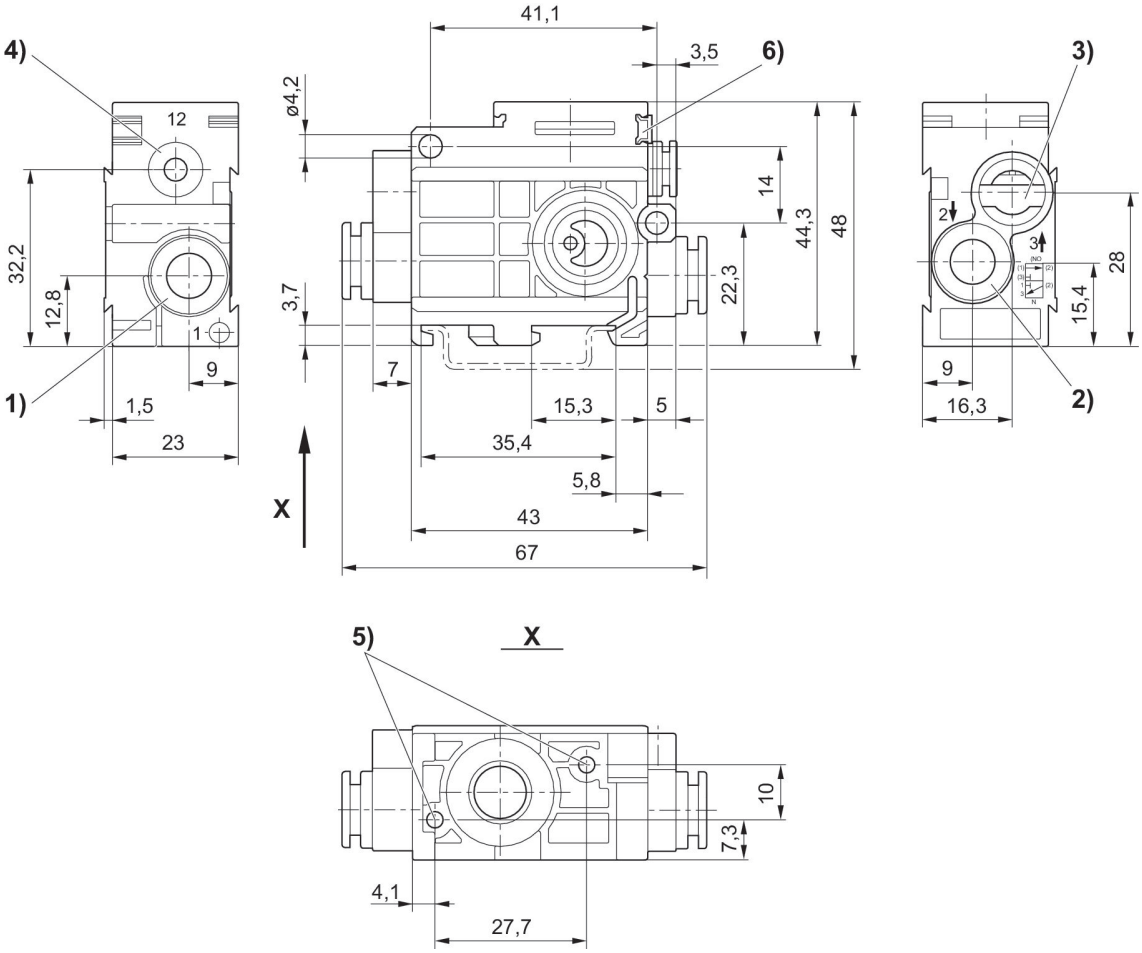

1) 接口 1 2) 接口 2 3) 排气接口3 不得节流 4) 接口12 5)盲孔6 金属螺丝深度3,5 6) 标牌的安装空间

二位三通换向阀, 系列 579, 阀组

操作: 气动
压缩空气接口型号: 快插接头
压缩空气 接口 出口: Ø 8x1
控制压力最小: 2 bar
结构特点: 提动阀
最低环境温度: -15 °C
最高环境温度: 60 °C
最小运行压力: 0.5 bar
最大运行压力: 8 bar

结构	类型	压缩空气 接口 出口	控制压力最小 [bar]	物料号
NC	进气阀	Ø 8x1	2	5790600000
NC	双动滑阀	Ø 8x1	2	5791600000
NC	终端阀门	Ø 8x1	2	5792600000
常开	进气阀	Ø 8x1	2	5790600010
常开	双动滑阀	Ø 8x1	2	5791600010
常开	终端阀门	Ø 8x1	2	5792600010

规格

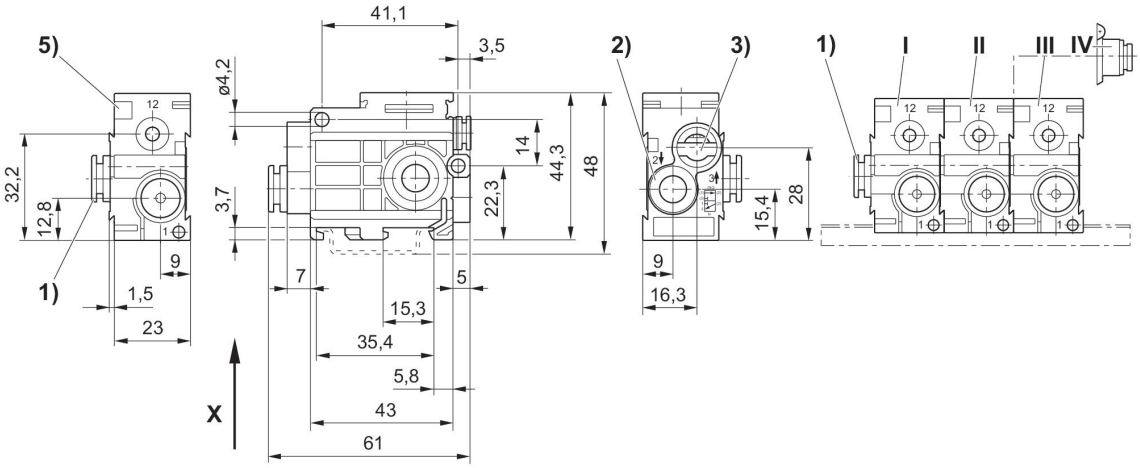

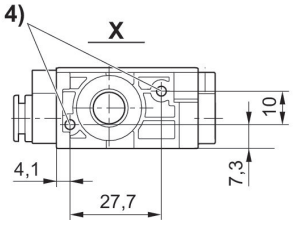

1) 接口 1 2) 接口 2 3) 排气接口3 不得节流 4) 盲孔6 金属螺丝深度3,5 6) 标牌的安装空间 * 通风接口模块(Pos. IV) 安装在连锁阀门上(位置 II) 允许从右侧供气. 终端阀门(位置 III) 取消
进气阀 (位置1)

二位二通阀, 系列 589

流量: 50 l/min
操作: 电子
线圈宽度: 20 mm
电气连接 2, 螺纹尺寸: ISO 15217, C 型
压缩空气接口型号: 快插接头
压缩空气 接口 人口: Ø 6x1
压缩空气 接口 出口: Ø 6x1
阀功能: NC
暂载率: 100 %
结构特点: 提动阀
最低环境温度: -15 °C
最高环境温度: 50 °C
最小运行压力: 0 bar
最大运行压力: 7 bar

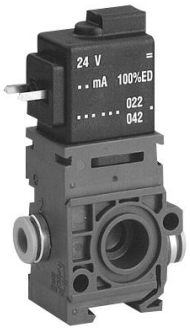

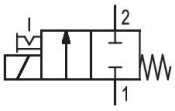

结构	类型	换向原理	压缩空气 接口 人口	压缩空气 接口 出口	额定电压	电压偏差 DC	手动控制装置	物料号
NC	单阀	2/2 NC，带弹簧复位	Ø 6x1	Ø 6x1	24 V DC	-10 % / +10 %	锁定式	5894000220

规格

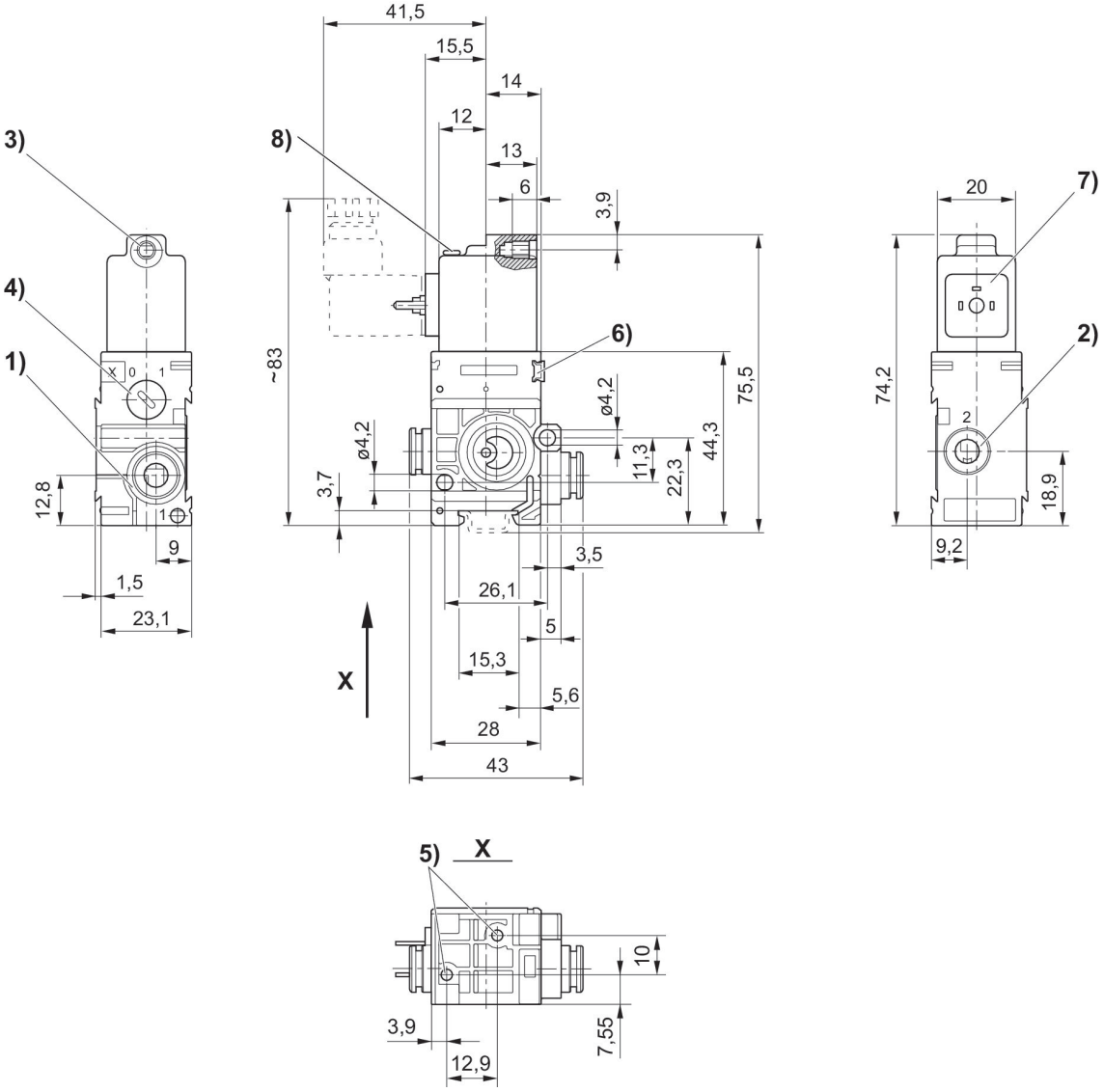

1) 接口1 2) 接口2 3) 接口3 核心-Ø 用于M5 4) 手工辅助操作 5) 盲孔6 金属螺丝3,5 6) 标牌的安装空间 7) 线圈旋转 180° 8) 发光二极管

二位三通换向阀, 系列 589, 单阀, NC

操作: 电子
线圈宽度: 20 mm
电气连接 2, 螺纹尺寸: ISO 15217, C 型
压缩空气接口型号: 快插接头
压缩空气连接 排气: Ø 8x1
阀功能: NC
暂载率: 100 %
结构特点: 提动阀
最低环境温度: -15 °C
最高环境温度: 50 °C
最小运行压力: 3 bar
最大运行压力: 8 bar

结构	类型	换向原理	压缩空气接口 人口	压缩空气接口 出口	压缩空气连接 排气	额定电压	电压偏差 DC	先导	手动控制装置	发光二极管	物料号
NC	单阀	3/2，带弹簧复位	Ø 6x1	Ø 6x1	Ø 8x1	12 V DC	-10 % / +10 %	内部	锁定式		5894400210
NC	单阀	3/2，带弹簧复位	Ø 6x1	Ø 6x1	Ø 8x1	24 V DC	-10 % / +10 %	内部	锁定式		5894400220
NC	单阀	3/2，带弹簧复位	Ø 6x1	Ø 6x1	Ø 8x1	24 V DC	-10 % / +10 %	内部	锁定式	红色	5894400620
NC	单阀	3/2，带弹簧复位	Ø 6x1	Ø 6x1	Ø 8x1	24 V AC		内部	锁定式		5894405220
NC	单阀	3/2，带弹簧复位	Ø 6x1	Ø 6x1	Ø 8x1	110 V AC		内部	锁定式		5894405270
NC	单阀	3/2，带弹簧复位	Ø 6x1	Ø 6x1	Ø 8x1	230 V AC		内部	锁定式		5894405280
NC	单阀	3/2，带弹簧复位	Ø 6x1	Ø 6x1	Ø 8x1	230 V AC		内部	锁定式	红色	5894405680
NC	单阀	3/2，带弹簧复位	Ø 8x1	Ø 8x1	Ø 8x1	12 V DC	-10 % / +10 %	内部	锁定式		5894600210
NC	单阀	3/2，带弹簧复位	Ø 8x1	Ø 8x1	Ø 8x1	24 V DC	-10 % / +10 %	内部	锁定式		5894600220
NC	单阀	3/2，带弹簧复位	Ø 8x1	Ø 8x1	Ø 8x1	24 V DC	-10 % / +10 %	内部	锁定式	红色	5894600620
NC	单阀	3/2，带弹簧复位	Ø 8x1	Ø 8x1	Ø 8x1	24 V AC		内部	锁定式		5894605220
NC	单阀	3/2，带弹簧复位	Ø 8x1	Ø 8x1	Ø 8x1	110 V AC		内部	锁定式		5894605270
NC	单阀	3/2，带弹簧复位	Ø 8x1	Ø 8x1	Ø 8x1	230 V AC		内部	锁定式		5894605280
NC	单阀	3/2，带弹簧复位	Ø 8x1	Ø 8x1	Ø 8x1	230 V AC		内部	锁定式	红色	5894605680

规格

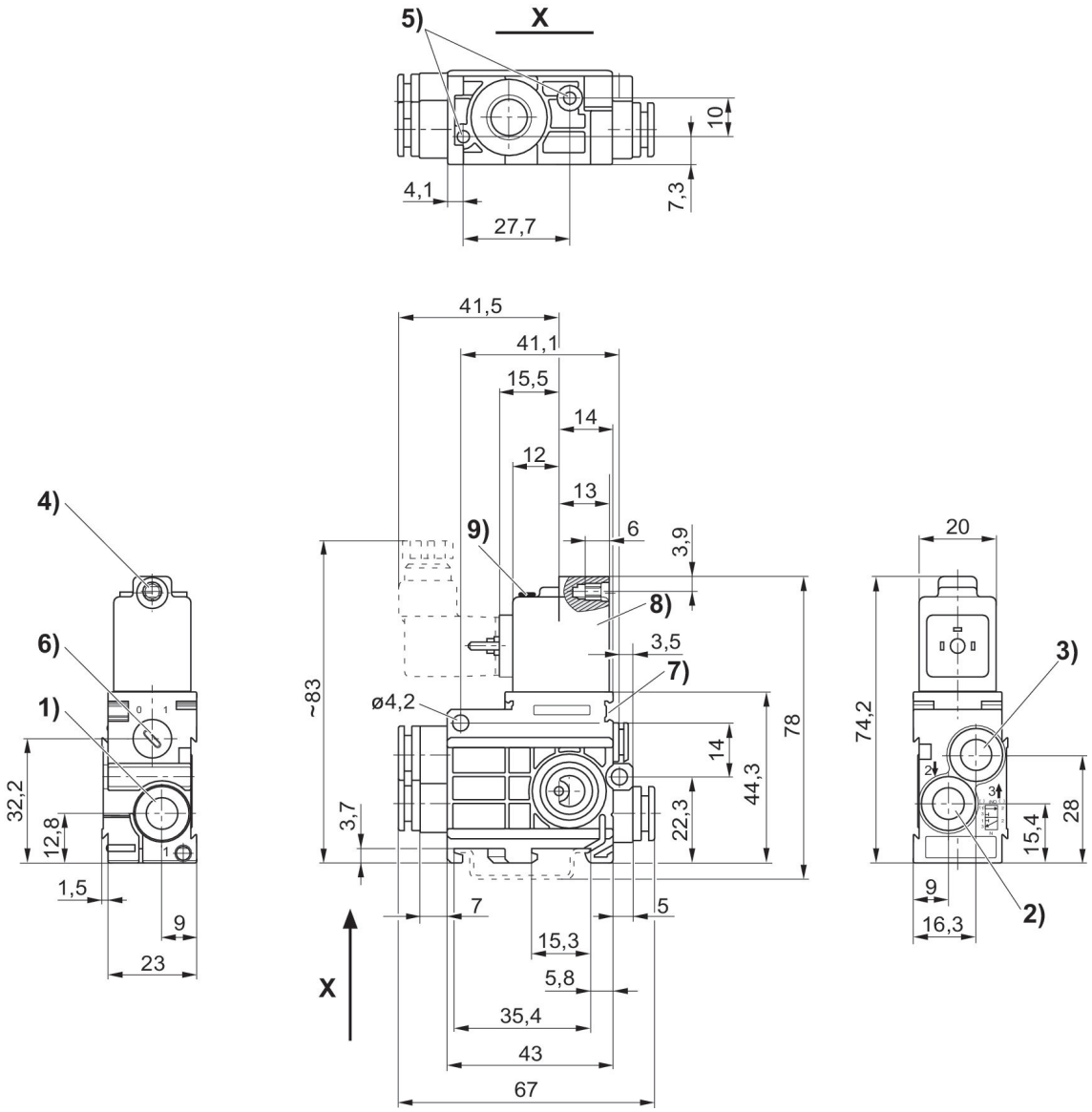

1) 接口1 2) 接口2 3) 接口3 4) 核心-Ø 用于M 5 5) 盲孔6 金属螺丝3,5 6) 手工辅助操作7) 先导阀 8) 线圈旋转 180°

二位三通换向阀, 系列 589, NC, 外置预调装置

操作: 电子
线圈宽度: 20 mm
电气连接 2, 螺纹尺寸: ISO 15217, C 型
压缩空气接口型号: 快插接头
压缩空气连接 排气: Ø 8x1
控制压力最小: 3 bar
最大控制压力: 10 bar
阀功能: NC
暂载率: 100 %
结构特点: 提动阀
最低环境温度: -15 °C
最高环境温度: 50 °C
最小运行压力: 0.5 bar
最大运行压力: 8 bar

结构	类型	换向原理	压缩空气 接口 人口	压缩空气 接口 出口	压缩空气连接 排气	额定电压	电压偏差 DC	控制压力最小 [bar]	最大控制压力 [bar]	先导	发光二极管	物料号
NC	单阀	3/2，带弹簧复位	Ø 6x1	Ø 6x1	Ø 8x1	12 V DC	-10 % / +10 %	3	10	外部的		5894470210
NC	单阀	3/2，带弹簧复位	Ø 6x1	Ø 6x1	Ø 8x1	24 V DC	-10 % / +10 %	3	10	外部的		5894470220
NC	单阀	3/2，带弹簧复位	Ø 6x1	Ø 6x1	Ø 8x1	24 V DC	-10 % / +10 %	3	10	外部的	红色	5894470620
NC	单阀	3/2，带弹簧复位	Ø 6x1	Ø 6x1	Ø 8x1	24 V AC		3	10	外部的		5894475220
NC	单阀	3/2，带弹簧复位	Ø 6x1	Ø 6x1	Ø 8x1	110 V AC		3	10	外部的		5894475270
NC	单阀	3/2，带弹簧复位	Ø 6x1	Ø 6x1	Ø 8x1	230 V AC		3	10	外部的		5894475280
NC	单阀	3/2，带弹簧复位	Ø 6x1	Ø 6x1	Ø 8x1	230 V AC		3	10	外部的	红色	5894475680
NC	单阀	3/2，带弹簧复位	Ø 8x1	Ø 8x1	Ø 8x1	12 V DC	-10 % / +10 %	3	10	外部的		5894670210
NC	单阀	3/2，带弹簧复位	Ø 8x1	Ø 8x1	Ø 8x1	24 V DC	-10 % / +10 %	3	10	外部的		5894670220
NC	单阀	3/2，带弹簧复位	Ø 8x1	Ø 8x1	Ø 8x1	24 V DC	-10 % / +10 %	3	10	外部的	红色	5894670620
NC	单阀	3/2，带弹簧复位	Ø 8x1	Ø 8x1	Ø 8x1	24 V AC		3	10	外部的		5894675220
NC	单阀	3/2，带弹簧复位	Ø 8x1	Ø 8x1	Ø 8x1	110 V AC		3	10	外部的		5894675270
NC	单阀	3/2，带弹簧复位	Ø 8x1	Ø 8x1	Ø 8x1	230 V AC		3	10	外部的		5894675280

结构	类型	换向原理	压缩空气 接口 人口	压缩空气 接口 出口	压缩空气连接 排气	额定电压	电压偏差 DC	控制压力最小 [bar]	最大控制压力 [bar]	先导	发光二极管	物料号
NC	单阀	3/2，带弹簧复位	Ø 8x1	Ø 8x1	Ø 8x1	230 V AC		3	10	外部的	红色	5894675680

规格

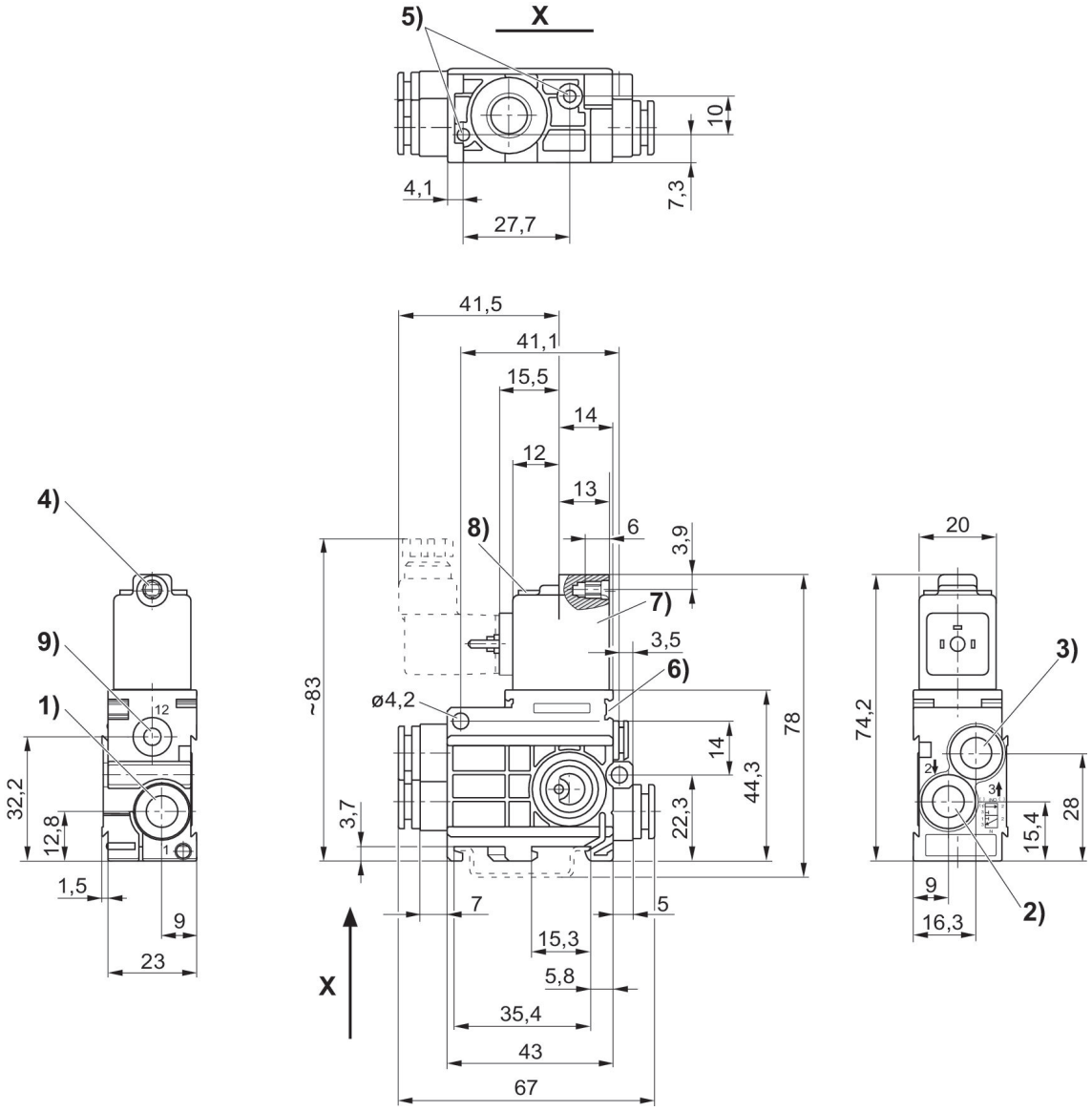

1) 接口1 2) 接口2 3) 接口3 4)核心-Ø 用于M 5 5) 盲孔6 金属螺丝3,5 6) 标牌的安装空间 7) 线圈旋转 180° 8) 发光二极管9) 接口12

二位三通换向阀, 系列 589, 单阀, NO

操作: 电子
线圈宽度: 20 mm
电气连接 2, 螺纹尺寸: ISO 15217, C 型
压缩空气接口型号: 快插接头
压缩空气连接 排气: Ø 8x1
阀功能: 常开
暂载率: 100 %
结构特点: 提动阀
最低环境温度: -15 °C
最高环境温度: 50 °C
最小运行压力: 3 bar
最大运行压力: 8 bar

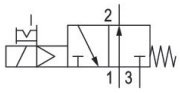

结构	类型	换向原理	压缩空气接口 人口	压缩空气接口 出口	压缩空气连接 排气	额定电压	电压偏差 DC	先导	手动控制装置	发光二极管	物料号
常开	单阀	3/2，带弹簧复位	Ø 6x1	Ø 6x1	Ø 8x1	12 V DC	-10 % / +10 %	内部	锁定式		5894410210
常开	单阀	3/2，带弹簧复位	Ø 6x1	Ø 6x1	Ø 8x1	24 V DC	-10 % / +10 %	内部	锁定式		5894410220
常开	单阀	3/2，带弹簧复位	Ø 6x1	Ø 6x1	Ø 8x1	24 V DC	-10 % / +10 %	内部	锁定式	红色	5894410620
常开	单阀	3/2，带弹簧复位	Ø 6x1	Ø 6x1	Ø 8x1	24 V AC		内部	锁定式		5894415220
常开	单阀	3/2，带弹簧复位	Ø 6x1	Ø 6x1	Ø 8x1	110 V AC		内部	锁定式		5894415270
常开	单阀	3/2，带弹簧复位	Ø 6x1	Ø 6x1	Ø 8x1	230 V AC		内部	锁定式		5894415280
常开	单阀	3/2，带弹簧复位	Ø 6x1	Ø 6x1	Ø 8x1	230 V AC		内部	锁定式	红色	5894415680
常开	单阀	3/2，带弹簧复位	Ø 8x1	Ø 8x1	Ø 8x1	12 V DC	-10 % / +10 %	内部	锁定式		5894610210
常开	单阀	3/2，带弹簧复位	Ø 8x1	Ø 8x1	Ø 8x1	24 V DC	-10 % / +10 %	内部	锁定式		5894610220
常开	单阀	3/2，带弹簧复位	Ø 8x1	Ø 8x1	Ø 8x1	24 V DC	-10 % / +10 %	内部	锁定式	红色	5894610620
常开	单阀	3/2，带弹簧复位	Ø 8x1	Ø 8x1	Ø 8x1	24 V AC		内部	锁定式		5894615220
常开	单阀	3/2，带弹簧复位	Ø 8x1	Ø 8x1	Ø 8x1	110 V AC		内部	锁定式		5894615270
常开	单阀	3/2，带弹簧复位	Ø 8x1	Ø 8x1	Ø 8x1	230 V AC		内部	锁定式		5894615280
常开	单阀	3/2，带弹簧复位	Ø 8x1	Ø 8x1	Ø 8x1	230 V AC		内部	锁定式	红色	5894615680

规格

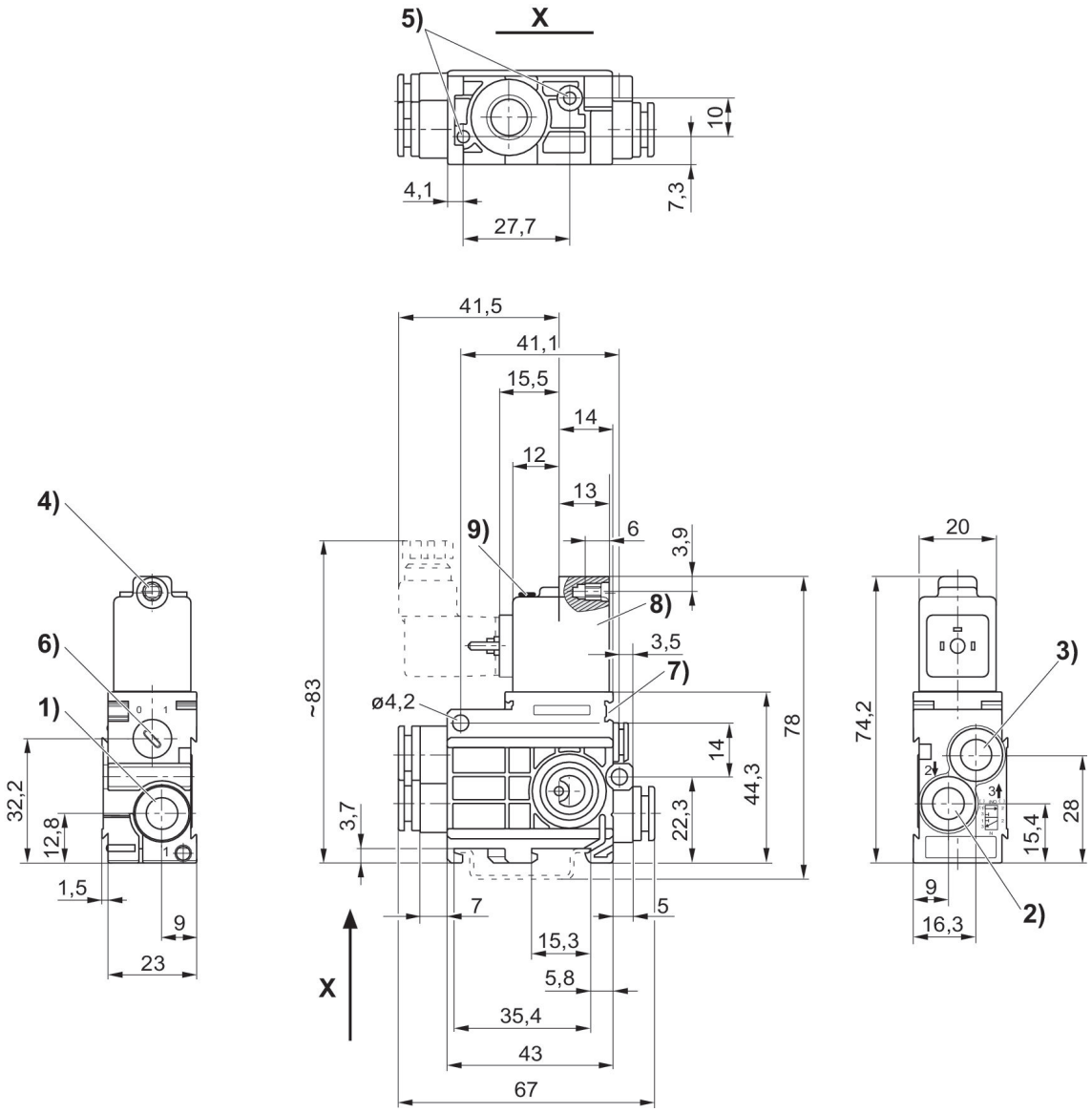

1) 接口1 2) 接口2 3) 接口3 4) 核心-Ø 用于M 5 5) 盲孔6 金属螺丝3,5 6) 手工辅助操作7) 先导阀 8) 线圈旋转 180°

二位三通换向阀, 系列 589, NO, 外置预调装置

操作: 电子
线圈宽度: 20 mm
电气连接 2, 螺纹尺寸: ISO 15217, C 型
压缩空气接口型号: 快插接头
压缩空气连接 排气: Ø 8x1
控制压力最小: 3 bar
最大控制压力: 10 bar
阀功能: 常开
暂载率: 100 %
结构特点: 提动阀
最低环境温度: -15 °C
最高环境温度: 50 °C
最小运行压力: 0.5 bar
最大运行压力: 8 bar

结构	类型	换向原理	压缩空气 接口 人口	压缩空气 接口 出口	压缩空气连接 排气	额定电压	电压偏差 DC	控制压力最小 [bar]	最大控制压力 [bar]	先导	发光二极管	物料号
常开	单阀	3/2，带弹簧复位	Ø 8x1	Ø 8x1	Ø 8x1	12 V DC	-10 % / +10 %	3	10	外部的		5894620210
常开	单阀	3/2，带弹簧复位	Ø 8x1	Ø 8x1	Ø 8x1	24 V DC	-10 % / +10 %	3	10	外部的		5894620220
常开	单阀	3/2，带弹簧复位	Ø 8x1	Ø 8x1	Ø 8x1	24 V DC	-10 % / +10 %	3	10	外部的	红色	5894620620
常开	单阀	3/2，带弹簧复位	Ø 8x1	Ø 8x1	Ø 8x1	24 V AC		3	10	外部的		5894625220
常开	单阀	3/2，带弹簧复位	Ø 8x1	Ø 8x1	Ø 8x1	110 V AC		3	10	外部的		5894625270
常开	单阀	3/2，带弹簧复位	Ø 8x1	Ø 8x1	Ø 8x1	230 V AC		3	10	外部的		5894625280
常开	单阀	3/2，带弹簧复位	Ø 8x1	Ø 8x1	Ø 8x1	230 V AC		3	10	外部的	红色	5894625680
常开	单阀	3/2，带弹簧复位	Ø 6x1	Ø 6x1	Ø 8x1	12 V DC	-10 % / +10 %	3	10	外部的		5894420210
常开	单阀	3/2，带弹簧复位	Ø 6x1	Ø 6x1	Ø 8x1	24 V DC	-10 % / +10 %	3	10	外部的		5894420220
常开	单阀	3/2，带弹簧复位	Ø 6x1	Ø 6x1	Ø 8x1	24 V DC	-10 % / +10 %	3	10	外部的	红色	5894420620
常开	单阀	3/2，带弹簧复位	Ø 6x1	Ø 6x1	Ø 8x1	24 V AC		3	10	外部的		5894425220
常开	单阀	3/2，带弹簧复位	Ø 6x1	Ø 6x1	Ø 8x1	110 V AC		3	10	外部的		5894425270
常开	单阀	3/2，带弹簧复位	Ø 6x1	Ø 6x1	Ø 8x1	230 V AC		3	10	外部的		5894425280

结构	类型	换向原理	压缩空气 接口 人口	压缩空气 接口 出口	压缩空气连接 排气	额定电压	电压偏差 DC	控制压力最小 [bar]	最大控制压力 [bar]	先导	发光二极管	物料号
常开	单阀	3/2，带弹簧复位	Ø 6x1	Ø 6x1	Ø 8x1	230 V AC		3	10	外部的	红色	5894425680

规格

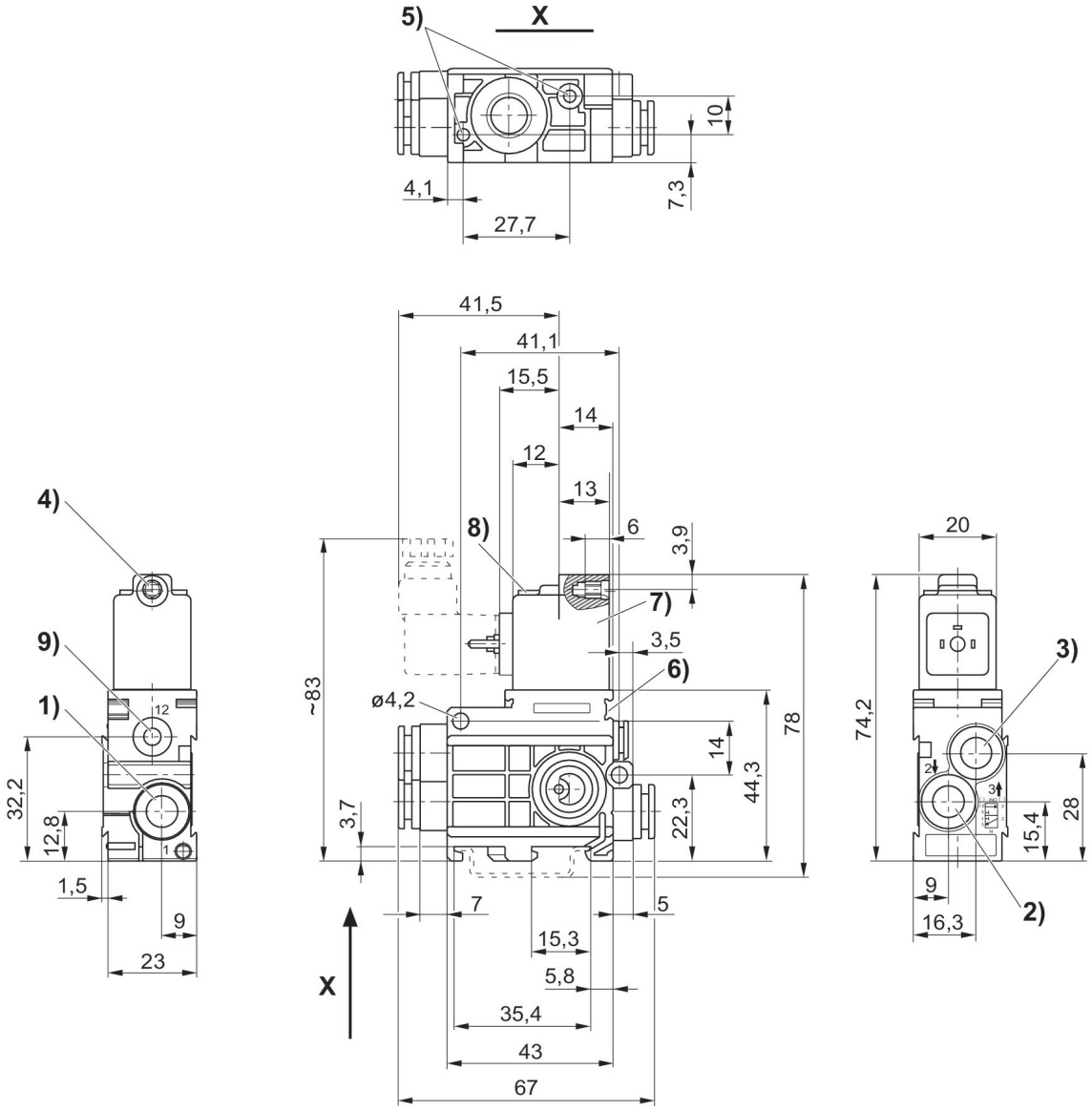

1) 接口1 2) 接口2 3) 接口3 4)Ø 用于M 5 5) 盲孔6 金属螺丝3,5 6) 标牌的安装空间 7) 线圈旋转 180° 8) LED 9) 接口12

二位五通换向阀, 系列 589

操作: 电子
线圈宽度: 20 mm
电气连接 2, 螺纹尺寸: ISO 15217, C 型
压缩空气接口型号: 快插接头
压缩空气连接 排气: Ø 8x1
暂载率: 100 %
结构特点: 提动阀
最低环境温度: -15 °C
最高环境温度: 50 °C
最小运行压力: 3 bar
最大运行压力: 8 bar

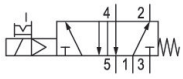

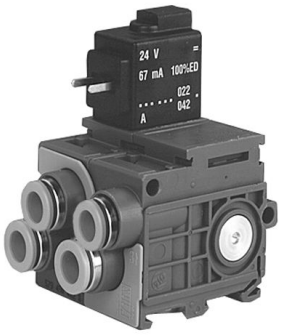

结构	类型	换向原理	压缩空气接口 人口	压缩空气接口 出口	压缩空气连接 排气	额定电压	电压偏差 DC	先导	手动控制装置	发光二极管	物料号
常开	单阀	3/2，带弹簧复位	Ø 6x1	Ø 6x1	Ø 8x1	12 V DC	-10 % / +10 %	内部	锁定式		5894700210
常开	单阀	3/2，带弹簧复位	Ø 6x1	Ø 6x1	Ø 8x1	24 V DC	-10 % / +10 %	内部	锁定式		5894700220
常开	单阀	3/2，带弹簧复位	Ø 6x1	Ø 6x1	Ø 8x1	24 V DC	-10 % / +10 %	内部	锁定式	红色	5894700620
常开	单阀	3/2，带弹簧复位	Ø 6x1	Ø 6x1	Ø 8x1	24 V AC		内部	锁定式		5894705220
常开	单阀	3/2，带弹簧复位	Ø 6x1	Ø 6x1	Ø 8x1	110 V AC		内部	锁定式		5894705270
常开	单阀	3/2，带弹簧复位	Ø 6x1	Ø 6x1	Ø 8x1	230 V AC		内部	锁定式		5894705280
常开	单阀	3/2，带弹簧复位	Ø 6x1	Ø 6x1	Ø 8x1	230 V AC		内部	锁定式	红色	5894705680
常开	单阀	3/2，带弹簧复位	Ø 8x1	Ø 8x1	Ø 8x1	12 V DC	-10 % / +10 %	内部	锁定式		5894900210
常开	单阀	3/2，带弹簧复位	Ø 8x1	Ø 8x1	Ø 8x1	24 V DC	-10 % / +10 %	内部	锁定式		5894900220
常开	单阀	3/2，带弹簧复位	Ø 8x1	Ø 8x1	Ø 8x1	24 V DC	-10 % / +10 %	内部	锁定式	红色	5894900620
常开	单阀	3/2，带弹簧复位	Ø 8x1	Ø 8x1	Ø 8x1	24 V AC		内部	锁定式		5894905220
常开	单阀	3/2，带弹簧复位	Ø 8x1	Ø 8x1	Ø 8x1	110 V AC		内部	锁定式		5894905270
常开	单阀	3/2，带弹簧复位	Ø 8x1	Ø 8x1	Ø 8x1	230 V AC		内部	锁定式		5894905280
常开	单阀	3/2，带弹簧复位	Ø 8x1	Ø 8x1	Ø 8x1	230 V AC		内部	锁定式	红色	5894905680

规格

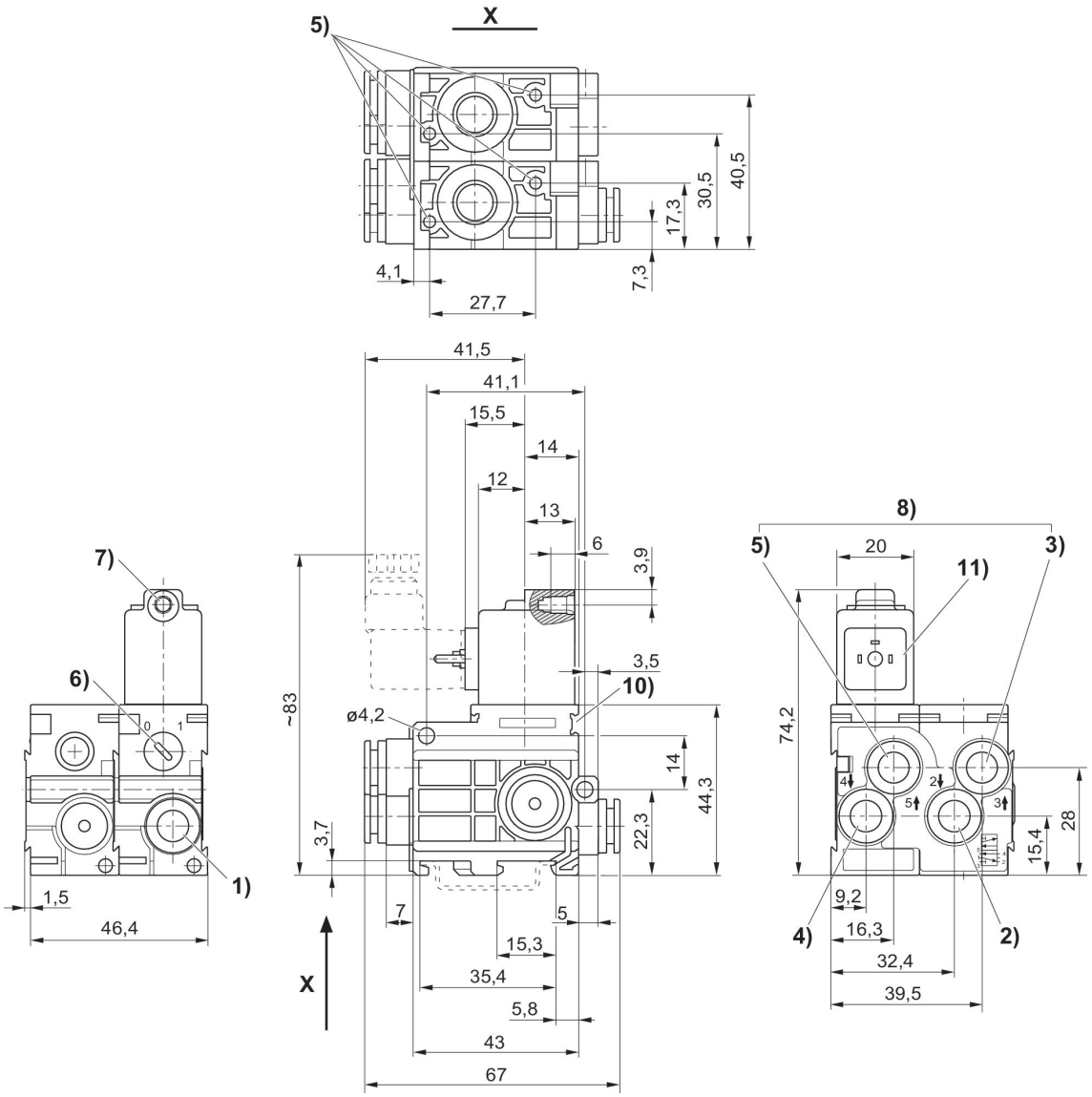

1) 接口1 2) 接口2 3) 接口3 4) 接口4 5) 接口5 6) 手工辅助操作7) 核心-Ø 用于 M 5 8) 排气不得节流9) 盲孔6 金属螺丝3,510) 标牌的安装空间11) 线圈旋转 180°

二位三通换向阀, 系列 589, 单阀, NC

操作: 电子
线圈宽度: 20 mm
电气连接 2, 螺纹尺寸: ISO 15217, C 型
压缩空气接口型号: 快插接头
压缩空气连接 排气: Ø 8x1
阀功能: NC
暂载率: 100 %
结构特点: 提动阀
最低环境温度: -15 °C
最高环境温度: 50 °C
最小运行压力: 3 bar
最大运行压力: 8 bar

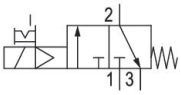

结构	类型	换向原理	压缩空气 接口 人口	压缩空气 接口 出口	压缩空气 连接 排气	额定电压	电压偏 差 DC	先导	手动控 制装置	物料号
NC	单阀	3/2，带弹簧复位	Ø 1/4″	Ø 1/4″	5/16″	12 V DC	-10 % / +10 %	内部	锁定式	5894400310
NC	单阀	3/2，带弹簧复位	Ø 1/4″	Ø 1/4″	5/16″	24 V DC	-10 % / +10 %	内部	锁定式	5894400320
NC	单阀	3/2，带弹簧复位	Ø 1/4″	Ø 1/4″	5/16″	24 V DC	-10 % / +10 %	内部	锁定式	5894400720
NC	单阀	3/2，带弹簧复位	Ø 1/4″	Ø 1/4″	5/16″	24 V DC	-10 % / +15 %	内部	锁定式	5894405320
NC	单阀	3/2，带弹簧复位	Ø 1/4″	Ø 1/4″	5/16″	110 V DC	-10 % / +15 %	内部	锁定式	5894405370
NC	单阀	3/2，带弹簧复位	Ø 1/4″	Ø 1/4″	5/16″	220 V DC	-10 % / +15 %	内部	锁定式	5894405380
NC	单阀	3/2，带弹簧复位	Ø 1/4″	Ø 1/4″	5/16″	220 V DC	-10 % / +15 %	内部	锁定式	5894405780

尺寸按英寸

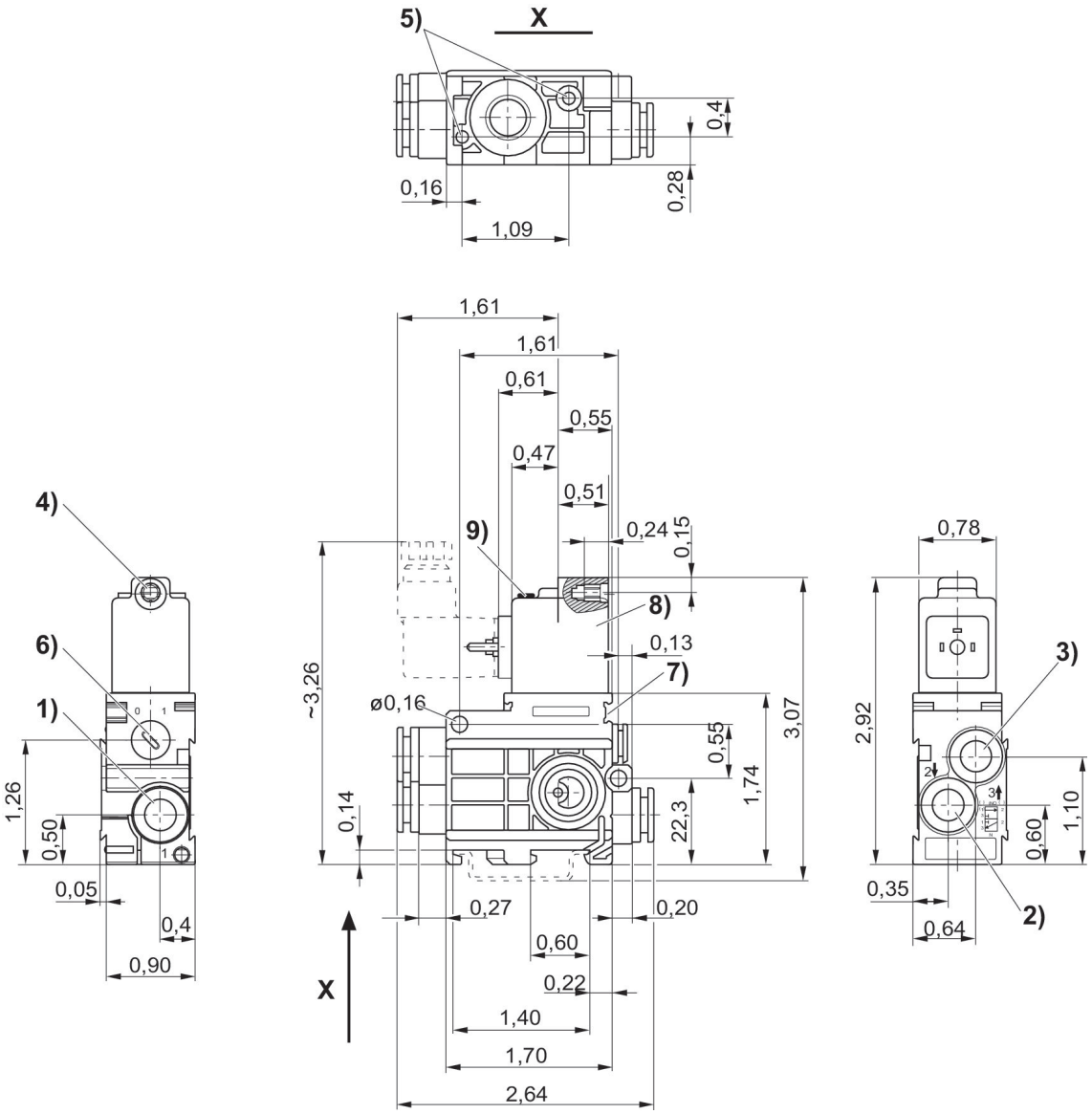

1) 接口1 2) 接口2 3) 接口3 4) 核心-Ø 用于M 5 5) 盲孔6 金属螺丝3,5 6) 手工辅助操作7) 先导阀 8) 线圈旋转 180°

二位三通换向阀, 系列 589, 单阀, NO

操作: 电子
线圈宽度: 20 mm
电气连接 2, 螺纹尺寸: ISO 15217, C 型
压缩空气接口型号: 快插接头
压缩空气连接 排气: Ø 8x1
阀功能: 常开
暂载率: 100 %
结构特点: 提动阀
最低环境温度: -15 °C
最高环境温度: 50 °C
最小运行压力: 3 bar
最大运行压力: 8 bar

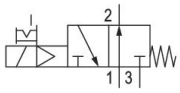

结构	类型	换向原理	压缩空气接口 人口	压缩空气接口 出口	压缩空气连接 排气	额定电压	电压偏差 DC	先导	手动控制装置	发光二极管	物料号
常开	单阀	3/2，带弹簧复位	Ø 1/4″	Ø 1/4″	5/16″	12 V DC	-10 % / +10 %	内部	锁定式		5894410310
常开	单阀	3/2，带弹簧复位	Ø 1/4″	Ø 1/4″	5/16″	24 V DC	-10 % / +10 %	内部	锁定式		5894410320
常开	单阀	3/2，带弹簧复位	Ø 1/4″	Ø 1/4″	5/16″	24 V DC	-10 % / +10 %	内部	锁定式	红色	5894410720
常开	单阀	3/2，带弹簧复位	Ø 1/4″	Ø 1/4″	5/16″	24 V AC		内部	锁定式		5894415320
常开	单阀	3/2，带弹簧复位	Ø 1/4″	Ø 1/4″	5/16″	110 V AC		内部	锁定式		5894415370
常开	单阀	3/2，带弹簧复位	Ø 1/4″	Ø 1/4″	5/16″	220 V AC		内部	锁定式		5894415380
常开	单阀	3/2，带弹簧复位	Ø 1/4″	Ø 1/4″	5/16″	220 V AC		内部	锁定式	红色	5894415780

尺寸按英寸

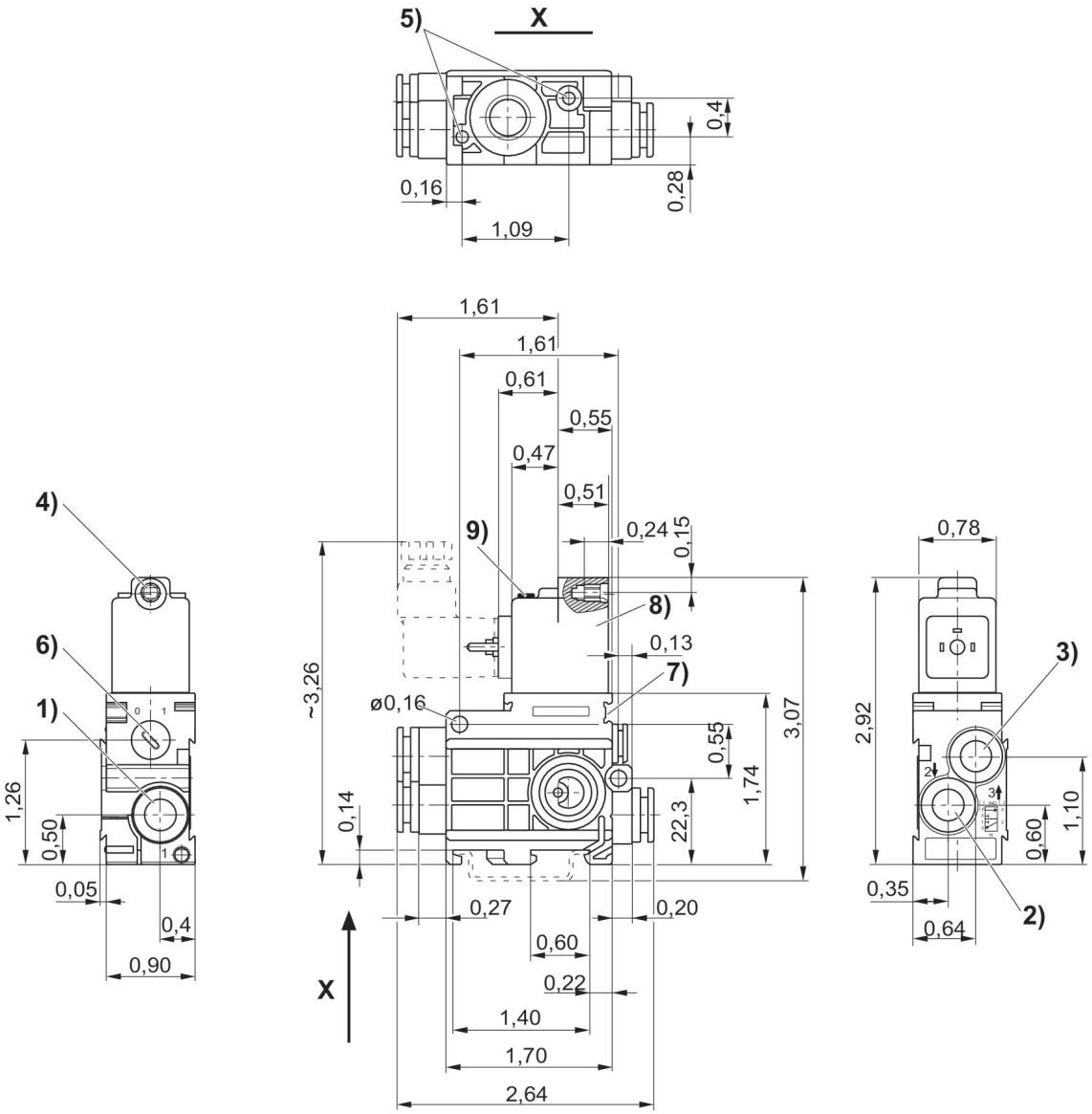

1) 接口1 2) 接口2 3) 接口3 4) 核心-Ø 用于M 5 5) 盲孔6 金属螺丝3,5 6) 手工辅助操作7) 先导阀 8) 线圈旋转 180°

二位三通换向阀, 系列 589, NO, 外置预调装置

操作: 电子
线圈宽度: 20 mm
电气连接 2, 螺纹尺寸: ISO 15217, C 型
压缩空气接口型号: 快插接头
压缩空气连接 排气: Ø 8x1
控制压力最小: 3 bar
最大控制压力: 10 bar
阀功能: 常开
暂载率: 100 %
结构特点: 提动阀
最低环境温度: -15 °C
最高环境温度: 50 °C
最小运行压力: 0.5 bar
最大运行压力: 8 bar

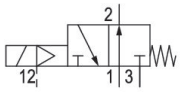

结构	类型	换向原理	压缩空气 接口 人口	压缩空气 接口 出口	压缩空气连接 排气	额定电压	电压偏差 DC	控制压力最小 [bar]	最大控制压力 [bar]	先导	发光二极管	物料号
常开	单阀	3/2，带弹簧复位	Ø 1/4″	Ø 1/4″	5/16″	12 V DC	-10 % / +10 %	3	10	外部的		5894420310
常开	单阀	3/2，带弹簧复位	Ø 1/4″	Ø 1/4″	5/16″	24 V DC	-10 % / +10 %	3	10	外部的		5894420320
常开	单阀	3/2，带弹簧复位	Ø 1/4″	Ø 1/4″	5/16″	24 V DC	-10 % / +10 %	3	10	外部的	红色	5894420720
常开	单阀	3/2，带弹簧复位	Ø 1/4″	Ø 1/4″	5/16″	24 V AC		3	10	外部的		5894425320
常开	单阀	3/2，带弹簧复位	Ø 1/4″	Ø 1/4″	5/16″	110 V AC		3	10	外部的		5894425370
常开	单阀	3/2，带弹簧复位	Ø 1/4″	Ø 1/4″	5/16″	220 V AC		3	10	外部的		5894425380
常开	单阀	3/2，带弹簧复位	Ø 1/4″	Ø 1/4″	5/16″	220 V AC		3	10	外部的	红色	5894425780

尺寸按英寸

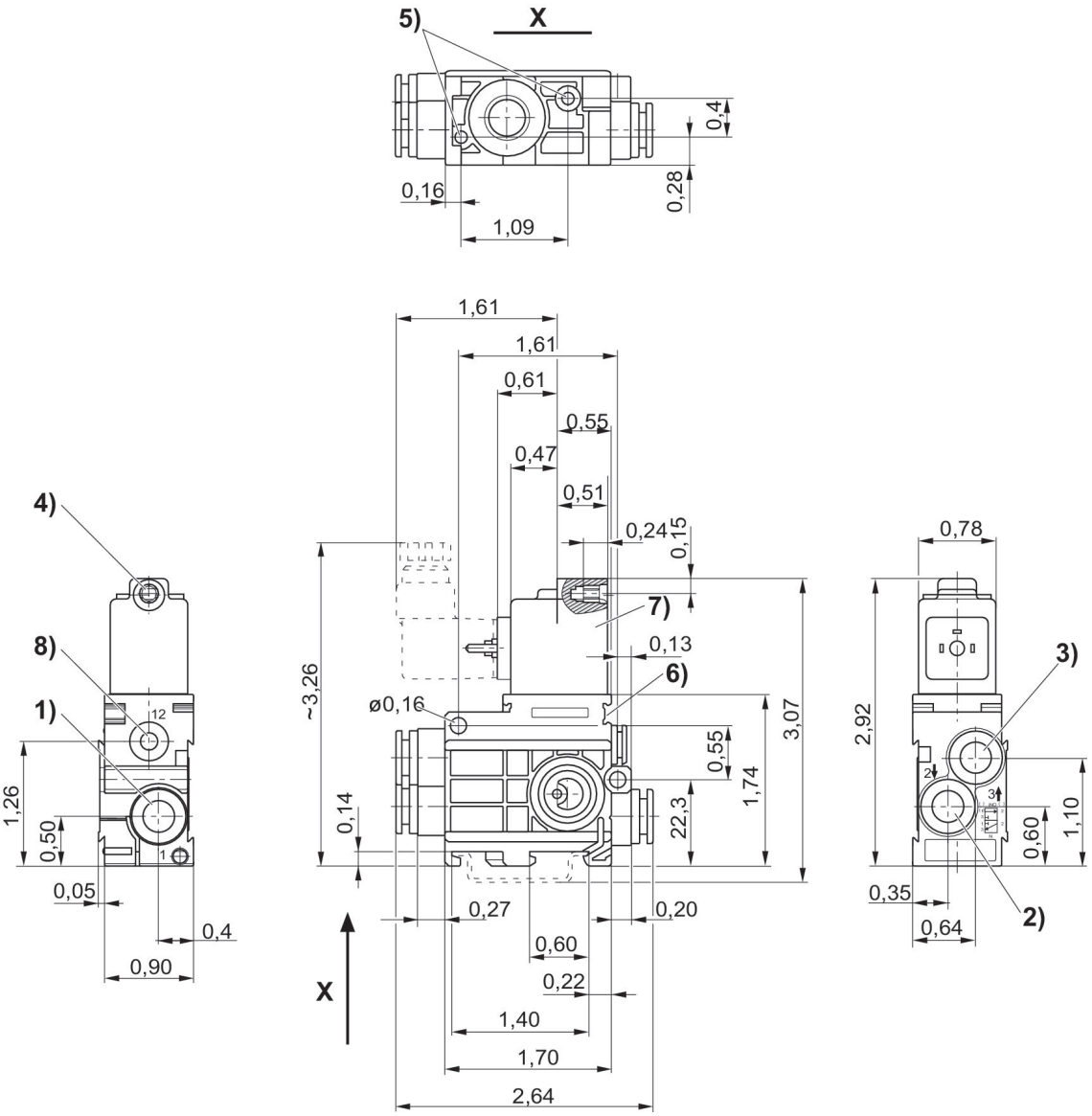

1) 接口1 2) 接口2 3) 接口3 4)Ø 用于M 5 5) 盲孔6 金属螺丝3,5 6) 标牌的安装空间 7) 线圈旋转 180° 8) 接口12

二位五通换向阀, 系列 589

操作: 电子
线圈宽度: 20 mm
电气连接 2, 螺纹尺寸: ISO 15217, C 型
压缩空气接口型号: 快插接头
压缩空气连接 排气: Ø 8x1
暂载率: 100 %
结构特点: 提动阀
最低环境温度: -15 °C
最高环境温度: 50 °C
最小运行压力: 3 bar
最大运行压力: 8 bar

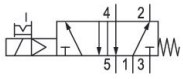

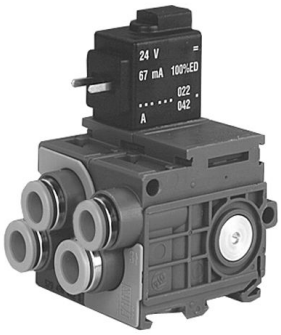

类型	换向原理	压缩空气 接口 人口	压缩空气 接口 出口	压缩空气 连接 排气	额定电压	电压偏 差 DC	先导	手动控 制装置	发光 二极管	物料号
单阀	5/2，带弹簧复位	Ø 1/4″	Ø 1/4″	5/16″	12 V DC	-10 % / +10 %	内部	锁定式		5894700310
单阀	5/2，带弹簧复位	Ø 1/4″	Ø 1/4″	5/16″	24 V DC	-10 % / +10 %	内部	锁定式		5894700320
单阀	5/2，带弹簧复位	Ø 1/4″	Ø 1/4″	5/16″	24 V DC	-10 % / +10 %	内部	锁定式	红色	5894700720
单阀	5/2，带弹簧复位	Ø 1/4″	Ø 1/4″	5/16″	24 V AC		内部	锁定式		5894705320
单阀	5/2，带弹簧复位	Ø 1/4″	Ø 1/4″	5/16″	110 V AC		内部	锁定式		5894705370
单阀	5/2，带弹簧复位	Ø 1/4″	Ø 1/4″	5/16″	220 V AC		内部	锁定式		5894705380
单阀	5/2，带弹簧复位	Ø 1/4″	Ø 1/4″	5/16″	220 V AC		内部	锁定式	红色	5894705780

尺寸按英寸

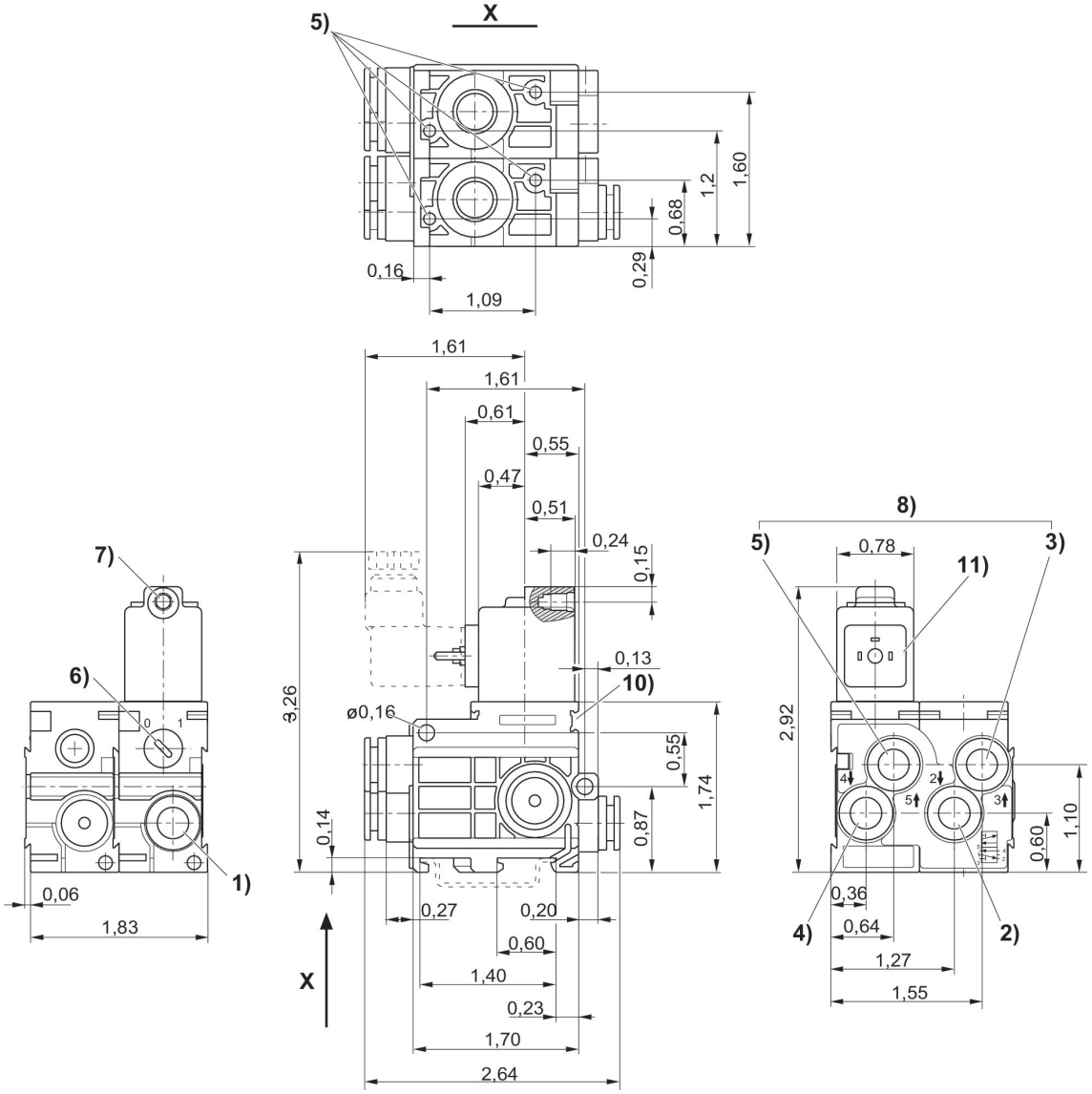

1) 接口1 2) 接口2 3) 接口3 4) 接口4 5) 接口5 6) 手工辅助操作7) 核心-Ø 用于 M 5 8) 排气不得节流9) 盲孔6 金属螺丝3,510) 标牌的安装空间11) 线圈旋转 180°

二位三通换向阀, 系列 589

操作: 气动
控制压力最小: 3 bar
结构特点: 提动阀
最低环境温度: -15 °C
最高环境温度: 60 °C
最小运行压力: 0.5 bar
最大运行压力: 8 bar

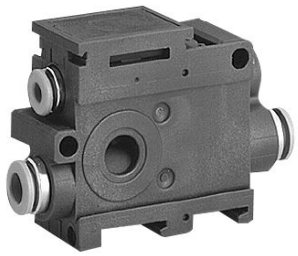

结构	类型	压缩空气 接口 人口	压缩空气 接口 出口	压缩空气连接 排气	控制压力最小 [bar]	物料号
NC	单阀	Ø 6x1	Ø 6x1	Ø 8x1	3	5894400000
NC	单阀	Ø 8x1	Ø 8x1	Ø 8x1	3	5894600000
常开	单阀	Ø 6x1	Ø 6x1	Ø 8x1	3	5894400010
常开	单阀	Ø 8x1	Ø 8x1	Ø 8x1	3	5894600010

规格

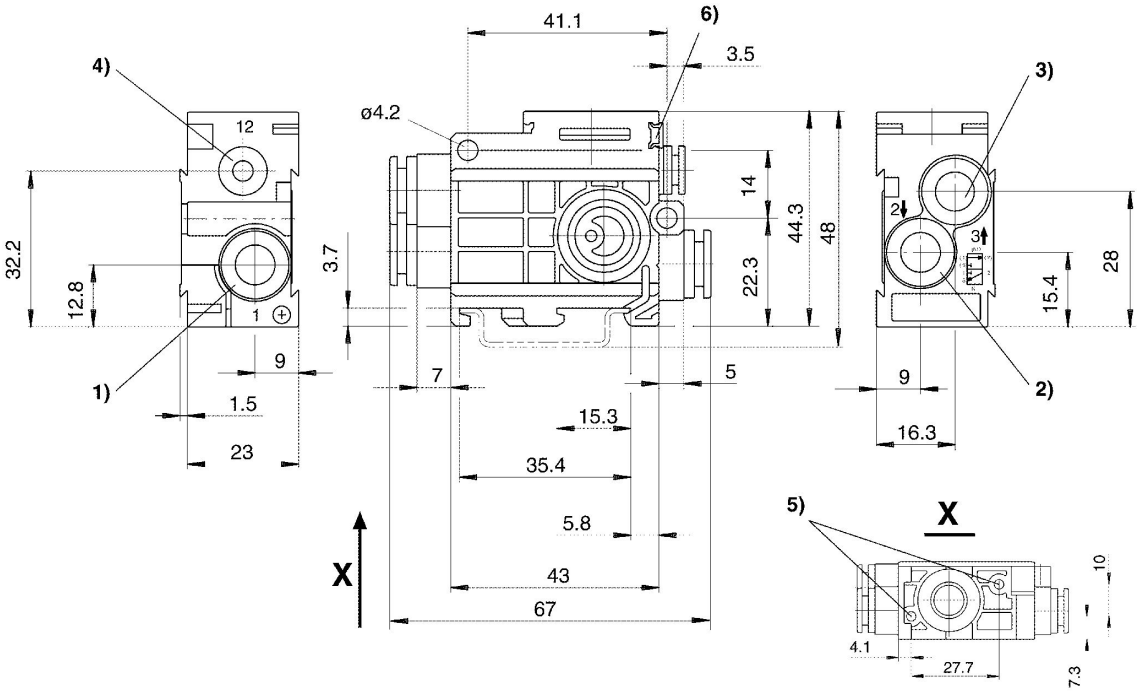

1) 接口 1 2) 接口2 3) 接口3 4) 接口12 5) 盲孔6 金属螺丝深度3,5 6) 标牌的安装空间

节流阀, 系列 CH02

流量: 1300 l/min
材料： 消音器: 聚乙 烯
最低环境温度: -25 °C
最高环境温度: 60 °C
最小运行压力: 0 bar
最大运行压力: 10 bar

输入	流量 [l/min]	物料号
Ø 8	1300	3341052010

规格

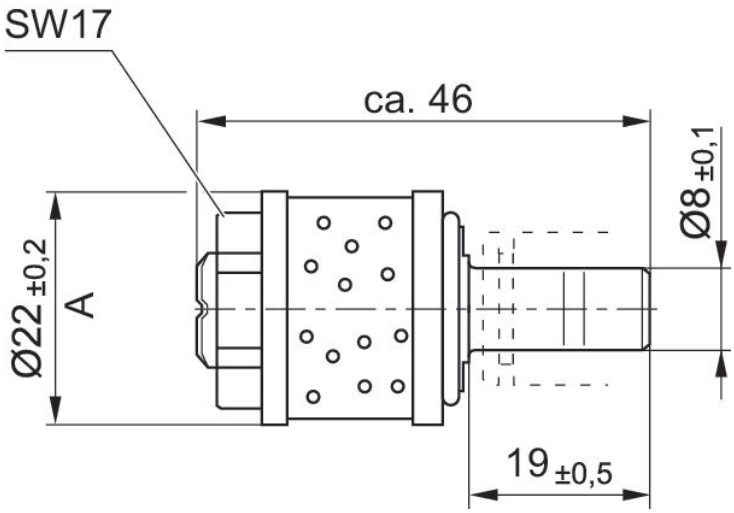

阀连接器，CON-VP 系列, C 型, 300 V DC / 250 V AC

电气连接 1, 螺纹尺寸: EN 175301-803, C型
合格证书: CE认证 UKCA
最低环境温度: -40 °C
最高环境温度: 90 °C

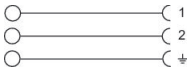

额定电压	保护电路	电流，最大值 [A]	电极数目	发光二极管状态显示	可连接的电缆的最小直径 [mm]	可连接的电缆的最大直径 [mm]	物料号
24 V AC/DC	可变电阻	1.5	2+E	绿色	4	6	4402050330

规格

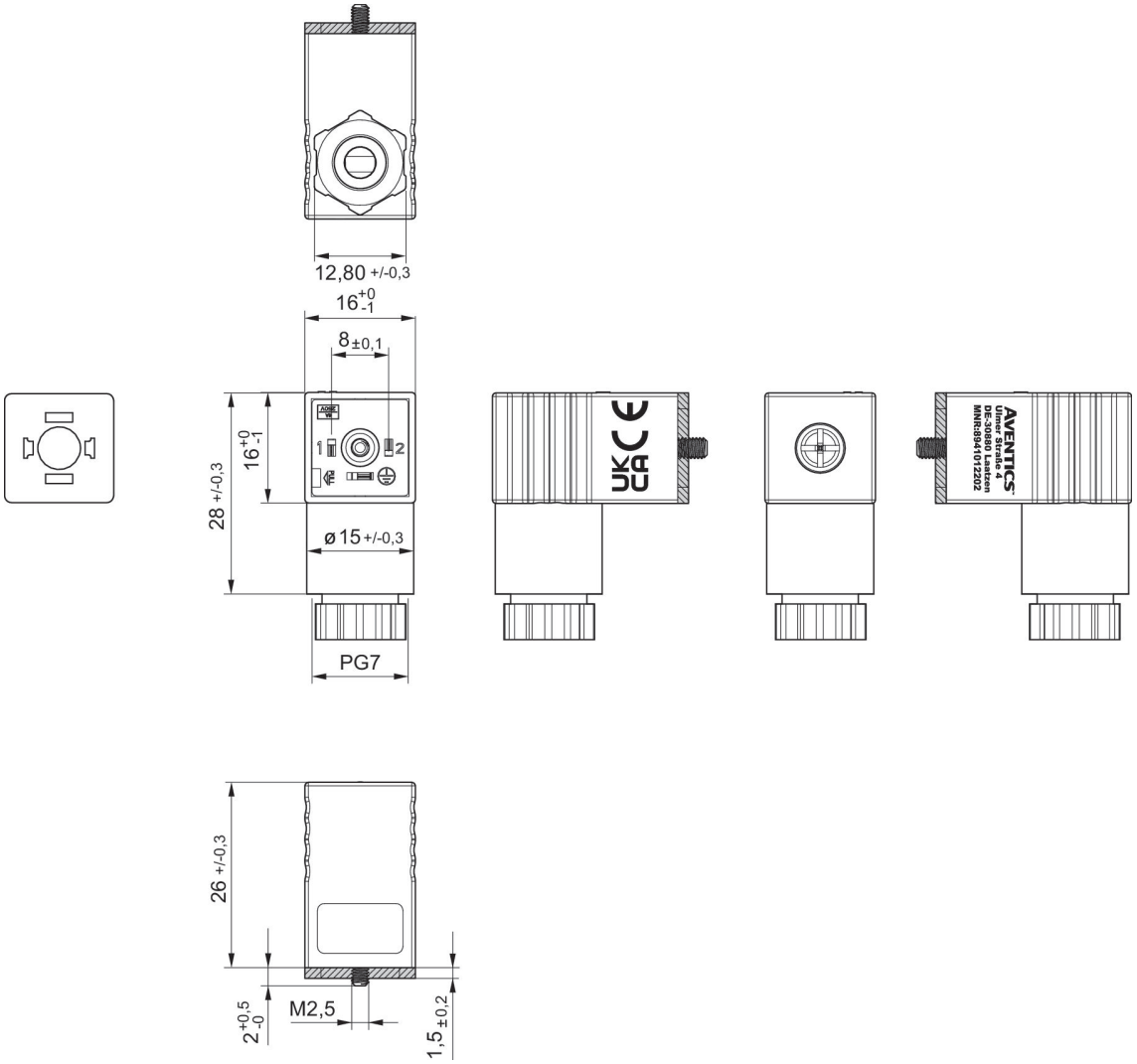

表层密封

4402050330

规格

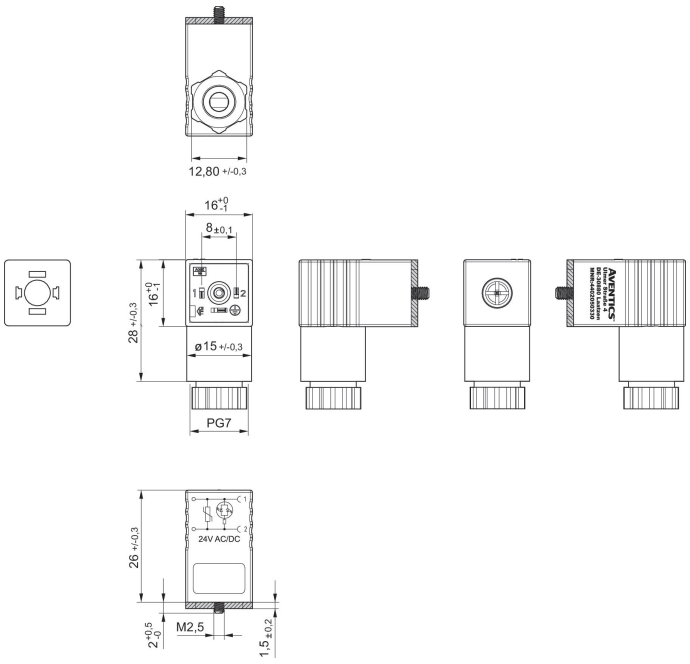

表层密封

阀连接器，CON-VP 系列, 0° 轴套插件

电气连接 1, 螺纹尺寸: C 型
最低环境温度: -20 °C
最高环境温度: 80 °C

额定电压	保护电路	电流，最大值 [A]	电极数目	发光二极管状态显示	电缆直径-Ø [mm]	电缆长度 [m]	物料号
24 V AC/DC	Z-二极管	6	2+E	黄色	5.9	3	1834484204
24 V AC/DC	Z-二极管	6	2+E	黄色	5.9	3	1834484205
24 V AC/DC	Z-二极管	6	2+E	黄色	5.9	5	1834484206
24 V AC/DC	Z-二极管	6	2+E	黄色	5.9	5	1834484207
24 V AC/DC	Z-二极管	6	2+E	黄色	5.9	10	1834484236
230 V AC/DC	可变电阻	6	2+E	黄色	5.9	3	1834484208
230 V AC/DC	可变电阻	6	2+E	黄色	5.9	3	1834484209
230 V AC/DC	可变电阻	6	2+E	黄色	5.9	5	1834484210
230 V AC/DC	可变电阻	6	2+E	黄色	5.9	5	1834484211
230 V AC/DC		6	2+E		5.9	3	1834484212
230 V AC/DC		6	2+E		5.9	3	1834484213
230 V AC/DC		6	2+E		5.9	5	1834484214
230 V AC/DC		6	2+E		5.9	5	1834484215

规格

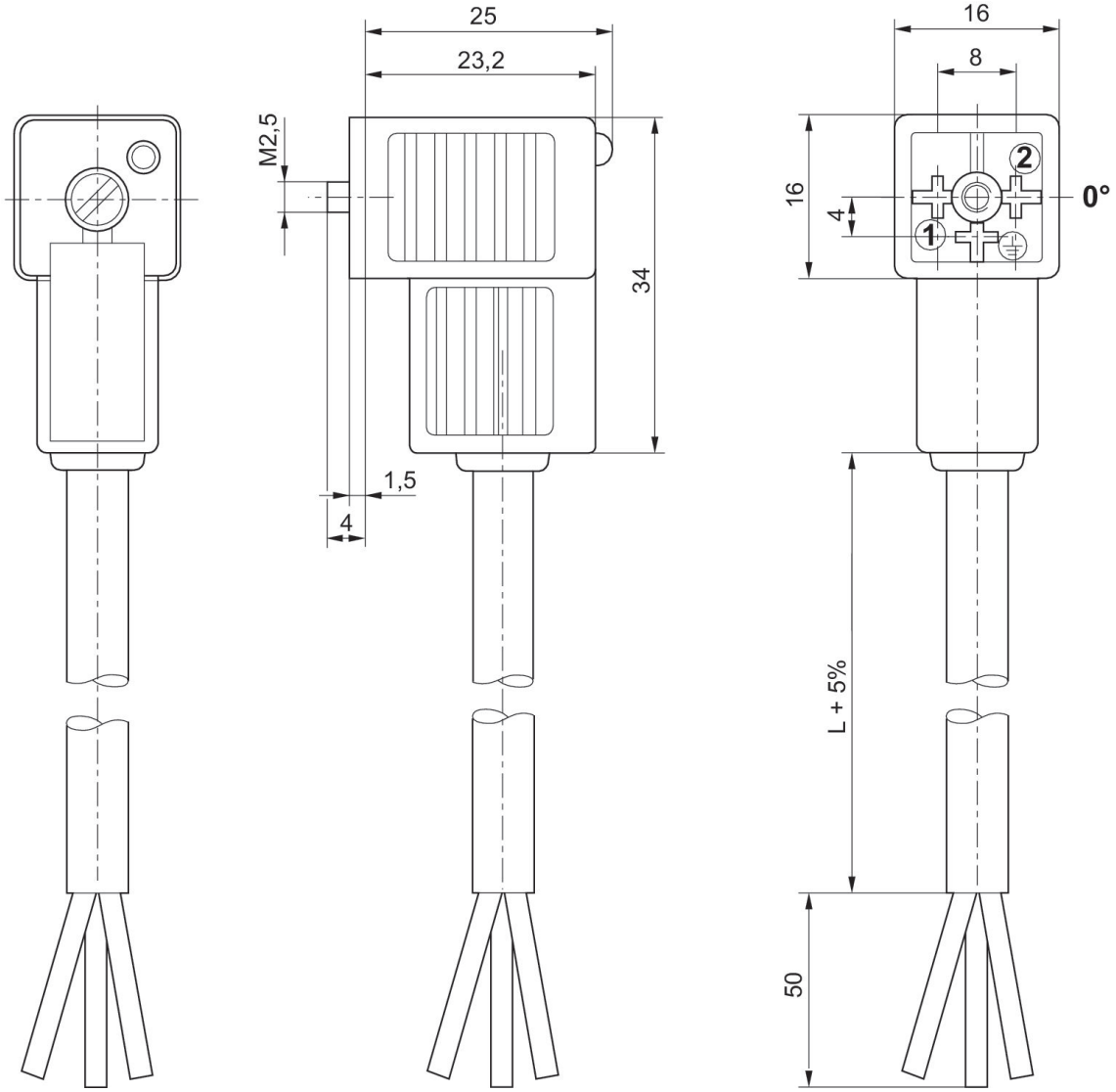

0° 轴套插件

1834484205, 1834484207, 1834484236, 1834484209, 1834484211, 1834484213, 1834484215

规格

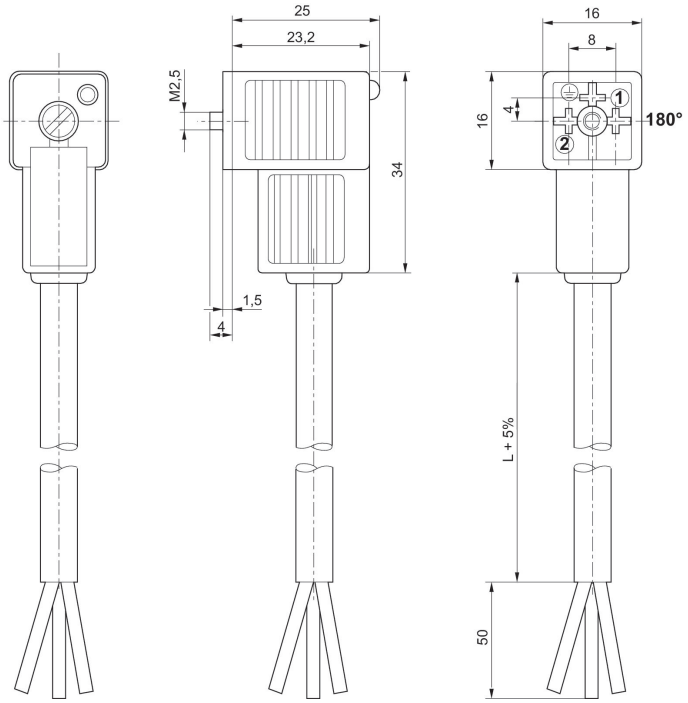

180° 轴套插件

桥式连接器，CON-CB 系列

最低环境温度: -15 °C
最高环境温度: 50 °C

电流，最大值 [A]	电极数目	发光二极管状态显示	物料号
4	4-針	黄色	5763573113

规格

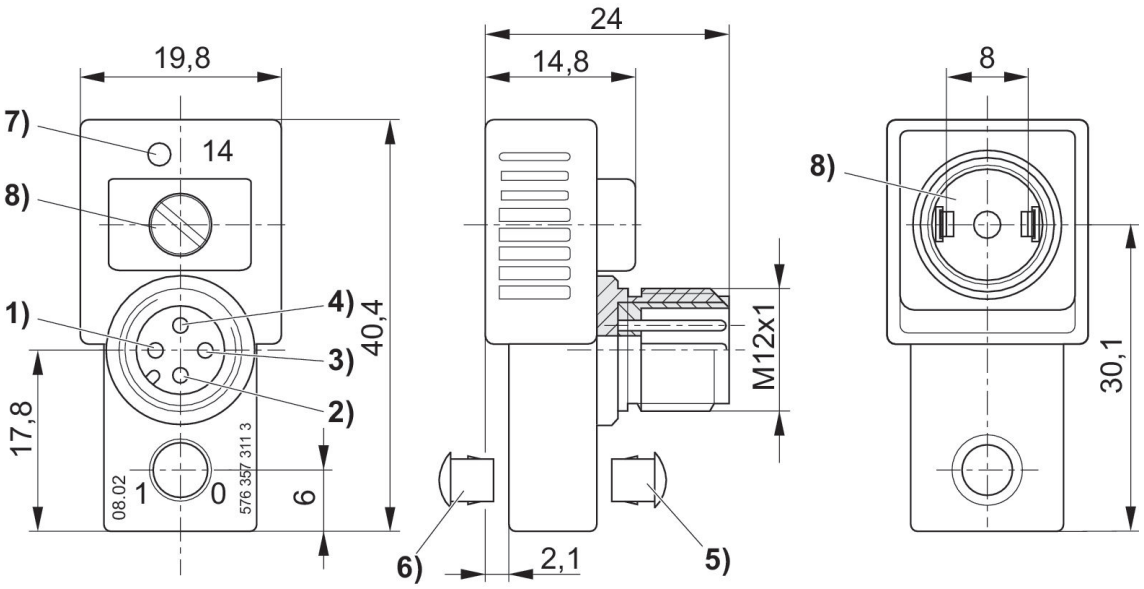

1) 未设置 2) 未设置 3) 0 V 4) 磁14
5) 不可拆卸手辅助操控装置密封盖
6) 可拆卸
7) LED 阀门
8) 防松脱密封件和螺丝

桥式连接器，CON-CB 系列

最低环境温度: -25 °C
最高环境温度: 75 °C

电流，最大值 [A]	电极数目	发光二极管状态显示	物料号
0.5	3-針	黄色	5763503183

规格

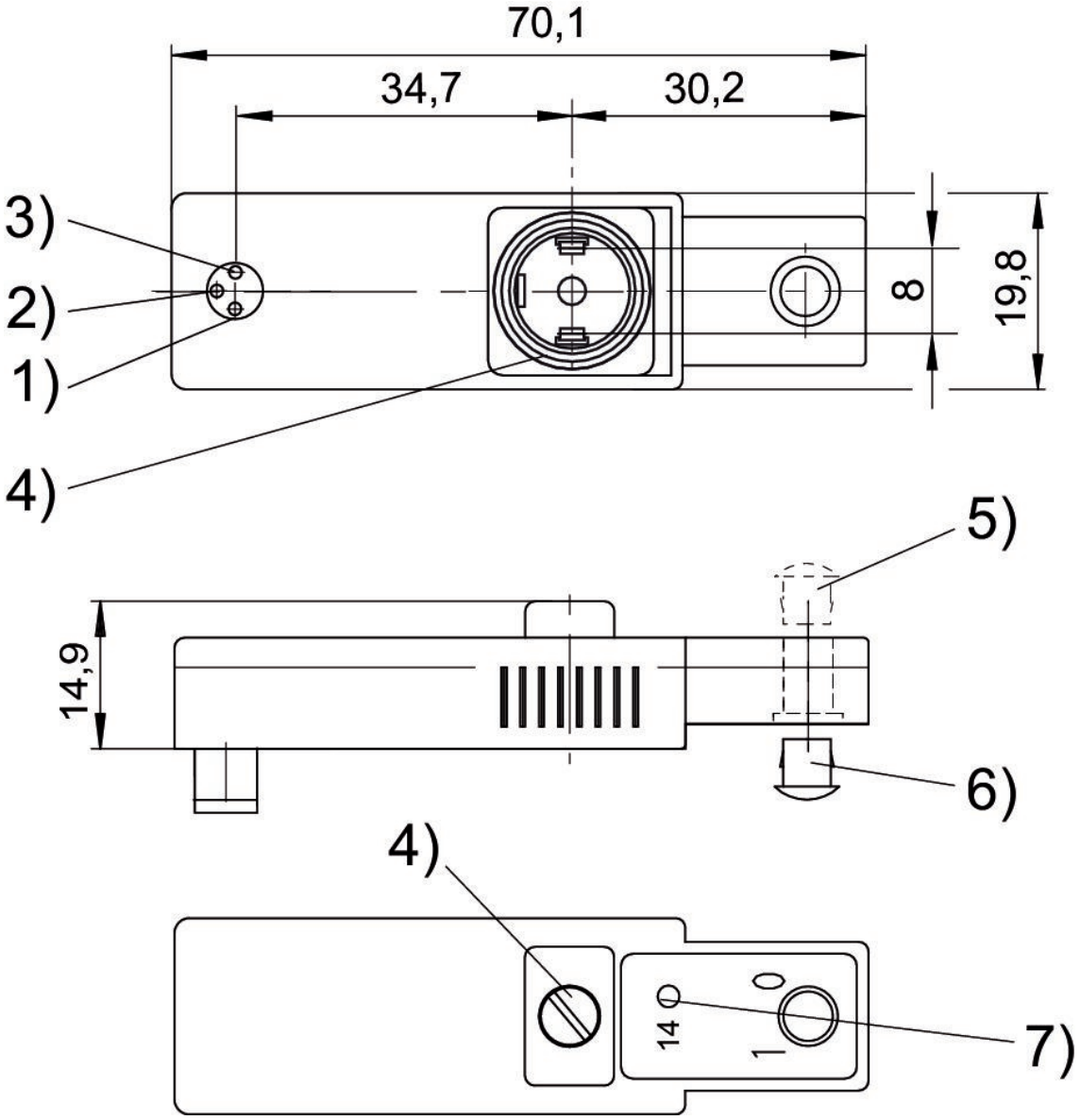

1) 磁 14 2) 未设置 3) 0 V 4) 防松脱密封件和螺丝 5) 不可拆卸手动辅助操控装置密封盖 6) 可拆卸 7) LED 阀门

空气-连接模块

最低环境温度: -15 °C
最高环境温度: 60 °C
最小运行压力: 0.5 bar
最大运行压力: 8 bar

类型	供货数量 [件]	重量 [kg]	材料	物料号
空气-连接模块	1	0.008	聚酰胺	5790000092

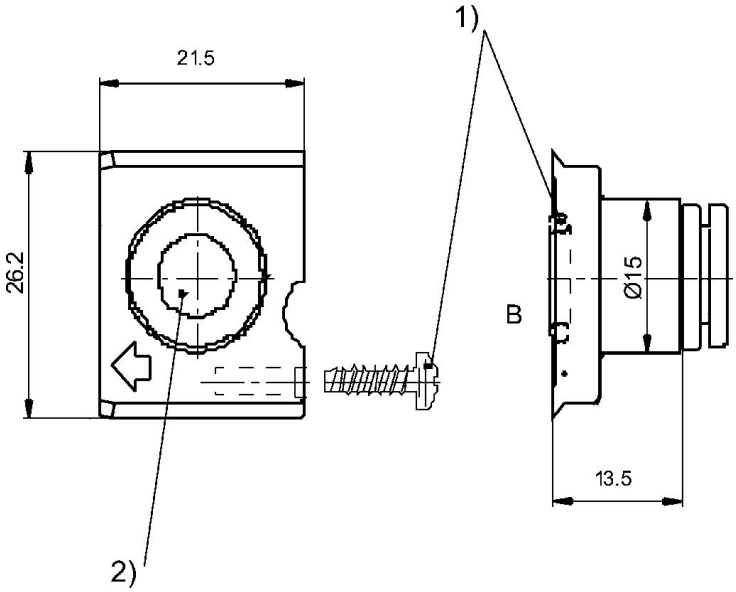

1) 供货范围内包括固定螺丝和O形环
2) 插接口Ø 8x1插接口Ø 8x1

有限制的排气, 系列 SI1

用于系列: 579, 589
最低环境温度: -15 °C
最高环境温度: 60 °C
最小运行压力: -0.95 bar
最大运行压力: 10 bar

类型	物料号
输出模块左侧 G 3/8	5790002202
链接模块	5790002212
终端模块	5790002222
输出模块左侧 10x 1	5790002232
输出模块右侧 G 3/8	5790002242

规格

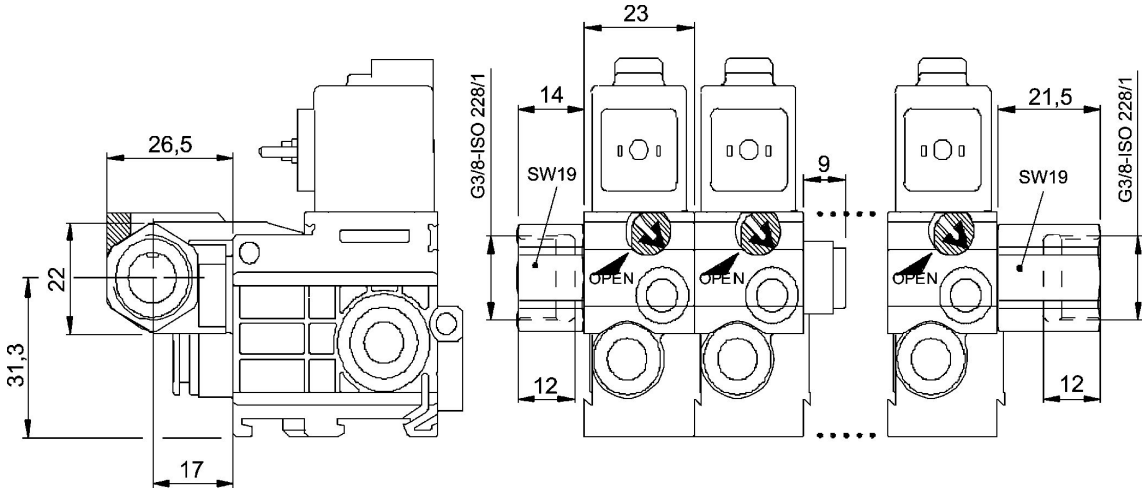

螺纹销钉

结构特点	螺纹接口	物料号
DIN-导轨的安装件	M4	8102060582

标牌

类型	供货数量 [件]	物料号
1-10	5	8943056312
11-20	5	8943056322

消音器，系列 SI1

流量: 1300 l/min
材料： 消音器: 聚酰胺
最低环境温度: -25 °C
最高环境温度: 60 °C
最小运行压力: 0 bar
最大运行压力: 10 bar

声压级 [dB]	额定流量 [l/min]	供货数量 [件]	重量 [kg]	物料号
78	1300	1	0.008	5790005312
78	1300	10	0.08	5790005332
78	1300	100	0.8	5790005352

规格

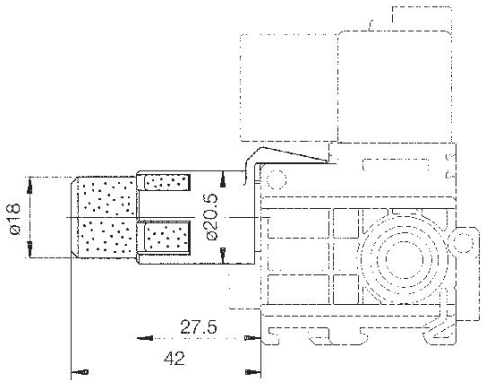

消音器，系列 SI1

材料： 消音器: 青铜烧结制成
最低环境温度: -25 °C
最高环境温度: 80 °C
最小运行压力: 0 bar
最大运行压力: 10 bar

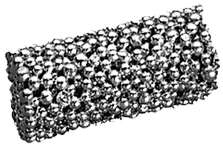

重量 [kg]	物料号
0.008	8993800114

规格

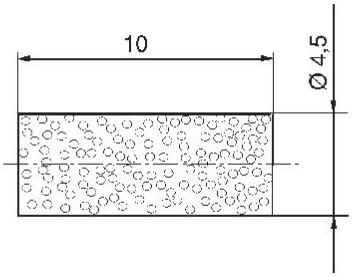

消音器，系列 SI1, 青铜烧结制成

压缩空气接口型号: 外螺纹
材料： 消音器: 青铜烧结制成
最低环境温度: -25 °C
最高环境温度: 80 °C
最小运行压力: 0 bar
最大运行压力: 10 bar

G	声压级 [dB]	额定流量 [l/min]	供货数量 [件]	重量 [kg]	物料号
M5	72	398	10	0.004	1827000006

1827000006

尺寸按mm

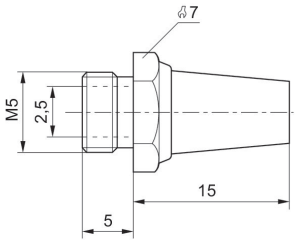

Efficient pneumatic solutions, our program: cylinders and drives, valves and valve systems, air supply management, proportional pressure control valves

Visit us: **www.Emerson.com/aventics**
Your local contact: **Emerson.com/contactus**

Emerson.com
Facebook.com/EmersonAutomationSolutions
LinkedIn.com/company/Emerson-Automation-Solutions
Twitter.com/EMR_Automation

The Emerson logo is a trademark and service mark of Emerson Electric Co. AVENTICS is a registered trademark of one of the Emerson family of companies. All other trademarks are the property of their respective owners. © 2020 Emerson Electric Co. All rights reserved.

EMERSON.

CONSIDER IT SOLVED™