Serie 490/579/589

AVENTICS™

Valvole di controllo direzionale AVENTICS serie 490/579/589

EMERSON™

Serie 490/579/589

Le serie 490/579/589 AVENTICS presentano una robusta custodia in polimero che può essere montata singolarmente o in batteria. Coprono un’ampia gamma di tensioni e sono dotate di attacchi rapidi per tubi pneumatici.

- Attacchi integrati
- Disponibile montaggio singolo o in batteria
- Ampio range di tensione
- Serie idonea ad ambienti polverosi

Panoramica sul prodotto

490 Azionamento elettrico
Valvola 3/2, Serie 490, Pressione di esercizio min. 0 bar..... 6
bistabile - con chiusura non a tenuta - Connettore
Valvola 3/2, Serie 490, Pressione di esercizio min. 4 bar..... 7
bistabile - con chiusura non a tenuta - Connettore

579 Azionamento elettrico
Valvola 3/2, Serie 579, valvola singola, NC..... 8
a ritenzione - con chiusura non a tenuta - Connettore
Valvola 3/2, Serie 579, valvola singola, NO..... 10
a ritenzione - con chiusura non a tenuta - Connettore
Valvola 3/2, Serie 579, NO, pilotaggio esterno..... 12
esterno - con chiusura non a tenuta - Connettore
Valvola 3/2, Serie 579, valvola singola, NC..... 14
a ritenzione - con chiusura non a tenuta - Connettore
Valvola 3/2, Serie 579, NC, pilotaggio esterno..... 16
con chiusura non a tenuta - Connettore
Valvola 3/2, Serie 579, unità valvole, NC..... 18
a ritenzione - con chiusura non a tenuta - Connettore
Valvola 3/2, Serie 579..... 21
a ritenzione - con chiusura non a tenuta - Connettore
Valvola 3/2, Serie 579..... 26
con chiusura non a tenuta - Connettore
Valvola 3/2, Serie 579..... 31
a ritenzione - con chiusura non a tenuta - Connettore
Valvola 3/2, Serie 579..... 36
con chiusura non a tenuta - Connettore
Valvola 3/2, Serie 579..... 41
a ritenzione - con chiusura non a tenuta - Connettore
Valvola 3/2, Serie 579, unità valvole, NO..... 45
con chiusura non a tenuta - Connettore
Valvola 3/2, Serie 579..... 49
a ritenzione - con chiusura non a tenuta - Connettore
Valvola 3/2, Serie 579, unità valvole, NC..... 53
con chiusura non a tenuta - Connettore
Valvola 3/2, Serie 579, valvola singola..... 57
a ritenzione - con chiusura non a tenuta - Connettore
Valvola 5/2, Serie 579..... 59
a ritenzione - con chiusura non a tenuta - Connettore
Valvola 5/2, Serie 579..... 64
a ritenzione - con chiusura non a tenuta - Connettore

579 inch Azionamento elettrico
Valvola 3/2, Serie 579..... 68
a ritenzione - con chiusura non a tenuta
Valvola 3/2, Serie 579..... 70
con chiusura non a tenuta
Valvola 5/2, Serie 579..... 72
a ritenzione - con chiusura non a tenuta

Panoramica sul prodotto

Valvola 3/2, Serie 579 74
a ritenzione - con chiusura non a tenuta
Valvola 3/2, Serie 579 76
a ritenzione - con chiusura non a tenuta
Valvola 3/2, Serie 579 78
a ritenzione - con chiusura non a tenuta
Valvola 3/2, Serie 579 81
a ritenzione - con chiusura non a tenuta
Valvola 3/2, Serie 579 83
a ritenzione - con chiusura non a tenuta
Valvola 3/2, Serie 579 85
a ritenzione - con chiusura non a tenuta
Valvola 3/2, Serie 579 87
Valvola 3/2, Serie 579 90
con chiusura non a tenuta
Valvola 3/2, Serie 579 92
a ritenzione
Valvola 3/2, Serie 579 94
a ritenzione - con chiusura non a tenuta
Valvola 3/2, Serie 579 97
a ritenzione
Valvola 3/2, Serie 579 99
con chiusura non a tenuta
Valvola 3/2, Serie 579 101
con chiusura non a tenuta
Valvola 3/2, Serie 579 103
a ritenzione - con chiusura non a tenuta

579 Comando pneumatico
Valvola 3/2, Serie 579, valvola singola 106
Comando pneumatico monostabile - con chiusura non a tenuta
Valvola 3/2, Serie 579, unità valvole 107
Comando pneumatico monostabile - con chiusura non a tenuta

589 Azionamento elettrico
Valvola 2/2, Serie 589 108
a ritenzione - con chiusura non a tenuta - Connettore
Valvola 3/2, Serie 589, valvola singola, NC 110
a ritenzione - con chiusura non a tenuta - Connettore
Valvola 3/2, Serie 589, NC, pilotaggio esterno 112
con chiusura non a tenuta - Connettore
Valvola 3/2, Serie 589, valvola singola, NO 114
a ritenzione - con chiusura non a tenuta - Connettore
Valvola 3/2, Serie 589, NO, pilotaggio esterno 116
con chiusura non a tenuta - Connettore
Valvola 5/2, Serie 589 118
a ritenzione - con chiusura non a tenuta - Connettore

589 inch Azionamento elettrico
Valvola 3/2, Serie 589, valvola singola, NC 120
a ritenzione - con chiusura non a tenuta - Connettore

Panoramica sul prodotto

Valvola 3/2, Serie 589, valvola singola, NO 122
a ritenzione - con chiusura non a tenuta - Connettore
Valvola 3/2, Serie 589, NO, pilotaggio esterno 124
con chiusura non a tenuta - Connettore
Valvola 5/2, Serie 589 126
a ritenzione - con chiusura non a tenuta - Connettore

589 Comando pneumatico
Valvola 3/2, Serie 589 128
Comando pneumatico monostabile - con chiusura non a tenuta

Panoramica accessori Valvola di registrazione
Valvola di registrazione, Serie CH02 129

Panoramica accessori Accessori elettrici
Connettore valvola, serie CON-VP, forma C, 300 V DC / 250 V AC 130
Connettore valvola, serie CON-VP, Inserto per boccole a 0° 132
Ponticelli di contatto, serie CON-CB 135
1x Solenoide
Ponticelli di contatto, serie CON-CB 136
1x Solenoide

Panoramica accessori Accessori meccanici
Modulo di collegamento pneumatico 138
Scarichi convogliati, Serie SI1 139
Prigioniero 140
Etichette 141

Zubehörübersicht Normteile

Panoramica accessori Silenziatori
Silenziatori, serie SI1 142
Silenziatori, serie SI1 143
Silenziatori, serie SI1, bronzo sinterizzato 144

Valvola 3/2, Serie 490, Pressione di esercizio min. 0 bar

Portata: 50 l/min
Azionamento: elettrico
Larghezza della bobina: 20 mm
Conexión eléctrica 2, grandezza filettatura: ISO 15217, forma C
Tipo di raccordo aria compressa: Raccordo ad innesto
Attacco aria compressa ingresso: Ø 8
attacco aria compressa uscita: Ø 4
Funzione valvola: NC
Rapporto d'inserzione: 100 %
Tipo: valvola a magnete
Temperatura ambiente min.: -15 °C
Temperatura ambiente max.: 50 °C
Pressione di esercizio min.: 0 bar
Pressione di esercizio max: 7 bar

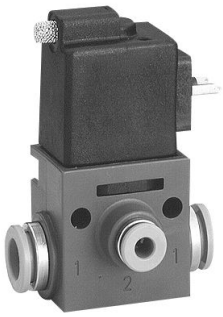

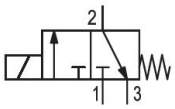

Esecuzione	Principio di commutazione	Attacco aria compres-sa ingresso	attacco aria compres-sa uscita	Tensione di esercizio	Tolleranza di tensione DC	Pilotaggio	Codice
NC	3/2, con ritorno a molla	Ø 8	Ø 4	24 V DC	- 5 % / +10 %	interno	5724990220

Dimensioni

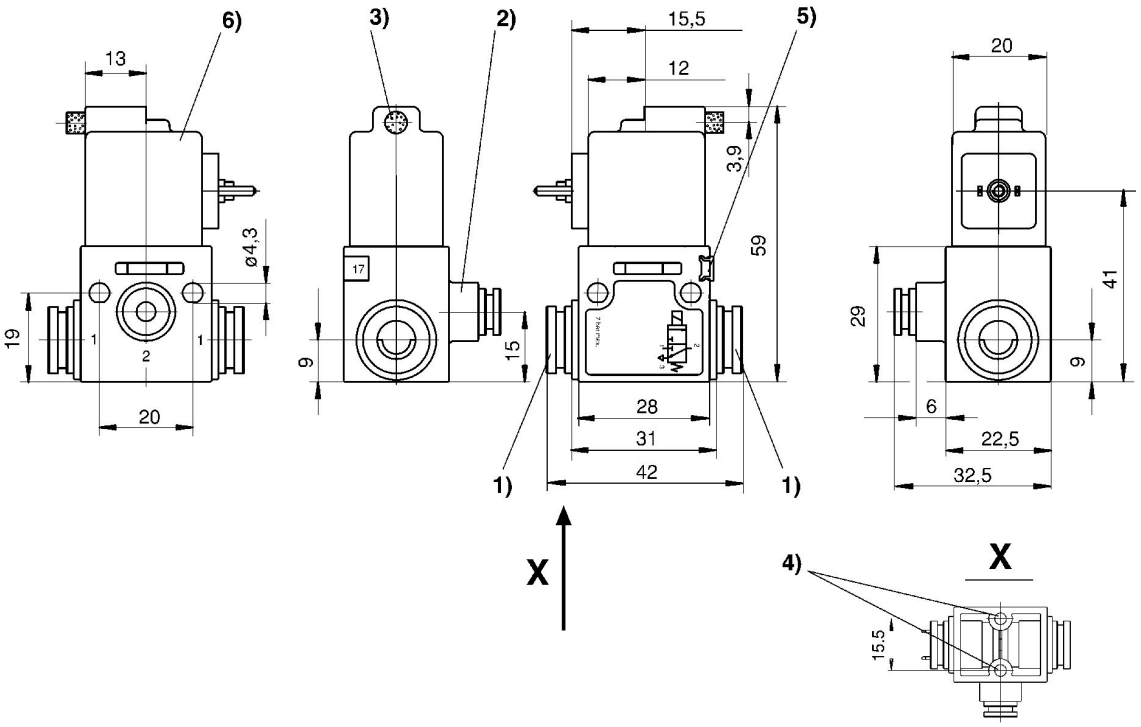

1) attacco 1 2) attacco 2 3) Scarico 4) vite autofilettante 3,5 5) possibilità di fissaggio per targhetta 6) bobina orientabile di 180°

Valvola 3/2, Serie 490, Pressione di esercizio min. 4 bar

Azionamento: elettrico
Larghezza della bobina: 20 mm
Conexión eléctrica 2, grandezza filettatura: ISO 15217, forma C
Qn 1 > 2: 20 l/min
Tipo di raccordo aria compressa: Raccordo ad innesto
Attacco aria compressa ingresso: Ø 8
attacco aria compressa uscita: Ø 4
Funzione valvola: NC
Rapporto d'inserzione: 100 %
Tipo: valvola a magnete
Temperatura ambiente min.: -15 °C
Temperatura ambiente max.: 50 °C
Pressione di esercizio min.: 4 bar
Pressione di esercizio max: 7 bar

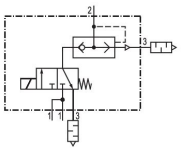

Esecuzione	Principio di commutazione	Attacco aria compres-sa ingresso	attacco aria compres-sa uscita	Tensione di esercizio	Tolleranza di tensione DC	Pilotaggio	Codice
NC	3/2, con ritorno a molla	Ø 8	Ø 4	24 V DC	-20 % / +20 %	interno	5724970220

Dimensioni

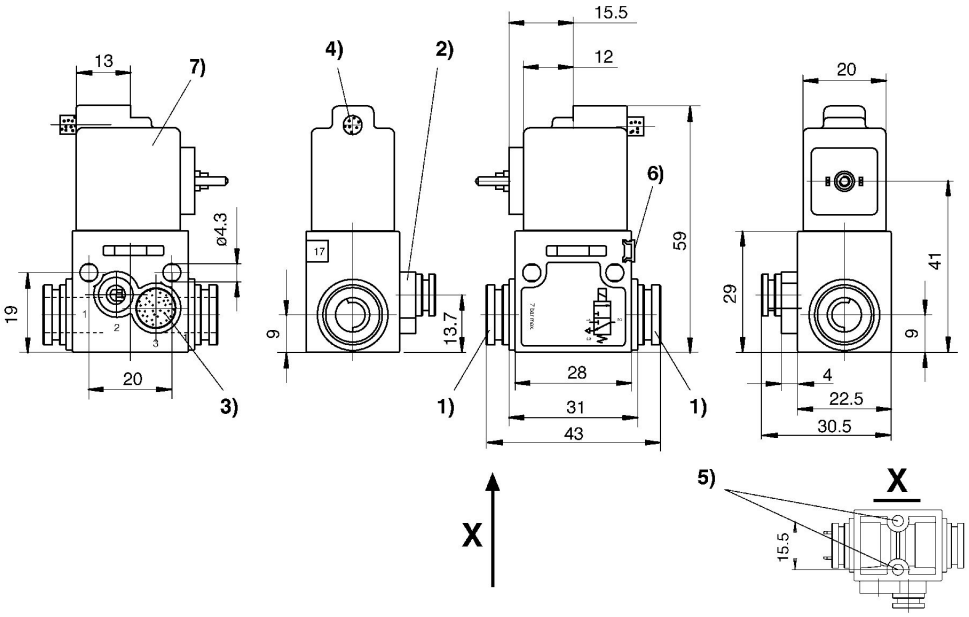

1) Attacco 1 2) Attacco 2 3) Scarico 4) Scarico 5) Vite autofilettante 3,5 6) Possibilità di fissaggio per targhetta 7) Bobina orientabile di 180°

Valvola 3/2, Serie 579, valvola singola, NC

Portata: 50 l/min
Azionamento: elettrico
Larghezza della bobina: 20 mm
Conexión eléctrica 2, grandezza filettatura: ISO 15217, forma C
Tipo di raccordo aria compressa: Raccordo ad innesto
Attacco aria compressa ingresso: Ø 6x1
attacco aria compressa uscita: Ø 6x1
Funzione valvola: NC
Rapporto d'inserzione: 100 %
Tipo: valvola a magnete
Temperatura ambiente min.: -15 °C
Temperatura ambiente max.: 50 °C
Pressione di esercizio min.: 0 bar
Pressione di esercizio max: 7 bar

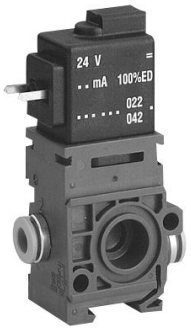

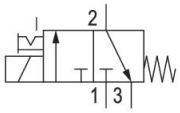

Esecu-zione	Tipo	Principio di commu-tazione	Attacco aria com-pressa ingresso	attacco aria com-pressa uscita	Tensione di esercizio	Tolleran-za di ten-sione DC	Aziona-mento manuale	LED	Codice
NC	valvola sin-gola	3/2, con ri-torno a mol-la	Ø 6x1	Ø 6x1	12 V DC	-10 % / +10 %	a ritenzione		5794000210
NC	valvola sin-gola	3/2, con ri-torno a mol-la	Ø 6x1	Ø 6x1	24 V DC	-10 % / +10 %	a ritenzione		5794000220
NC	valvola sin-gola	3/2, con ri-torno a mol-la	Ø 6x1	Ø 6x1	24 V DC	-10 % / +10 %	a ritenzione	Rosso	5794000620
NC	valvola sin-gola	3/2, con ri-torno a mol-la	Ø 6x1	Ø 6x1	24 V AC		a ritenzione		5794005220
NC	valvola sin-gola	3/2, con ri-torno a mol-la	Ø 6x1	Ø 6x1	110 V AC		a ritenzione		5794005270
NC	valvola sin-gola	3/2, con ri-torno a mol-la	Ø 6x1	Ø 6x1	230 V AC		a ritenzione		5794005280

Dimensioni

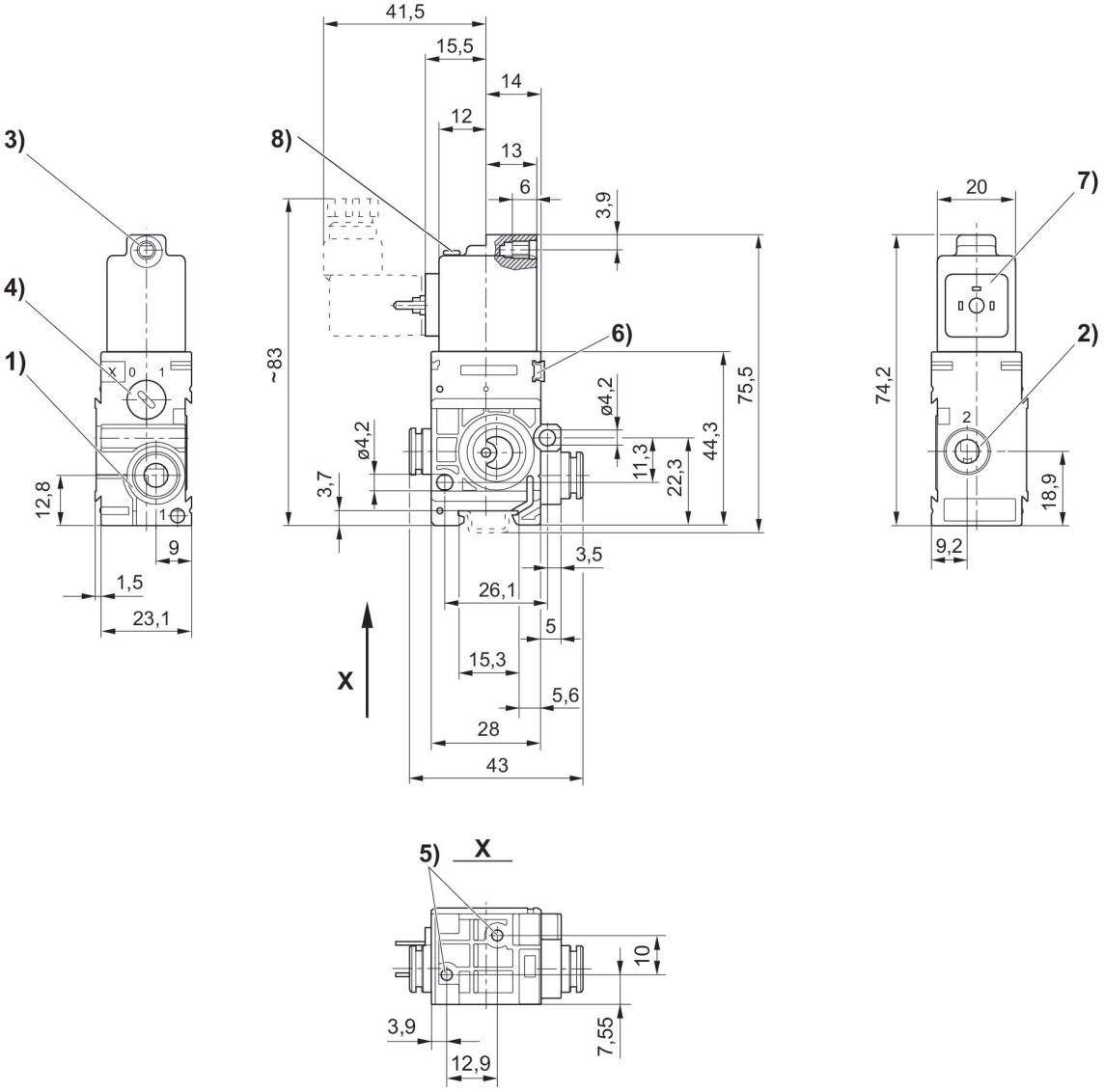

1) Attacco 1 2) Attacco 2 3) Attacco 3 Ø centrale per M5 4) Azionamento manuale 5) Foro cieco profondità 6 per vite autofilettante 3,5 6) Possibilità di fissaggio per targhetta 7) Bobina orientabile di 180° 8) LED

Valvola 3/2, Serie 579, valvola singola, NO

Azionamento: elettrico
Larghezza della bobina: 20 mm
Conexión eléctrica 2, grandezza filettatura: ISO 15217, forma C
Tipo di raccordo aria compressa: Raccordo ad innesto
Funzione valvola: NO
Rapporto d'inserzione: 100 %
Tipo: valvola a magnete
Temperatura ambiente min.: -15 °C
Temperatura ambiente max.: 50 °C
Pressione di esercizio min.: 2 bar
Pressione di esercizio max: 8 bar

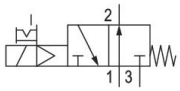

Esecu-zione	Tipo	Princi-pio di commu-tazione	Attacco aria com-pressa ingresso	attacco aria com-pressa uscita	Tensio-ne di esercizio	Tolleran-za di ten-sione DC	Pilotaggio	Aziona-mento manuale	LED	Codice
NO	valvola singola	3/2, con ritorno a molla	Ø 6x1	Ø 6x1	12 V DC	-10 % / +10 %	interno	a ritenzio-ne		5794410210
NO	valvola singola	3/2, con ritorno a molla	Ø 6x1	Ø 6x1	24 V DC	-10 % / +10 %	interno	a ritenzio-ne		5794410220
NO	valvola singola	3/2, con ritorno a molla	Ø 6x1	Ø 6x1	24 V DC	-10 % / +10 %	interno	a ritenzio-ne	Rosso	5794410620
NO	valvola singola	3/2, con ritorno a molla	Ø 6x1	Ø 6x1	24 V AC		interno	a ritenzio-ne		5794415220
NO	valvola singola	3/2, con ritorno a molla	Ø 6x1	Ø 6x1	110 V AC		interno	a ritenzio-ne		5794415270
NO	valvola singola	3/2, con ritorno a molla	Ø 6x1	Ø 6x1	230 V AC		interno	a ritenzio-ne		5794415280
NO	valvola singola	3/2, con ritorno a molla	Ø 6x1	Ø 6x1	230 V AC		interno	a ritenzio-ne	Rosso	5794415680
NO	valvola singola	3/2, con ritorno a molla	Ø 8x1	Ø 8x1	12 V DC	-10 % / +10 %	interno	a ritenzio-ne		5794610210
NO	valvola singola	3/2, con ritorno a molla	Ø 8x1	Ø 8x1	24 V DC	-10 % / +10 %	interno	a ritenzio-ne		5794610220
NO	valvola singola	3/2, con ritorno a molla	Ø 8x1	Ø 8x1	24 V DC	-10 % / +10 %	interno	a ritenzio-ne	Rosso	5794610620
NO	valvola singola	3/2, con ritorno a molla	Ø 8x1	Ø 8x1	24 V AC		interno	a ritenzio-ne		5794615220
NO	valvola singola	3/2, con ritorno a molla	Ø 8x1	Ø 8x1	110 V AC		interno	a ritenzio-ne		5794615270

Esecu-zione	Tipo	Princi-pio di commu-tazione	Attacco aria com-pressa ingresso	attacco aria com-pressa uscita	Tensio-ne di esercizio	Tolleran-za di ten-sione DC	Pilotaggio	Aziona-mento manuale	LED	Codice
NO	valvola singola	3/2, con ritorno a molla	Ø 8x1	Ø 8x1	230 V AC		interno	a ritenzio-ne		5794615280
NO	valvola singola	3/2, con ritorno a molla	Ø 8x1	Ø 8x1	230 V AC		interno	a ritenzio-ne	Rosso	5794615680

Dimensioni

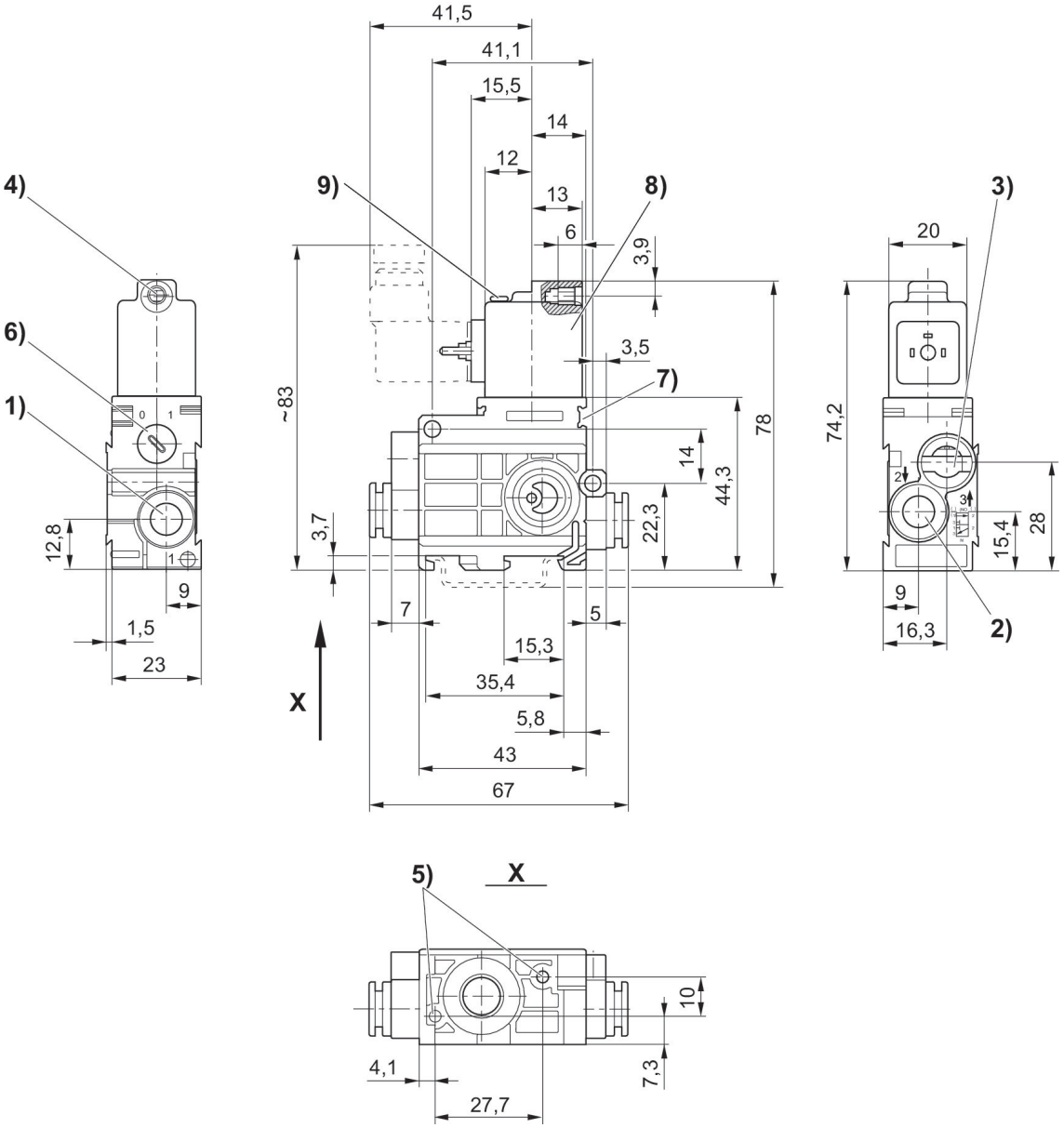

1) Attacco 1 2) Attacco 2 3) Attacco 3, lo scarico non deve essere strozzato 4) Ø centrale per M5 5) Foro cieco profondità 6 per vite autofilettante 3,5 6) Azionamento manuale 7) Possibilità di fissaggio per targhetta 8) Bobina orientabile di 180° 9) LED

Valvola 3/2, Serie 579, NO, pilotaggio esterno

Azionamento: elettrico
Larghezza della bobina: 20 mm
Conexión eléctrica 2, grandezza filettatura: ISO 15217, forma C
Tipo di raccordo aria compressa: Raccordo ad innesto
pressione di pilotaggio min.: 2 bar
Pressione di pilotaggio max.: 8 bar
Funzione valvola: NO
Rapporto d'inserzione: 100 %
Tipo: valvola a magnete
Temperatura ambiente min.: -15 °C
Temperatura ambiente max.: 50 °C
Pressione di esercizio min.: 0.5 bar
Pressione di esercizio max: 8 bar

Esecu-zione	Tipo	Princi-pio di commu-tazione	Attac-co aria com-pressa ingresso	attac-co aria com-pressa uscita	Tensio-ne di esercizio	Tolleran-za di tensio-ne DC	pressio-ne di pilotag-gio min. [bar]	Pressio-ne di pilotag-gio max. [bar]	Pilo-taggio	LED	Codice
NO	valvola singola	3/2, con ritorno a molla	Ø 6x1	Ø 6x1	12 V DC	-10 % / +10 %	2	8	esterno		5794420210
NO	valvola singola	3/2, con ritorno a molla	Ø 6x1	Ø 6x1	24 V DC	-10 % / +10 %	2	8	esterno		5794420220
NO	valvola singola	3/2, con ritorno a molla	Ø 6x1	Ø 6x1	12 V DC	-10 % / +10 %	2	8	esterno	Rosso	5794420620
NO	valvola singola	3/2, con ritorno a molla	Ø 6x1	Ø 6x1	24 V AC		2	8	esterno		5794425220
NO	valvola singola	3/2, con ritorno a molla	Ø 6x1	Ø 6x1	110 V AC		2	8	esterno		5794425270
NO	valvola singola	3/2, con ritorno a molla	Ø 6x1	Ø 6x1	230 V AC		2	8	esterno		5794425280
NO	valvola singola	3/2, con ritorno a molla	Ø 6x1	Ø 6x1	230 V AC		2	8	esterno	Rosso	5794425680
NO	valvola singola	3/2, con ritorno a molla	Ø 8x1	Ø 8x1	12 V DC	-10 % / +10 %	2	8	esterno		5794620210
NO	valvola singola	3/2, con ritorno a molla	Ø 8x1	Ø 8x1	24 V DC	-10 % / +10 %	2	8	esterno		5794620220
NO	valvola singola	3/2, con ritorno a molla	Ø 8x1	Ø 8x1	24 V DC	-10 % / +10 %	2	8	esterno	Rosso	5794620620
NO	valvola singola	3/2, con ritorno a molla	Ø 8x1	Ø 8x1	24 V AC		2	8	esterno		5794625220
NO	valvola singola	3/2, con ritorno a molla	Ø 8x1	Ø 8x1	110 V AC		2	8	esterno		5794625270
NO	valvola singola	3/2, con ritorno a molla	Ø 8x1	Ø 8x1	230 V AC		2	8	esterno		5794625280

Esecu-zione	Tipo	Princi-pio di commu-tazione	Attac-co aria com-pressa ingresso	attac-co aria com-pressa uscita	Tensio-ne di esercizio	Tolleran-za di tensio-ne DC	pressio-ne di pilotag-gio min. [bar]	Pressio-ne di pilotag-gio max. [bar]	Pilo-taggio	LED	Codice
NO	valvola singola	3/2, con ritorno a molla	Ø 8x1	Ø 8x1	230 V AC		2	8	esterno	Rosso	5794625680

Dimensioni

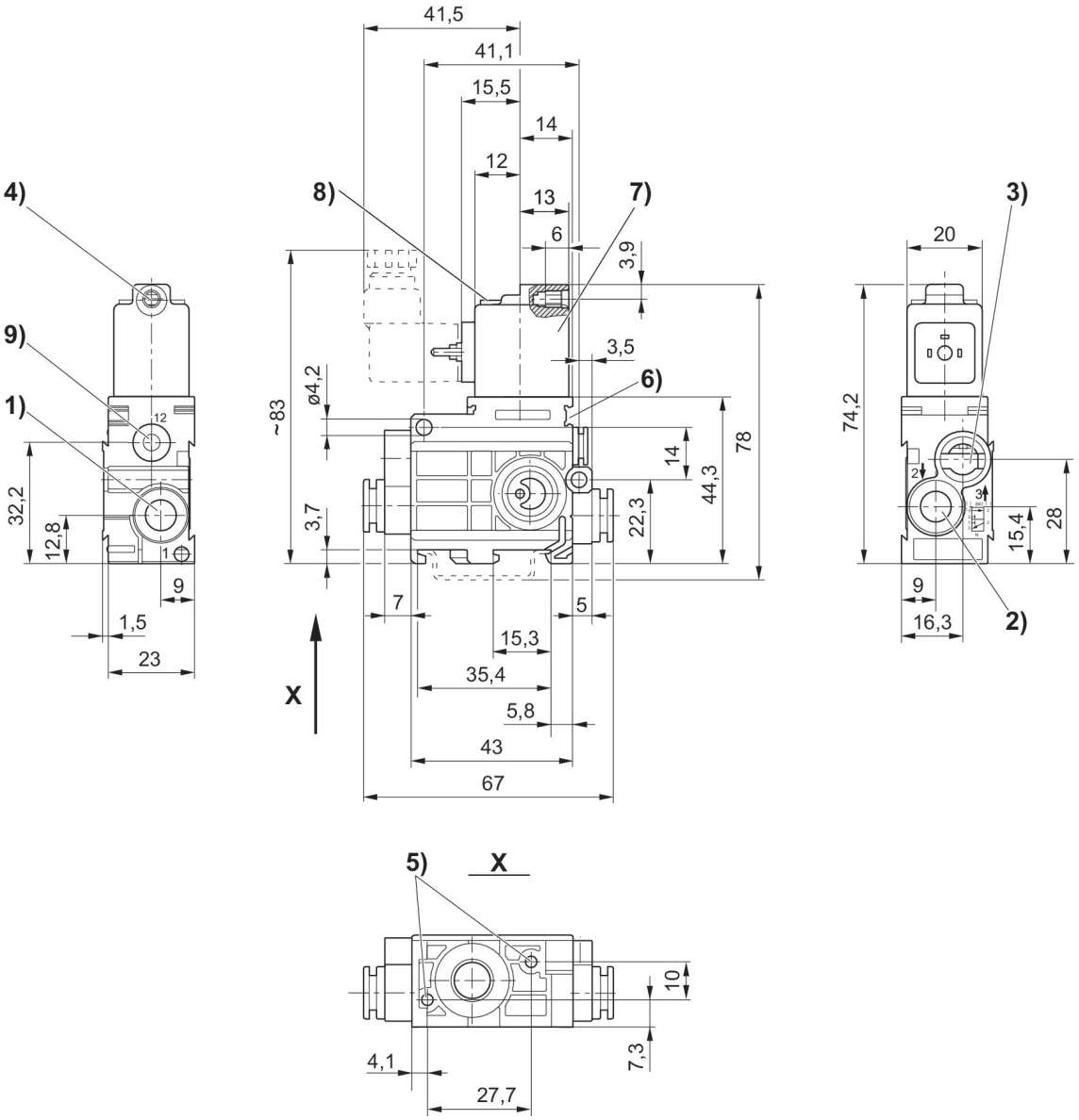

1) Attacco 1 2) Attacco 2 3) Attacco 3, lo scarico non deve essere strozzato 4) Ø centrale per M5 5) Foro cieco profondità 6 per vite autofilettante 3,5 6) Possibilità di fissaggio per targhetta 7) Bobina orientabile di 180° 8) LED 9) Attacco 12

Valvola 3/2, Serie 579, valvola singola, NC

Azionamento: elettrico
Larghezza della bobina: 20 mm
Conexión eléctrica 2, grandezza filettatura: ISO 15217, forma C
Tipo di raccordo aria compressa: Raccordo ad innesto
Funzione valvola: NC
Rapporto d'inserzione: 100 %
Tipo: valvola a magnete
Temperatura ambiente min.: -15 °C
Temperatura ambiente max.: 50 °C
Pressione di esercizio min.: 2 bar
Pressione di esercizio max: 8 bar

Esecu-zione	Tipo	Princi-pio di commu-tazione	Attacco aria com-pressa ingresso	attacco aria com-pressa uscita	Tensio-ne di esercizio	Tolleran-za di ten-sione DC	Pilotaggio	Aziona-mento manuale	LED	Codice
NC	valvola singola	3/2, con ritorno a molla	Ø 6x1	Ø 6x1	12 V DC	-10 % / +10 %	interno	a ritenzio-ne		5794400210
NC	valvola singola	3/2, con ritorno a molla	Ø 6x1	Ø 6x1	24 V DC	-10 % / +10 %	interno	a ritenzio-ne		5794400220
NC	valvola singola	3/2, con ritorno a molla	Ø 6x1	Ø 6x1	24 V DC	-10 % / +10 %	interno	a ritenzio-ne	Rosso	5794400620
NC	valvola singola	3/2, con ritorno a molla	Ø 6x1	Ø 6x1	24 V AC		interno	a ritenzio-ne		5794405220
NC	valvola singola	3/2, con ritorno a molla	Ø 6x1	Ø 6x1	110 V AC		interno	a ritenzio-ne		5794405270
NC	valvola singola	3/2, con ritorno a molla	Ø 6x1	Ø 6x1	230 V AC		interno	a ritenzio-ne		5794405280
NC	valvola singola	3/2, con ritorno a molla	Ø 6x1	Ø 6x1	230 V AC		interno	a ritenzio-ne	Rosso	5794405680
NC	valvola singola	3/2, con ritorno a molla	Ø 8x1	Ø 8x1	12 V DC	-10 % / +10 %	interno	a ritenzio-ne		5794600210
NC	valvola singola	3/2, con ritorno a molla	Ø 8x1	Ø 8x1	24 V DC	-10 % / +10 %	interno	a ritenzio-ne		5794600220
NC	valvola singola	3/2, con ritorno a molla	Ø 8x1	Ø 8x1	24 V DC	-10 % / +10 %	interno	a ritenzio-ne	Rosso	5794600620
NC	valvola singola	3/2, con ritorno a molla	Ø 8x1	Ø 8x1	24 V AC		interno	a ritenzio-ne		5794605220
NC	valvola singola	3/2, con ritorno a molla	Ø 8x1	Ø 8x1	110 V AC		interno	a ritenzio-ne		5794605270
NC	valvola singola	3/2, con ritorno a molla	Ø 8x1	Ø 8x1	230 V AC		interno	a ritenzio-ne		5794605280

Esecu-zione	Tipo	Princi-pio di commu-tazione	Attacco aria com-pressa ingresso	attacco aria com-pressa uscita	Tensio-ne di esercizio	Tolleran-za di ten-sione DC	Pilotaggio	Aziona-mento manuale	LED	Codice
NC	valvola singola	3/2, con ritorno a molla	Ø 8x1	Ø 8x1	230 V AC		interno	a ritenzio-ne	Rosso	5794605680

Dimensioni

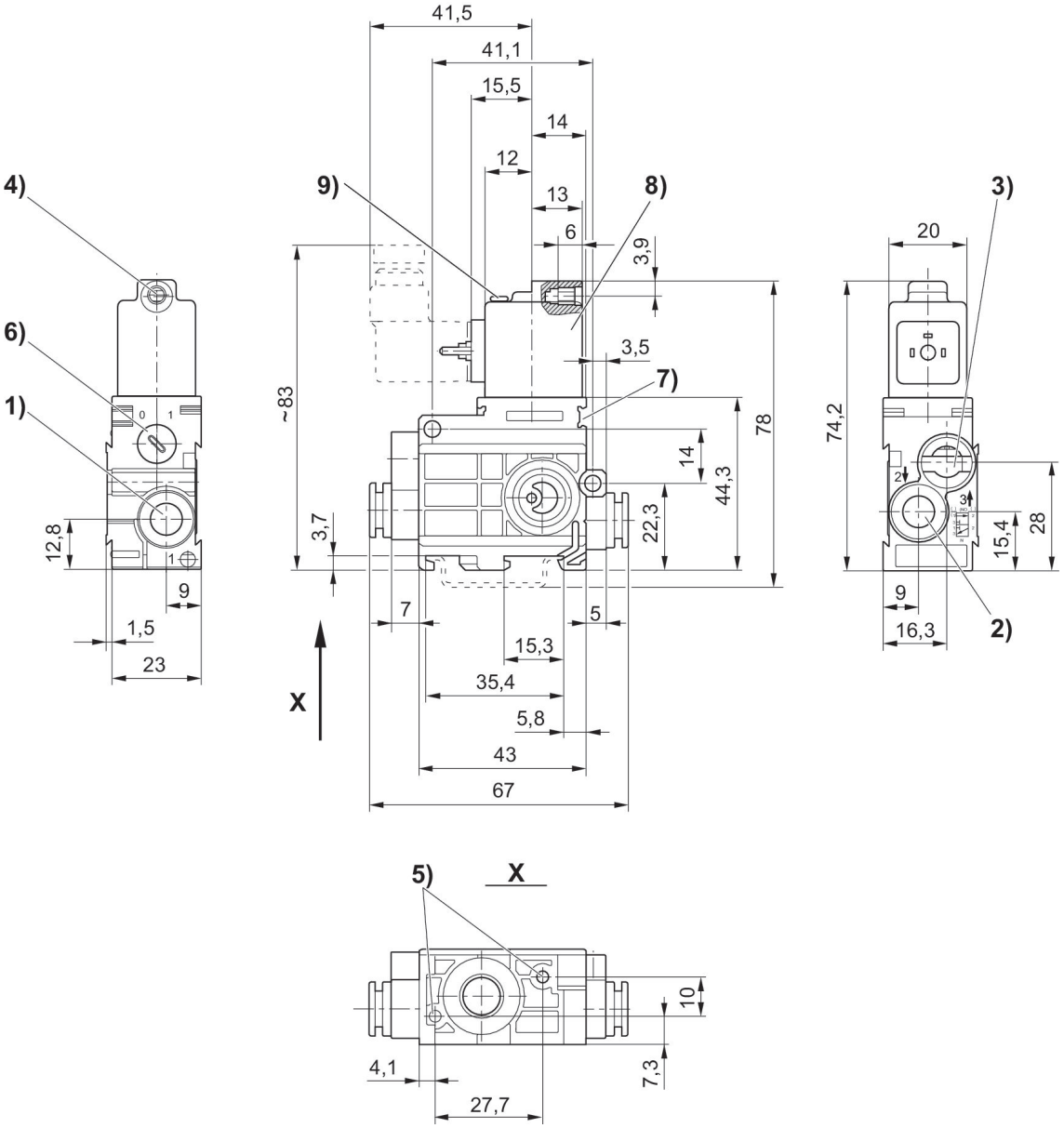

1) Attacco 1 2) Attacco 2 3) Attacco 3, lo scarico non deve essere strozzato 4) Ø centrale per M5 5) Foro cieco profondità 6 per vite autofilettante 3,5 6) Azionamento manuale 7) Possibilità di fissaggio per targhetta 8) Bobina orientabile di 180° 9) LED

Valvola 3/2, Serie 579, NC, pilotaggio esterno

Azionamento: elettrico
Larghezza della bobina: 20 mm
Conexión eléctrica 2, grandezza filettatura: ISO 15217, forma C
Tipo di raccordo aria compressa: Raccordo ad innesto
pressione di pilotaggio min.: 2 bar
Pressione di pilotaggio max.: 8 bar
Funzione valvola: NC
Rapporto d'inserzione: 100 %
Tipo: valvola a magnete
Temperatura ambiente min.: -15 °C
Temperatura ambiente max.: 50 °C
Pressione di esercizio min.: 0.5 bar
Pressione di esercizio max: 8 bar

Esecu-zione	Tipo	Princi-pio di commu-tazione	Attac-co aria com-pressa ingresso	attac-co aria com-pressa uscita	Tensio-ne di esercizio	Tolleran-za di tensio-ne DC	pressio-ne di pilotag-gio min. [bar]	Pressio-ne di pilotag-gio max. [bar]	Pilo-taggio	LED	Codice
NC	valvola singola	3/2, con ritorno a molla	Ø 6x1	Ø 6x1	24 V AC		2	8	esterno		5794475220
NC	valvola singola	3/2, con ritorno a molla	Ø 6x1	Ø 6x1	110 V AC		2	8	esterno		5794475270
NC	valvola singola	3/2, con ritorno a molla	Ø 6x1	Ø 6x1	230 V AC		2	8	esterno		5794475280
NC	valvola singola	3/2, con ritorno a molla	Ø 6x1	Ø 6x1	230 V AC		2	8	esterno	Rosso	5794475680
NC	valvola singola	3/2, con ritorno a molla	Ø 6x1	Ø 6x1	12 V DC	-10 % / +10 %	2	8	esterno		5794470210
NC	valvola singola	3/2, con ritorno a molla	Ø 6x1	Ø 6x1	24 V DC	-10 % / +10 %	2	8	esterno	Rosso	5794470620
NC	valvola singola	3/2, con ritorno a molla	Ø 6x1	Ø 6x1	24 V DC	-10 % / +10 %	2	8	esterno		5794470220
NC	valvola singola	3/2, con ritorno a molla	Ø 8x1	Ø 8x1	12 V DC	-10 % / +10 %	2	8	esterno		5794670210
NC	valvola singola	3/2, con ritorno a molla	Ø 8x1	Ø 8x1	24 V DC	-10 % / +10 %	2	8	esterno		5794670220
NC	valvola singola	3/2, con ritorno a molla	Ø 8x1	Ø 8x1	24 V DC	-10 % / +10 %	2	8	esterno	Rosso	5794670620
NC	valvola singola	3/2, con ritorno a molla	Ø 8x1	Ø 8x1	24 V DC		2	8	esterno		5794675220
NC	valvola singola	3/2, con ritorno a molla	Ø 8x1	Ø 8x1	110 V DC		2	8	esterno		5794675270
NC	valvola singola	3/2, con ritorno a molla	Ø 8x1	Ø 8x1	230 V AC		2	8	esterno		5794675280

Esecu-zione	Tipo	Princi-pio di commu-tazione	Attac-co aria com-pressa ingresso	attac-co aria com-pressa uscita	Tensio-ne di esercizio	Tolleran-za di tensio-ne DC	pressio-ne di pilotag-gio min. [bar]	Pressio-ne di pilotag-gio max. [bar]	Pilo-taggio	LED	Codice
NC	valvola singola	3/2, con ritorno a molla	Ø 8x1	Ø 8x1	230 V AC		2	8	esterno	Rosso	5794675680

Dimensioni

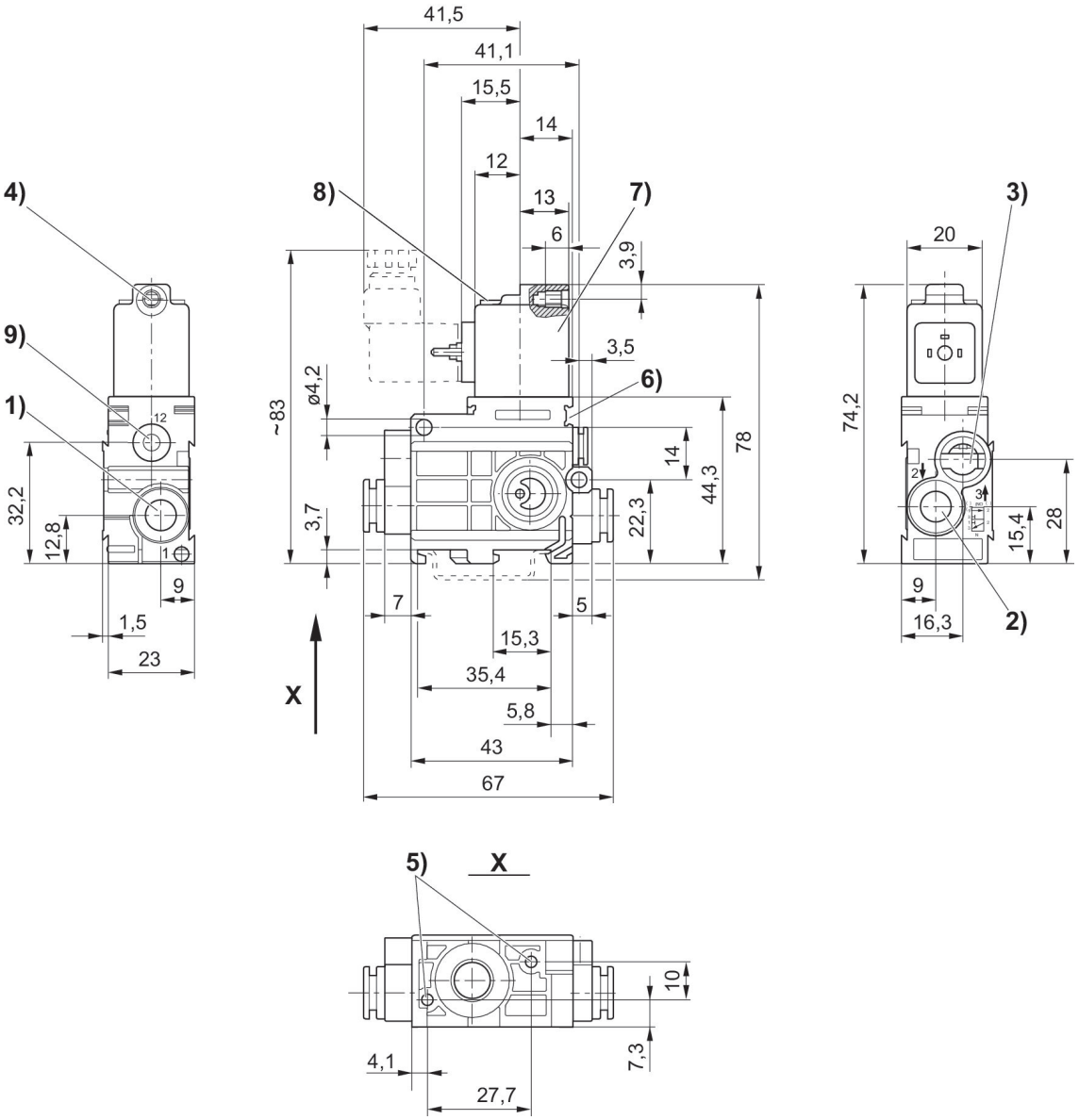

1) Attacco 1 2) Attacco 2 3) Attacco 3, lo scarico non deve essere strozzato 4) Ø centrale per M5 5) Foro cieco profondità 6 per vite autofilettante 3,5 6) Possibilità di fissaggio per targhetta 7) Bobina orientabile di 180° 8) LED 9) Attacco 12

Valvola 3/2, Serie 579, unità valvole, NC

Portata: 50 l/min
Azionamento: elettrico
Larghezza della bobina: 20 mm
Conexión eléctrica 2, grandezza filettatura: ISO 15217, forma C
Tipo di raccordo aria compressa: Raccordo ad innesto
attacco aria compressa uscita: Ø 6x1
Funzione valvola: NC
Rapporto d'inserzione: 100 %
Tipo: valvola a magnete
Temperatura ambiente min.: -15 °C
Temperatura ambiente max.: 50 °C
Pressione di esercizio min.: 0 bar
Pressione di esercizio max: 7 bar

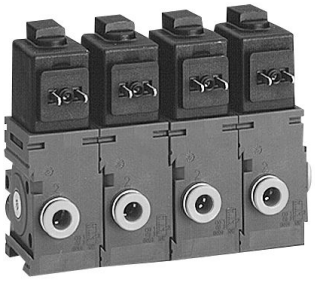

Esecu-zione	Tipo	Principio di commu-tazione	Attacco aria com-pressa ingresso	attacco aria com-pressa uscita	Tensione di esercizio	Tolleran-za di ten-sione DC	Aziona-mento manuale	LED	Codice
NC	Valvola di alimentazio-ne	3/2, con ri-torno a mol-la	Ø 8x1	Ø 6x1	12 V DC	-10 % / +10 %	a ritenzione		5790200210
NC	Valvola di alimentazio-ne	3/2, con ri-torno a mol-la	Ø 8x1	Ø 6x1	24 V DC	-10 % / +10 %	a ritenzione		5790200220
NC	Valvola di alimentazio-ne	3/2, con ri-torno a mol-la	Ø 8x1	Ø 6x1	24 V DC	-10 % / +10 %	a ritenzione	Rosso	5790200620
NC	Valvola di alimentazio-ne	3/2, con ri-torno a mol-la	Ø 8x1	Ø 6x1	24 V AC		a ritenzione		5790205220
NC	Valvola di alimentazio-ne	3/2, con ri-torno a mol-la	Ø 8x1	Ø 6x1	110 V AC		a ritenzione		5790205270
NC	Valvola di alimentazio-ne	3/2, con ri-torno a mol-la	Ø 8x1	Ø 6x1	230 V AC		a ritenzione		5790205280
NC	Valvola di alimentazio-ne	3/2, con ri-torno a mol-la	Ø 8x1	Ø 6x1	230 V AC		a ritenzione	Rosso	5790205680
NC	valv. colleg. batteria	3/2, con ri-torno a mol-la		Ø 6x1	12 V DC	-10 % / +10 %	a ritenzione		5791200210
NC	valv. colleg. batteria	3/2, con ri-torno a mol-la		Ø 6x1	24 V DC	-10 % / +10 %	a ritenzione		5791200220
NC	valv. colleg. batteria	3/2, con ri-torno a mol-la		Ø 6x1	24 V DC	-10 % / +10 %	a ritenzione	Rosso	5791200620
NC	valv. colleg. batteria	3/2, con ri-torno a mol-la		Ø 6x1	24 V AC		a ritenzione		5791205220
NC	valv. colleg. batteria	3/2, con ri-torno a mol-la		Ø 6x1	110 V AC		a ritenzione		5791205270
NC	valv. colleg. batteria	3/2, con ri-torno a mol-la		Ø 6x1	230 V AC		a ritenzione		5791205280

Esecu-zione	Tipo	Principio di commu-tazione	Attacco aria com-pressa ingresso	attacco aria com-pressa uscita	Tensione di esercizio	Tolleran-za di ten-sione DC	Aziona-mento manuale	LED	Codice
NC	valv. colleg. batteria	3/2, con ri-torno a mol-la		Ø 6x1	230 V AC		a ritenzione	Rosso	5791205680
NC	Valvola ter-minale	3/2, con ri-torno a mol-la		Ø 6x1	12 V DC	-10 % / +10 %	a ritenzione		5792200210
NC	Valvola ter-minale	3/2, con ri-torno a mol-la		Ø 6x1	24 V DC	-10 % / +10 %	a ritenzione		5792200220
NC	Valvola ter-minale	3/2, con ri-torno a mol-la		Ø 6x1	24 V DC	-10 % / +10 %	a ritenzione	Rosso	5792200620
NC	Valvola ter-minale	3/2, con ri-torno a mol-la		Ø 6x1	24 V AC		a ritenzione		5792205220
NC	Valvola ter-minale	3/2, con ri-torno a mol-la		Ø 6x1	110 V AC		a ritenzione		5792205270
NC	Valvola ter-minale	3/2, con ri-torno a mol-la		Ø 6x1	230 V AC		a ritenzione		5792205280
NC	Valvola ter-minale	3/2, con ri-torno a mol-la		Ø 6x1	230 V AC		a ritenzione	Rosso	5792205680

Dimensioni

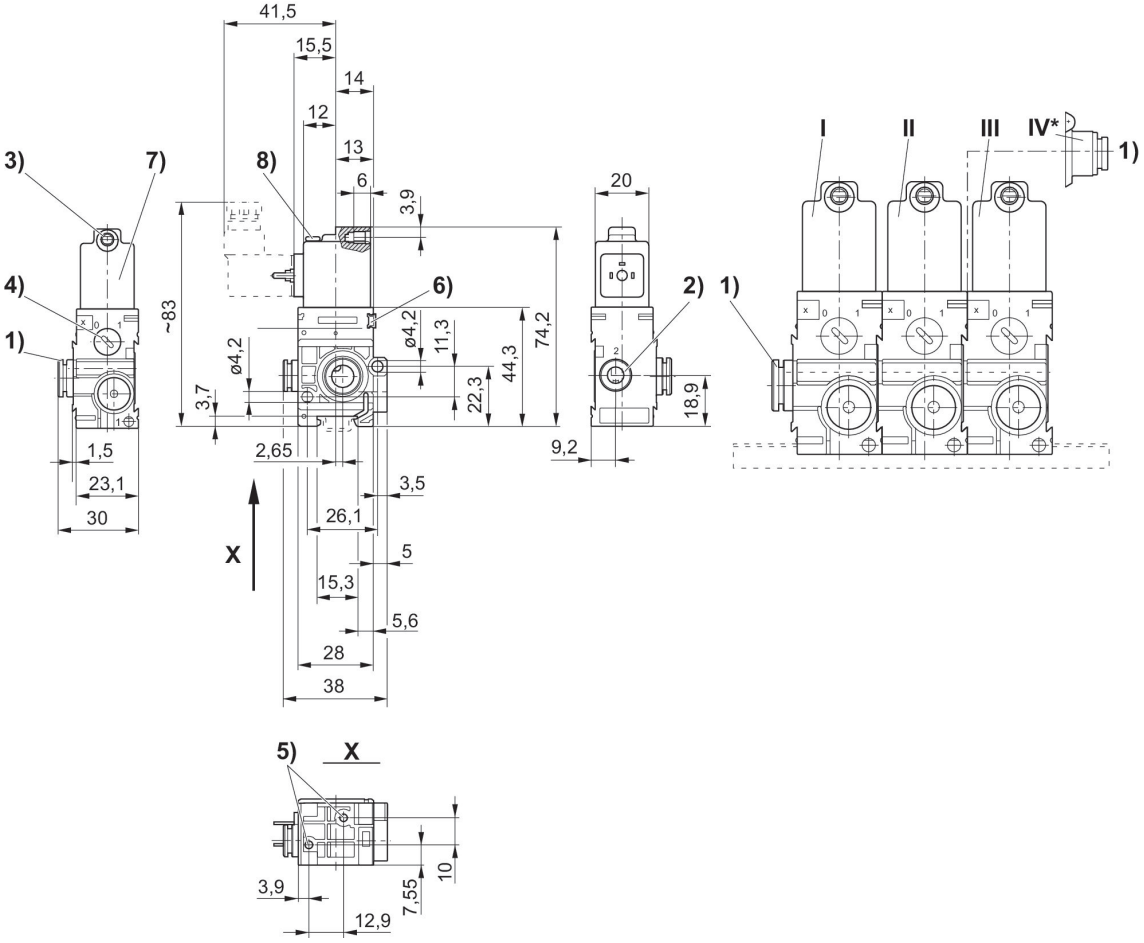

1) Attacco 1 2) Attacco 2 3) Attacco 3 Ø centrale per M5 4) Azionamento manuale 5) Foro cieco profondità 6 per vite autofilettante 3,5 6) Possibilità di fissaggio per targhetta 7) Bobina orientabile di 180° 8) LED * Il modulo di collegamento pneumatico (pos. IV) montato sulla valvola per collegamento in batteria (pos. II) consente un'ulteriore alimentazione dell'aria dal lato destro. La valvola terminale non è più necessaria (pos. III).
I = valvola di alimentazione, II = valvola per collegamento in batteria, III = valvola terminale

Valvola 3/2, Serie 579

Azionamento: elettrico
Larghezza della bobina: 20 mm
Conexión eléctrica 2, grandezza filettatura: ISO 15217, forma C
Tipo di raccordo aria compressa: Raccordo ad innesto
Attacco aria compressa ingresso: Ø 8x1
Funzione valvola: NC
Rapporto d'inserzione: 100 %
Tipo: valvola a magnete
Temperatura ambiente min.: -15 °C
Temperatura ambiente max.: 50 °C
Pressione di esercizio min.: 2 bar
Pressione di esercizio max: 8 bar

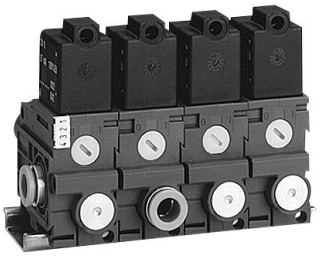

Esecu-zione	Tipo	Princi-pio di commu-tazione	Attacco aria com-pressa ingresso	attacco aria com-pressa uscita	Tensio-ne di esercizio	Tolleran-za di ten-sione DC	Pilotaggio	Aziona-mento manuale	LED	Codice
NC	Valvola di alimenta-zione	3/2, con ritorno a molla	Ø 8x1	Ø 6x1	12 V DC	-10 % / +10 %	interno	a ritenzio-ne		5790500210
NC	Valvola di alimenta-zione	3/2, con ritorno a molla	Ø 8x1	Ø 6x1	24 V DC	-10 % / +10 %	interno	a ritenzio-ne		5790500220
NC	Valvola di alimenta-zione	3/2, con ritorno a molla	Ø 8x1	Ø 6x1	24 V DC	-10 % / +10 %	interno	a ritenzio-ne	Rosso	5790500620
NC	Valvola di alimenta-zione	3/2, con ritorno a molla	Ø 8x1	Ø 6x1	24 V AC		interno	a ritenzio-ne		5790505220
NC	Valvola di alimenta-zione	3/2, con ritorno a molla	Ø 8x1	Ø 6x1	110 V AC		interno	a ritenzio-ne		5790505270
NC	Valvola di alimenta-zione	3/2, con ritorno a molla	Ø 8x1	Ø 6x1	230 V AC		interno	a ritenzio-ne		5790505280
NC	Valvola di alimenta-zione	3/2, con ritorno a molla	Ø 8x1	Ø 6x1	230 V AC		interno	a ritenzio-ne	Rosso	5790505680
NC	valv. col-leg. batte-ria	3/2, con ritorno a molla		Ø 6x1	12 V DC	-10 % / +10 %	interno	a ritenzio-ne		5791500210
NC	valv. col-leg. batte-ria	3/2, con ritorno a molla		Ø 6x1	24 V DC	-10 % / +10 %	interno	a ritenzio-ne		5791500220
NC	valv. col-leg. batte-ria	3/2, con ritorno a molla		Ø 6x1	24 V DC	-10 % / +10 %	interno	a ritenzio-ne	Rosso	5791500620
NC	valv. col-leg. batte-ria	3/2, con ritorno a molla		Ø 6x1	24 V AC		interno	a ritenzio-ne		5791505220
NC	valv. col-leg. batte-ria	3/2, con ritorno a molla		Ø 6x1	110 V AC		interno	a ritenzio-ne		5791505270
NC	valv. col-leg. batte-ria	3/2, con ritorno a molla		Ø 6x1	230 V AC		interno	a ritenzio-ne		5791505280

Esecu-zione	Tipo	Princi-pio di commu-tazione	Attacco aria com-pressa ingresso	attacco aria com-pressa uscita	Tensio-ne di esercizio	Tolleran-za di ten-sione DC	Pilotaggio	Aziona-mento manuale	LED	Codice
NC	valv. col-leg. batte-ria	3/2, con ritorno a molla		Ø 6x1	230 V AC		interno	a ritenzio-ne	Rosso	5791505680
NC	Valvola per colle-gamento in batte-ria, attac-co di man-data sup-plementa-re	3/2, con ritorno a molla	Ø 6x1	Ø 6x1	12 V DC	-10 % / +10 %	interno	a ritenzio-ne		5796400210
NC	Valvola per colle-gamento in batte-ria, attac-co di man-data sup-plementa-re	3/2, con ritorno a molla	Ø 6x1	Ø 6x1	24 V DC	-10 % / +10 %	interno	a ritenzio-ne		5796400220
NC	Valvola per colle-gamento in batte-ria, attac-co di man-data sup-plementa-re	3/2, con ritorno a molla	Ø 6x1	Ø 6x1	24 V DC	-10 % / +10 %	interno	a ritenzio-ne	Rosso	5796400620
NC	Valvola per colle-gamento in batte-ria, attac-co di man-data sup-plementa-re	3/2, con ritorno a molla	Ø 6x1	Ø 6x1	24 V AC		interno	a ritenzio-ne		5796405220
NC	Valvola per colle-gamento in batte-ria, attac-co di man-data sup-plementa-re	3/2, con ritorno a molla	Ø 6x1	Ø 6x1	110 V AC		interno	a ritenzio-ne		5796405270
NC	Valvola per colle-gamento in batte-ria, attac-co di man-data sup-plementa-re	3/2, con ritorno a molla	Ø 6x1	Ø 6x1	230 V AC		interno	a ritenzio-ne		5796405280
NC	Valvola per colle-gamento in batte-	3/2, con ritorno a molla	Ø 6x1	Ø 6x1	230 V AC		interno	a ritenzio-ne	Rosso	5796405680

Esecu-zione	Tipo	Princi-pio di commu-tazione	Attacco aria com-pressa ingresso	attacco aria com-pressa uscita	Tensio-ne di esercizio	Tolleran-za di ten-sione DC	Pilotaggio	Aziona-mento manuale	LED	Codice
	ria, attac-co di man-data sup-plementa-re									
NC	Valvola per colle-gamento in batte-ria, attac-co di man-data sup-plementa-re	3/2, con ritorno a molla	Ø 8x1	Ø 6x1	12 V DC	-10 % / +10 %	interno	a ritenzio-ne		5796500210
NC	Valvola per colle-gamento in batte-ria, attac-co di man-data sup-plementa-re	3/2, con ritorno a molla	Ø 8x1	Ø 6x1	24 V DC	-10 % / +10 %	interno	a ritenzio-ne		5796500220
NC	Valvola per colle-gamento in batte-ria, attac-co di man-data sup-plementa-re	3/2, con ritorno a molla	Ø 8x1	Ø 6x1	24 V DC	-10 % / +10 %	interno	a ritenzio-ne	Rosso	5796500620
NC	Valvola per colle-gamento in batte-ria, attac-co di man-data sup-plementa-re	3/2, con ritorno a molla	Ø 8x1	Ø 6x1	24 V AC		interno	a ritenzio-ne		5796505220
NC	Valvola per colle-gamento in batte-ria, attac-co di man-data sup-plementa-re	3/2, con ritorno a molla	Ø 8x1	Ø 6x1	110 V AC		interno	a ritenzio-ne		5796505270
NC	Valvola per colle-gamento in batte-ria, attac-co di man-data sup-plementa-re	3/2, con ritorno a molla	Ø 8x1	Ø 6x1	230 V AC		interno	a ritenzio-ne		5796505280
NC	Valvola per colle-gamento	3/2, con ritorno a molla	Ø 8x1	Ø 6x1	230 V AC		interno	a ritenzio-ne	Rosso	5796505680

Esecu-zione	Tipo	Princi-pio di commu-tazione	Attacco aria com-pressa ingresso	attacco aria com-pressa uscita	Tensio-ne di esercizio	Tolleran-za di ten-sione DC	Pilotaggio	Aziona-mento manuale	LED	Codice
	in batte-ria, attac-co di man-data sup-plementa-re									
NC	Valvola terminale	3/2, con ritorno a molla		Ø 6x1	12 V DC	-10 % / +10 %	interno	a ritenzio-ne		5792500210
NC	Valvola terminale	3/2, con ritorno a molla		Ø 6x1	24 V DC	-10 % / +10 %	interno	a ritenzio-ne		5792500220
NC	Valvola terminale	3/2, con ritorno a molla		Ø 6x1	24 V DC	-10 % / +10 %	interno	a ritenzio-ne	Rosso	5792500620
NC	Valvola terminale	3/2, con ritorno a molla		Ø 6x1	24 V AC		interno	a ritenzio-ne		5792505220
NC	Valvola terminale	3/2, con ritorno a molla		Ø 6x1	110 V AC		interno	a ritenzio-ne		5792505270
NC	Valvola terminale	3/2, con ritorno a molla		Ø 6x1	230 V AC		interno	a ritenzio-ne		5792505280
NC	Valvola terminale	3/2, con ritorno a molla		Ø 6x1	230 V AC		interno	a ritenzio-ne	Rosso	5792505680

Dimensioni

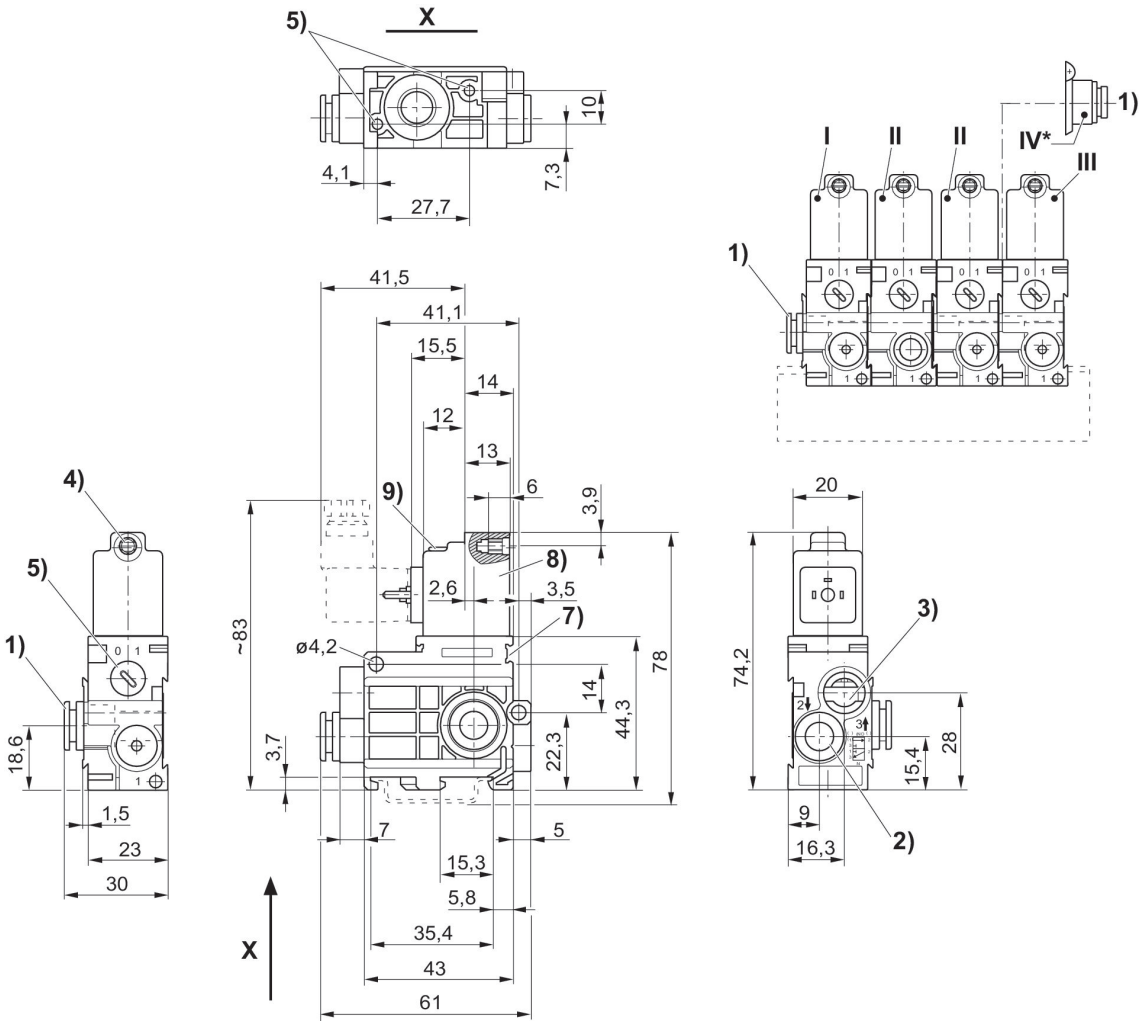

1) Attacco 1 2) Attacco 2 3) Attacco 3 lo scarico non deve essere strozzato 4) Ø centrale per M5 5) Azionamento manuale 6) Foro cieco profondità 6 per vite autofilettante 3,5 7) Possibilità di fissaggio per targhetta 8) Bobina orientabile di 180° 9) LED * Il modulo di collegamento pneumatico (pos. IV) montato sulla valvola per collegamento in batteria (pos. II) consente un'ulteriore alimentazione dell'aria dal lato destro. La valvola terminale non è più necessaria (pos. III).
I = valvola di alimentazione, II = valvola per collegamento in batteria, III = valvola terminale

Valvola 3/2, Serie 579

Azionamento: elettrico
Larghezza della bobina: 20 mm
Conexión eléctrica 2, grandezza filettatura: ISO 15217, forma C
Tipo di raccordo aria compressa: Raccordo ad innesto
Attacco aria compressa ingresso: Ø 8x1
pressione di pilotaggio min.: 2 bar
Pressione di pilotaggio max.: 8 bar
Funzione valvola: NC
Rapporto d'inserzione: 100 %
Tipo: valvola a magnete
Temperatura ambiente min.: -15 °C
Temperatura ambiente max.: 50 °C
Pressione di esercizio min.: 0.5 bar
Pressione di esercizio max: 8 bar

Esecu-zione	Tipo	Princi-pio di commu-tazione	Attac-co aria com-pressa ingresso	attac-co aria com-pressa uscita	Tensio-ne di esercizio	Tolleran-za di tensio-ne DC	pressio-ne di pilotag-gio min. [bar]	Pressio-ne di pilotag-gio max. [bar]	Pilo-taggio	LED	Codice
NC	Valvo-la di ali-menta-zione	3/2, con ritorno a molla	Ø 8x1	Ø 6x1	12 V DC	-10 % / +10 %	2	8	esterno		5790570210
NC	Valvo-la di ali-menta-zione	3/2, con ritorno a molla	Ø 8x1	Ø 6x1	24 V DC	-10 % / +10 %	2	8	esterno		5790570220
NC	Valvo-la di ali-menta-zione	3/2, con ritorno a molla	Ø 8x1	Ø 6x1	24 V DC	-10 % / +10 %	2	8	esterno	Rosso	5790570620
NC	Valvo-la di ali-menta-zione	3/2, con ritorno a molla	Ø 8x1	Ø 6x1	24 V AC		2	8	esterno		5790575220
NC	Valvo-la di ali-menta-zione	3/2, con ritorno a molla	Ø 8x1	Ø 6x1	110 V AC		2	8	esterno		5790575270
NC	Valvo-la di ali-menta-zione	3/2, con ritorno a molla	Ø 8x1	Ø 6x1	230 V AC		2	8	esterno		5790575280
NC	Valvo-la di ali-menta-zione	3/2, con ritorno a molla	Ø 8x1	Ø 6x1	230 V AC		2	8	esterno	Rosso	5790575680
NC	valv. col-leg. bat-teria	3/2, con ritorno a molla		Ø 6x1	12 V DC	-10 % / +10 %	2	8	esterno		5791570210
NC	valv. col-leg. bat-teria	3/2, con ritorno a molla		Ø 6x1	24 V DC	-10 % / +10 %	2	8	esterno		5791570220
NC	valv. col-leg. bat-teria	3/2, con ritorno a molla		Ø 6x1	24 V DC	-10 % / +10 %	2	8	esterno	Rosso	5791570620
NC	valv. col-leg. bat-teria	3/2, con ritorno a molla		Ø 6x1	24 V AC		2	8	esterno		5791575220

Esecu-zione	Tipo	Princi-pio di commu-tazione	Attac-co aria com-pressa ingresso	attac-co aria com-pressa uscita	Tensio-ne di esercizio	Tolleran-za di tensio-ne DC	pressio-ne di pilotag-gio min. [bar]	Pressio-ne di pilotag-gio max. [bar]	Pilo-taggio	LED	Codice
NC	valv. col-leg. bat-teria	3/2, con ritorno a molla		Ø 6x1	110 V AC		2	8	esterno		5791575270
NC	valv. col-leg. bat-teria	3/2, con ritorno a molla		Ø 6x1	230 V AC		2	8	esterno		5791575280
NC	valv. col-leg. bat-teria	3/2, con ritorno a molla		Ø 6x1	230 V AC		2	8	esterno	Rosso	5791575680
NC	Valvola per colle-gamen-to in bat-teria, at-tacco di mandata supple-mentare	3/2, con ritorno a molla	Ø 6x1	Ø 6x1	12 V DC	-10 % / +10 %	2	8	esterno		5796470210
NC	Valvola per colle-gamen-to in bat-teria, at-tacco di mandata supple-mentare	3/2, con ritorno a molla	Ø 6x1	Ø 6x1	24 V DC	-10 % / +10 %	2	8	esterno		5796470220
NC	Valvola per colle-gamen-to in bat-teria, at-tacco di mandata supple-mentare	3/2, con ritorno a molla	Ø 6x1	Ø 6x1	24 V DC	-10 % / +10 %	2	8	esterno	Rosso	5796470620
NC	Valvola per colle-gamen-to in bat-teria, at-tacco di mandata supple-mentare	3/2, con ritorno a molla	Ø 6x1	Ø 6x1	24 V AC		2	8	esterno		5796475220
NC	Valvola per colle-gamen-to in bat-teria, at-tacco di mandata supple-mentare	3/2, con ritorno a molla	Ø 6x1	Ø 6x1	110 V AC		2	8	esterno		5796475270
NC	Valvola per colle-gamen-to in bat-teria, at-tacco di	3/2, con ritorno a molla	Ø 6x1	Ø 6x1	230 V AC		2	8	esterno		5796475280

Esecu-zione	Tipo	Princi-pio di commu-tazione	Attac-co aria com-pressa ingresso	attac-co aria com-pressa uscita	Tensio-ne di esercizio	Tolleran-za di tensio-ne DC	pressio-ne di pilotag-gio min. [bar]	Pressio-ne di pilotag-gio max. [bar]	Pilo-taggio	LED	Codice
	mandata supple-mentare										
NC	Valvola per colle-gamen-to in bat-teria, at-tacco di mandata supple-mentare	3/2, con ritorno a molla	Ø 6x1	Ø 6x1	230 V AC		2	8	esterno	Rosso	5796475680
NC	Valvola per colle-gamen-to in bat-teria, at-tacco di mandata supple-mentare	3/2, con ritorno a molla	Ø 8x1	Ø 6x1	12 V DC	-10 % / +10 %	2	8	esterno		5796570210
NC	Valvola per colle-gamen-to in bat-teria, at-tacco di mandata supple-mentare	3/2, con ritorno a molla	Ø 8x1	Ø 6x1	24 V DC	-10 % / +10 %	2	8	esterno		5796570220
NC	Valvola per colle-gamen-to in bat-teria, at-tacco di mandata supple-mentare	3/2, con ritorno a molla	Ø 8x1	Ø 6x1	24 V DC	-10 % / +10 %	2	8	esterno	Rosso	5796570620
NC	Valvola per colle-gamen-to in bat-teria, at-tacco di mandata supple-mentare	3/2, con ritorno a molla	Ø 8x1	Ø 6x1	24 V AC		2	8	esterno		5796575220
NC	Valvola per colle-gamen-to in bat-teria, at-tacco di mandata supple-mentare	3/2, con ritorno a molla	Ø 8x1	Ø 6x1	110 V AC		2	8	esterno		5796575270
NC	Valvola per colle-gamen-to in bat-	3/2, con ritorno a molla	Ø 8x1	Ø 6x1	230 V AC		2	8	esterno		5796575280

Esecu-zione	Tipo	Princi-pio di commu-tazione	Attac-co aria com-pressa ingresso	attac-co aria com-pressa uscita	Tensio-ne di esercizio	Tolleran-za di tensio-ne DC	pressio-ne di pilotag-gio min. [bar]	Pressio-ne di pilotag-gio max. [bar]	Pilo-taggio	LED	Codice
	teria, at-tacco di mandata supple-mentare										
NC	Valvola per colle-gamen-to in bat-teria, at-tacco di mandata supple-mentare	3/2, con ritorno a molla	Ø 8x1	Ø 6x1	230 V AC		2	8	esterno	Rosso	5796575680
NC	Valvola terminale	3/2, con ritorno a molla		Ø 6x1	12 V DC	-10 % / +10 %	2	8	esterno		5792570210
NC	Valvola terminale	3/2, con ritorno a molla		Ø 6x1	24 V DC	-10 % / +10 %	2	8	esterno		5792570220
NC	Valvola terminale	3/2, con ritorno a molla		Ø 6x1	24 V DC	-10 % / +10 %	2	8	esterno	Rosso	5792570620
NC	Valvola terminale	3/2, con ritorno a molla		Ø 6x1	24 V AC		2	8	esterno		5792575220
NC	Valvola terminale	3/2, con ritorno a molla		Ø 6x1	110 V AC		2	8	esterno		5792575270
NC	Valvola terminale	3/2, con ritorno a molla		Ø 6x1	230 V AC		2	8	esterno		5792575280
NC	Valvola terminale	3/2, con ritorno a molla		Ø 6x1	230 V AC		2	8	esterno	Rosso	5792575680

Dimensioni

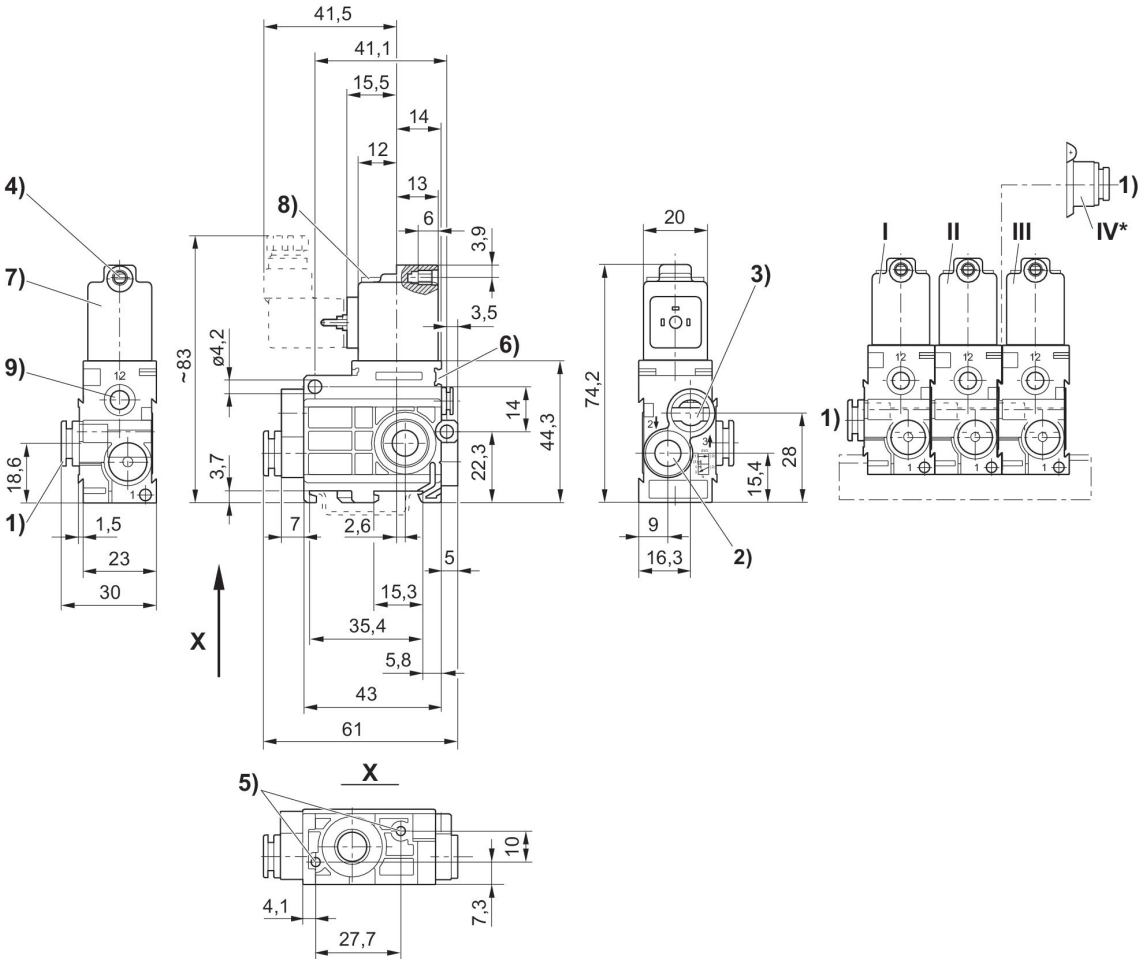

1) Attacco 1 2) Attacco 2 3) Attacco 3, lo scarico non deve essere strozzato 4) Ø centrale per M5 5) Foro cieco profondità 6 per vite autofilettante 3,5 6) Possibilità di fissaggio per targhetta 7) Bobina orientabile di 180° 8) LED 9) Attacco 12 * Il modulo di collegamento pneumatico (pos. IV) montato sulla valvola per collegamento in batteria (pos. II) consente un'ulteriore alimentazione dell'aria dal lato destro. La valvola terminale non è più necessaria (pos. III).
I = valvola di alimentazione, II = valvola per collegamento in batteria, III = valvola terminale

Valvola 3/2, Serie 579

Azionamento: elettrico
Larghezza della bobina: 20 mm
Conexión eléctrica 2, grandezza filettatura: ISO 15217, forma C
Tipo di raccordo aria compressa: Raccordo ad innesto
Attacco aria compressa ingresso: Ø 8x1
Funzione valvola: NO
Rapporto d'inserzione: 100 %
Tipo: valvola a magnete
Temperatura ambiente min.: -15 °C
Temperatura ambiente max.: 50 °C
Pressione di esercizio min.: 2 bar
Pressione di esercizio max: 8 bar

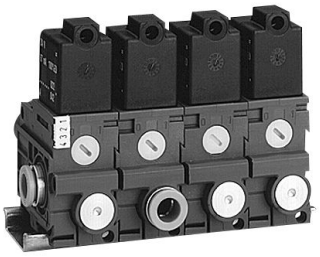

Esecu-zione	Tipo	Princi-pio di commu-tazione	Attacco aria com-pressa ingresso	attacco aria com-pressa uscita	Tensio-ne di esercizio	Tolleran-za di ten-sione DC	Pilotaggio	Aziona-mento manuale	LED	Codice
NO	Valvola di alimenta-zione	3/2, con ritorno a molla	Ø 8x1	Ø 6x1	12 V DC	-10 % / +10 %	interno	a ritenzio-ne		5790510210
NO	Valvola di alimenta-zione	3/2, con ritorno a molla	Ø 8x1	Ø 6x1	24 V DC	-10 % / +10 %	interno	a ritenzio-ne		5790510220
NO	Valvola di alimenta-zione	3/2, con ritorno a molla	Ø 8x1	Ø 6x1	24 V AC		interno	a ritenzio-ne		5790515220
NO	Valvola di alimenta-zione	3/2, con ritorno a molla	Ø 8x1	Ø 6x1	24 V DC	-10 % / +10 %	interno	a ritenzio-ne	Rosso	5790510620
NO	Valvola di alimenta-zione	3/2, con ritorno a molla	Ø 8x1	Ø 6x1	110 V AC		interno	a ritenzio-ne		5790515270
NO	Valvola di alimenta-zione	3/2, con ritorno a molla	Ø 8x1	Ø 6x1	230 V AC		interno	a ritenzio-ne		5790515280
NO	Valvola di alimenta-zione	3/2, con ritorno a molla	Ø 8x1	Ø 6x1	230 V AC		interno	a ritenzio-ne	Rosso	5790515680
NO	valv. col-leg. batte-ria	3/2, con ritorno a molla		Ø 6x1	12 V DC	-10 % / +10 %	interno	a ritenzio-ne		5791510210
NO	valv. col-leg. batte-ria	3/2, con ritorno a molla		Ø 6x1	24 V DC	-10 % / +10 %	interno	a ritenzio-ne		5791510220
NO	valv. col-leg. batte-ria	3/2, con ritorno a molla		Ø 6x1	24 V DC	-10 % / +10 %	interno	a ritenzio-ne	Rosso	5791510620
NO	valv. col-leg. batte-ria	3/2, con ritorno a molla		Ø 6x1	24 V AC		interno	a ritenzio-ne		5791515220
NO	valv. col-leg. batte-ria	3/2, con ritorno a molla		Ø 6x1	110 V AC		interno	a ritenzio-ne		5791515270
NO	valv. col-leg. batte-ria	3/2, con ritorno a molla		Ø 6x1	230 V AC		interno	a ritenzio-ne		5791515280

Esecu-zione	Tipo	Princi-pio di commu-tazione	Attacco aria com-pressa ingresso	attacco aria com-pressa uscita	Tensio-ne di esercizio	Tolleran-za di ten-sione DC	Pilotaggio	Aziona-mento manuale	LED	Codice
NO	valv. col-leg. batte-ria	3/2, con ritorno a molla		Ø 6x1	230 V AC		interno	a ritenzio-ne	Rosso	5791515680
NO	Valvola per colle-gamento in batte-ria, attac-co di man-data sup-plementa-re	3/2, con ritorno a molla	Ø 6x1	Ø 6x1	12 V DC	-10 % / +10 %	interno	a ritenzio-ne		5796410210
NO	Valvola per colle-gamento in batte-ria, attac-co di man-data sup-plementa-re	3/2, con ritorno a molla	Ø 6x1	Ø 6x1	24 V DC	-10 % / +10 %	interno	a ritenzio-ne		5796410220
NO	Valvola per colle-gamento in batte-ria, attac-co di man-data sup-plementa-re	3/2, con ritorno a molla	Ø 6x1	Ø 6x1	24 V DC	-10 % / +10 %	interno	a ritenzio-ne	Rosso	5796410620
NO	Valvola per colle-gamento in batte-ria, attac-co di man-data sup-plementa-re	3/2, con ritorno a molla	Ø 6x1	Ø 6x1	24 V AC		interno	a ritenzio-ne		5796415220
NO	Valvola per colle-gamento in batte-ria, attac-co di man-data sup-plementa-re	3/2, con ritorno a molla	Ø 6x1	Ø 6x1	110 V AC		interno	a ritenzio-ne		5796415270
NO	Valvola per colle-gamento in batte-ria, attac-co di man-data sup-plementa-re	3/2, con ritorno a molla	Ø 6x1	Ø 6x1	230 V AC		interno	a ritenzio-ne		5796415280
NO	Valvola per colle-gamento in batte-	3/2, con ritorno a molla	Ø 6x1	Ø 6x1	230 V AC		interno	a ritenzio-ne	Rosso	5796415680

Esecu-zione	Tipo	Princi-pio di commu-tazione	Attacco aria com-pressa ingresso	attacco aria com-pressa uscita	Tensio-ne di esercizio	Tolleran-za di ten-sione DC	Pilotaggio	Aziona-mento manuale	LED	Codice
	ria, attac-co di man-data sup-plementa-re									
NO	Valvola per colle-gamento in batte-ria, attac-co di man-data sup-plementa-re	3/2, con ritorno a molla	Ø 8x1	Ø 6x1	12 V DC	-10 % / +10 %	interno	a ritenzio-ne		5796510210
NO	Valvola per colle-gamento in batte-ria, attac-co di man-data sup-plementa-re	3/2, con ritorno a molla	Ø 8x1	Ø 6x1	24 V DC	-10 % / +10 %	interno	a ritenzio-ne		5796510220
NO	Valvola per colle-gamento in batte-ria, attac-co di man-data sup-plementa-re	3/2, con ritorno a molla	Ø 8x1	Ø 6x1	24 V DC	-10 % / +10 %	interno	a ritenzio-ne	Rosso	5796510620
NO	Valvola per colle-gamento in batte-ria, attac-co di man-data sup-plementa-re	3/2, con ritorno a molla	Ø 8x1	Ø 6x1	24 V AC		interno	a ritenzio-ne		5796515220
NO	Valvola per colle-gamento in batte-ria, attac-co di man-data sup-plementa-re	3/2, con ritorno a molla	Ø 8x1	Ø 6x1	110 V AC		interno	a ritenzio-ne		5796515270
NO	Valvola per colle-gamento in batte-ria, attac-co di man-data sup-plementa-re	3/2, con ritorno a molla	Ø 8x1	Ø 6x1	230 V AC		interno	a ritenzio-ne		5796515280
NO	Valvola per colle-gamento	3/2, con ritorno a molla	Ø 8x1	Ø 6x1	230 V AC		interno	a ritenzio-ne	Rosso	5796515680

Esecu-zione	Tipo	Princi-pio di commu-tazione	Attacco aria com-pressa ingresso	attacco aria com-pressa uscita	Tensio-ne di esercizio	Tolleran-za di ten-sione DC	Pilotaggio	Aziona-mento manuale	LED	Codice
	in batte-ria, attac-co di man-data sup-plementa-re									
NO	Valvola terminale	3/2, con ritorno a molla		Ø 6x1	12 V DC	-10 % / +10 %	interno	a ritenzio-ne		5792510210
NO	Valvola terminale	3/2, con ritorno a molla		Ø 6x1	24 V DC	-10 % / +10 %	interno	a ritenzio-ne		5792510220
NO	Valvola terminale	3/2, con ritorno a molla		Ø 6x1	24 V DC	-10 % / +10 %	interno	a ritenzio-ne	Rosso	5792510620
NO	Valvola terminale	3/2, con ritorno a molla		Ø 6x1	24 V AC		interno	a ritenzio-ne		5792515220
NO	Valvola terminale	3/2, con ritorno a molla		Ø 6x1	110 V AC		interno	a ritenzio-ne		5792515270
NO	Valvola terminale	3/2, con ritorno a molla		Ø 6x1	230 V AC		interno	a ritenzio-ne		5792515280
NO	Valvola terminale	3/2, con ritorno a molla		Ø 6x1	230 V AC		interno	a ritenzio-ne	Rosso	5792515680

Dimensioni

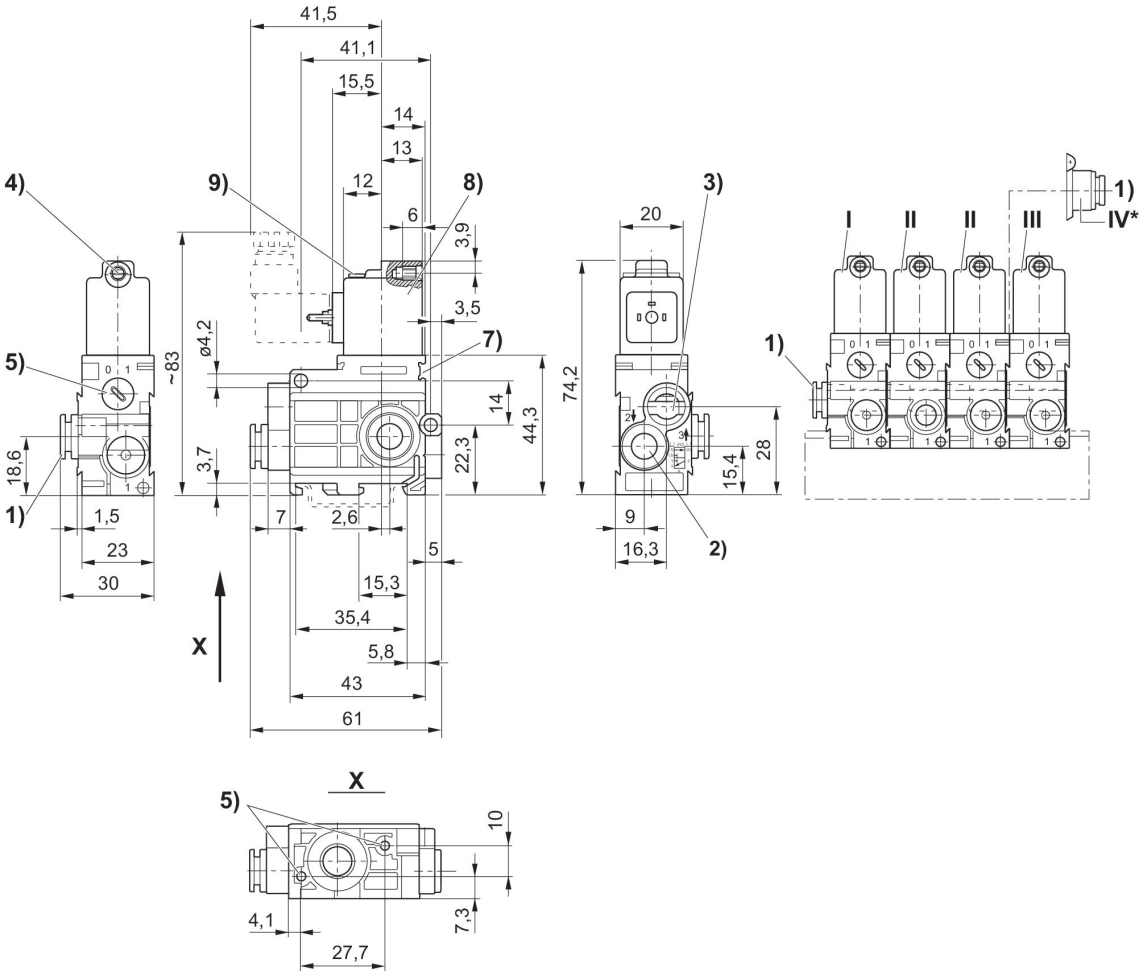

1) Attacco 1 2) Attacco 2 3) Attacco 3 lo scarico non deve essere strozzato 4) Ø centrale per M5 5) Azionamento manuale 6) Foro cieco profondità 6 per vite autofilettante 3,5 7) Possibilità di fissaggio per targhetta 8) Bobina orientabile di 180° 9) LED * Il modulo di collegamento pneumatico (pos. IV) montato sulla valvola per collegamento in batteria (pos. II) consente un'ulteriore alimentazione dell'aria dal lato destro. La valvola terminale non è più necessaria (pos. III).
I = valvola di alimentazione, II = valvola per collegamento in batteria, III = valvola terminale

Valvola 3/2, Serie 579

Azionamento: elettrico
Larghezza della bobina: 20 mm
Conexión eléctrica 2, grandezza filettatura: ISO 15217, forma C
Tipo di raccordo aria compressa: Raccordo ad innesto
Attacco aria compressa ingresso: Ø 8x1
pressione di pilotaggio min.: 2 bar
Pressione di pilotaggio max.: 8 bar
Funzione valvola: NO
Rapporto d'inserzione: 100 %
Tipo: valvola a magnete
Temperatura ambiente min.: -15 °C
Temperatura ambiente max.: 50 °C
Pressione di esercizio min.: 0.5 bar
Pressione di esercizio max: 8 bar

Esecuzione	Tipo	Principio di commutazione	Attacco aria compressa ingresso	attacco aria compressa uscita	Tensione di esercizio	Tolleranza di tensione DC	pressione di pilotaggio min. [bar]	Pressione di pilotaggio max. [bar]	Pilotaggio	LED	Codice
NO	Valvola di alimentazione	3/2, con ritorno a molla	Ø 8x1	Ø 6x1	12 V DC	-10 % / +10 %	2	8	esterno		5790520210
NO	Valvola di alimentazione	3/2, con ritorno a molla	Ø 8x1	Ø 6x1	24 V DC	-10 % / +10 %	2	8	esterno		5790520220
NO	Valvola di alimentazione	3/2, con ritorno a molla	Ø 8x1	Ø 6x1	24 V DC	-10 % / +10 %	2	8	esterno	Rosso	5790520620
NO	Valvola di alimentazione	3/2, con ritorno a molla	Ø 8x1	Ø 6x1	24 V AC		2	8	esterno		5790525220
NO	Valvola di alimentazione	3/2, con ritorno a molla	Ø 8x1	Ø 6x1	110 V AC		2	8	esterno		5790525270
NO	Valvola di alimentazione	3/2, con ritorno a molla	Ø 8x1	Ø 6x1	230 V AC		2	8	esterno		5790525280
NO	Valvola di alimentazione	3/2, con ritorno a molla	Ø 8x1	Ø 6x1	230 V AC		2	8	esterno		5790525680
NO	valv. colleg. batteria	3/2, con ritorno a molla		Ø 6x1	12 V DC	-10 % / +10 %	2	8	esterno		5791520210
NO	valv. colleg. batteria	3/2, con ritorno a molla		Ø 6x1	24 V DC	-10 % / +10 %	2	8	esterno		5791520220
NO	valv. colleg. batteria	3/2, con ritorno a molla		Ø 6x1	24 V DC	-10 % / +10 %	2	8	esterno	Rosso	5791520620
NO	valv. colleg. batteria	3/2, con ritorno a molla		Ø 6x1	24 V AC		2	8	esterno		5791525220

Esecu-zione	Tipo	Princi-pio di commu-tazione	Attac-co aria com-pressa ingresso	attac-co aria com-pressa uscita	Tensio-ne di esercizio	Tolleran-za di tensio-ne DC	pressio-ne di pilotag-gio min. [bar]	Pressio-ne di pilotag-gio max. [bar]	Pilo-taggio	LED	Codice
NO	valv. col-leg. bat-teria	3/2, con ritorno a molla		Ø 6x1	110 V AC		2	8	esterno		5791525270
NO	valv. col-leg. bat-teria	3/2, con ritorno a molla		Ø 6x1	230 V AC		2	8	esterno		5791525280
NO	valv. col-leg. bat-teria	3/2, con ritorno a molla		Ø 6x1	230 V AC		2	8	esterno	Rosso	5791525680
NO	Valvola per colle-gamen-to in bat-teria, at-tacco di mandata supple-mentare	3/2, con ritorno a molla	Ø 6x1	Ø 6x1	12 V DC	-10 % / +10 %	2	8	esterno		5796420210
NO	Valvola per colle-gamen-to in bat-teria, at-tacco di mandata supple-mentare	3/2, con ritorno a molla	Ø 6x1	Ø 6x1	24 V DC	-10 % / +10 %	2	8	esterno		5796420220
NO	Valvola per colle-gamen-to in bat-teria, at-tacco di mandata supple-mentare	3/2, con ritorno a molla	Ø 6x1	Ø 6x1	24 V DC	-10 % / +10 %	2	8	esterno	Rosso	5796420620
NO	Valvola per colle-gamen-to in bat-teria, at-tacco di mandata supple-mentare	3/2, con ritorno a molla	Ø 6x1	Ø 6x1	24 V AC		2	8	esterno		5796425220
NO	Valvola per colle-gamen-to in bat-teria, at-tacco di mandata supple-mentare	3/2, con ritorno a molla	Ø 6x1	Ø 6x1	110 V AC		2	8	esterno		5796425270
NO	Valvola per colle-gamen-to in bat-teria, at-tacco di	3/2, con ritorno a molla	Ø 6x1	Ø 6x1	230 V AC		2	8	esterno		5796425280

Esecu-zione	Tipo	Princi-pio di commu-tazione	Attac-co aria com-pressa ingresso	attac-co aria com-pressa uscita	Tensio-ne di esercizio	Tolleran-za di tensio-ne DC	pressio-ne di pilotag-gio min. [bar]	Pressio-ne di pilotag-gio max. [bar]	Pilo-taggio	LED	Codice
	mandata supple-mentare										
NO	Valvola per colle-gamen-to in bat-teria, at-tacco di mandata supple-mentare	3/2, con ritorno a molla	Ø 6x1	Ø 6x1	230 V AC		2	8	esterno	Rosso	5796425680
NO	Valvola per colle-gamen-to in bat-teria, at-tacco di mandata supple-mentare	3/2, con ritorno a molla	Ø 8x1	Ø 6x1	12 V DC	-10 % / +10 %	2	8	esterno		5796520210
NO	Valvola per colle-gamen-to in bat-teria, at-tacco di mandata supple-mentare	3/2, con ritorno a molla	Ø 8x1	Ø 6x1	24 V DC	-10 % / +10 %	2	8	esterno		5796520220
NO	Valvola per colle-gamen-to in bat-teria, at-tacco di mandata supple-mentare	3/2, con ritorno a molla	Ø 8x1	Ø 6x1	24 V DC	-10 % / +10 %	2	8	esterno	Rosso	5796520620
NO	Valvola per colle-gamen-to in bat-teria, at-tacco di mandata supple-mentare	3/2, con ritorno a molla	Ø 8x1	Ø 6x1	24 V AC		2	8	esterno		5796525220
NO	Valvola per colle-gamen-to in bat-teria, at-tacco di mandata supple-mentare	3/2, con ritorno a molla	Ø 8x1	Ø 6x1	110 V AC		2	8	esterno		5796525270
NO	Valvola per colle-gamen-to in bat-	3/2, con ritorno a molla	Ø 8x1	Ø 6x1	230 V AC		2	8	esterno		5796525280

Esecu-zione	Tipo	Princi-pio di commu-tazione	Attac-co aria com-pressa ingresso	attac-co aria com-pressa uscita	Tensio-ne di esercizio	Tolleran-za di tensio-ne DC	pressio-ne di pilotag-gio min. [bar]	Pressio-ne di pilotag-gio max. [bar]	Pilo-taggio	LED	Codice
	teria, at-tacco di mandata supple-mentare										
NO	Valvola per colle-gamen-to in bat-teria, at-tacco di mandata supple-mentare	3/2, con ritorno a molla	Ø 8x1	Ø 6x1	230 V AC		2	8	esterno	Rosso	5796525680
NO	Valvola terminale	3/2, con ritorno a molla		Ø 6x1	12 V DC	-10 % / +10 %	2	8	esterno		5792520210
NO	Valvola terminale	3/2, con ritorno a molla		Ø 6x1	24 V DC	-10 % / +10 %	2	8	esterno		5792520220
NO	Valvola terminale	3/2, con ritorno a molla		Ø 6x1	24 V DC	-10 % / +10 %	2	8	esterno	Rosso	5792520620
NO	Valvola terminale	3/2, con ritorno a molla		Ø 6x1	24 V AC		2	8	esterno		5792525220
NO	Valvola terminale	3/2, con ritorno a molla		Ø 6x1	110 V AC		2	8	esterno		5792525270
NO	Valvola terminale	3/2, con ritorno a molla		Ø 6x1	230 V AC		2	8	esterno		5792525280
NO	Valvola terminale	3/2, con ritorno a molla		Ø 6x1	230 V AC		2	8	esterno	Rosso	5792525680

Dimensioni

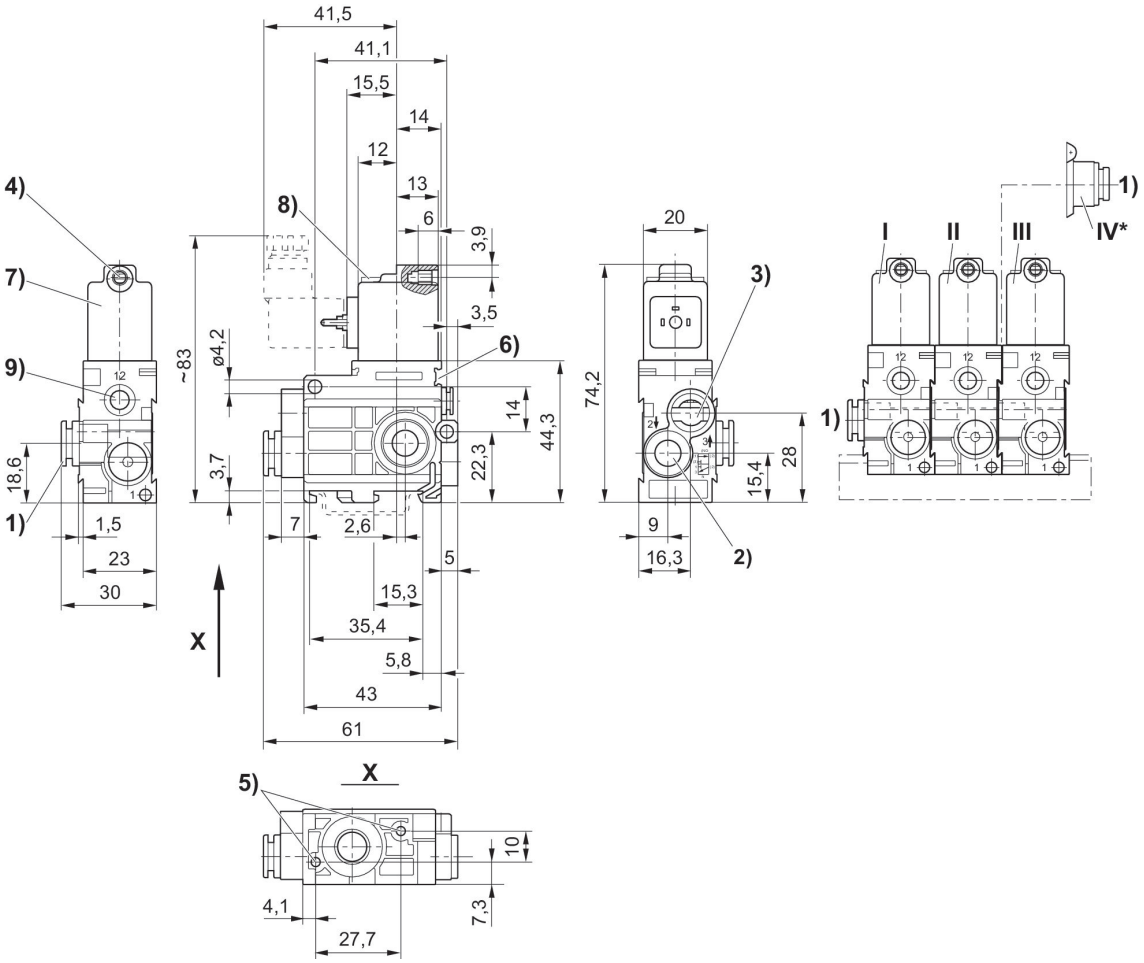

1) Attacco 1 2) Attacco 2 3) Attacco 3, lo scarico non deve essere strozzato 4) Ø centrale per M5 5) Foro cieco profondità 6 per vite autofilettante 3,5 6) Possibilità di fissaggio per targhetta 7) Bobina orientabile di 180° 8) LED 9) Attacco 12 * Il modulo di collegamento pneumatico (pos. IV) montato sulla valvola per collegamento in batteria (pos. II) consente un'ulteriore alimentazione dell'aria dal lato destro. La valvola terminale non è più necessaria (pos. III).
I = valvola di alimentazione, II = valvola per collegamento in batteria, III = valvola terminale

Valvola 3/2, Serie 579

Azionamento: elettrico
Larghezza della bobina: 20 mm
Conexión eléctrica 2, grandezza filettatura: ISO 15217, forma C
Tipo di raccordo aria compressa: Raccordo ad innesto
Attacco aria compressa ingresso: Ø 8x1
Funzione valvola: NO
Rapporto d'inserzione: 100 %
Tipo: valvola a magnete
Temperatura ambiente min.: -15 °C
Temperatura ambiente max.: 50 °C
Pressione di esercizio min.: 2 bar
Pressione di esercizio max: 8 bar

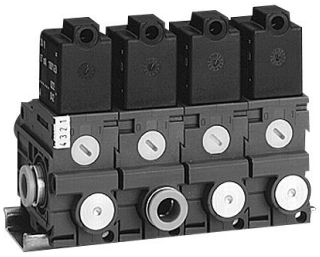

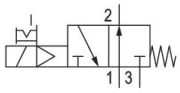

Esecu-zione	Tipo	Princi-pio di commu-tazione	Attacco aria com-pressa ingresso	attacco aria com-pressa uscita	Tensio-ne di esercizio	Tolleran-za di ten-sione DC	Pilotaggio	Aziona-mento manuale	LED	Codice
NO	Valvola di alimenta-zione	3/2, con ritorno a molla	Ø 8x1	Ø 8x1	12 V DC	-10 % / +10 %	interno	a ritenzio-ne		5790610210
NO	Valvola di alimenta-zione	3/2, con ritorno a molla	Ø 8x1	Ø 8x1	24 V AC		interno	a ritenzio-ne		5790615220
NO	Valvola di alimenta-zione	3/2, con ritorno a molla	Ø 8x1	Ø 8x1	24 V DC	-10 % / +10 %	interno	a ritenzio-ne		5790610220
NO	Valvola di alimenta-zione	3/2, con ritorno a molla	Ø 8x1	Ø 8x1	24 V DC	-10 % / +10 %	interno	a ritenzio-ne	Rosso	5790610620
NO	Valvola di alimenta-zione	3/2, con ritorno a molla	Ø 8x1	Ø 8x1	110 V AC		interno	a ritenzio-ne		5790615270
NO	Valvola di alimenta-zione	3/2, con ritorno a molla	Ø 8x1	Ø 8x1	230 V AC		interno	a ritenzio-ne		5790615280
NO	Valvola di alimenta-zione	3/2, con ritorno a molla	Ø 8x1	Ø 8x1	230 V AC		interno	a ritenzio-ne	Rosso	5790615680
NO	valv. col-leg. batte-ria	3/2, con ritorno a molla		Ø 8x1	12 V DC	-10 % / +10 %	interno	a ritenzio-ne		5791610210
NO	valv. col-leg. batte-ria	3/2, con ritorno a molla		Ø 8x1	24 V DC	-10 % / +10 %	interno	a ritenzio-ne		5791610220
NO	valv. col-leg. batte-ria	3/2, con ritorno a molla		Ø 8x1	24 V DC	-10 % / +10 %	interno	a ritenzio-ne	Rosso	5791610620
NO	valv. col-leg. batte-ria	3/2, con ritorno a molla		Ø 8x1	24 V AC		interno	a ritenzio-ne		5791615220
NO	valv. col-leg. batte-ria	3/2, con ritorno a molla		Ø 8x1	110 V AC		interno	a ritenzio-ne		5791615270

Esecu-zione	Tipo	Princi-pio di commu-tazione	Attacco aria com-pressa ingresso	attacco aria com-pressa uscita	Tensio-ne di esercizio	Tolleran-za di ten-sione DC	Pilotaggio	Aziona-mento manuale	LED	Codice
NO	valv. col-leg. batte-ria	3/2, con ritorno a molla		Ø 8x1	230 V AC		interno	a ritenzio-ne		5791615280
NO	valv. col-leg. batte-ria	3/2, con ritorno a molla		Ø 8x1	230 V AC		interno	a ritenzio-ne	Rosso	5791615680
NO	Valvola per colle-gamento in batte-ria, attac-co di man-data sup-plementa-re	3/2, con ritorno a molla	Ø 8x1	Ø 8x1	12 V DC	-10 % / +10 %	interno	a ritenzio-ne		5796610210
NO	Valvola per colle-gamento in batte-ria, attac-co di man-data sup-plementa-re	3/2, con ritorno a molla	Ø 8x1	Ø 8x1	24 V DC	-10 % / +10 %	interno	a ritenzio-ne		5796610220
NO	Valvola per colle-gamento in batte-ria, attac-co di man-data sup-plementa-re	3/2, con ritorno a molla	Ø 8x1	Ø 8x1	24 V DC	-10 % / +10 %	interno	a ritenzio-ne	Rosso	5796610620
NO	Valvola per colle-gamento in batte-ria, attac-co di man-data sup-plementa-re	3/2, con ritorno a molla	Ø 8x1	Ø 8x1	24 V AC		interno	a ritenzio-ne		5796615220
NO	Valvola per colle-gamento in batte-ria, attac-co di man-data sup-plementa-re	3/2, con ritorno a molla	Ø 8x1	Ø 8x1	110 V AC		interno	a ritenzio-ne		5796615270
NO	Valvola per colle-gamento in batte-ria, attac-co di man-data sup-plementa-re	3/2, con ritorno a molla	Ø 8x1	Ø 8x1	230 V AC		interno	a ritenzio-ne		5796615280

Esecu-zione	Tipo	Princi-pio di commu-tazione	Attacco aria com-pressa ingresso	attacco aria com-pressa uscita	Tensio-ne di esercizio	Tolleran-za di ten-sione DC	Pilotaggio	Aziona-mento manuale	LED	Codice
NO	Valvola per colle-gamento in batte-ria, attac-co di man-data sup-plementa-re	3/2, con ritorno a molla	Ø 8x1	Ø 8x1	230 V AC		interno	a ritenzio-ne	Rosso	5796615680
NO	Valvola terminale	3/2, con ritorno a molla		Ø 8x1	12 V DC	-10 % / +10 %	interno	a ritenzio-ne		5792610210
NO	Valvola terminale	3/2, con ritorno a molla		Ø 8x1	24 V DC	-10 % / +10 %	interno	a ritenzio-ne		5792610220
NO	Valvola terminale	3/2, con ritorno a molla		Ø 8x1	24 V DC	-10 % / +10 %	interno	a ritenzio-ne	Rosso	5792610620
NO	Valvola terminale	3/2, con ritorno a molla		Ø 8x1	24 V AC		interno	a ritenzio-ne		5792615220
NO	Valvola terminale	3/2, con ritorno a molla		Ø 8x1	110 V AC		interno	a ritenzio-ne		5792615270
NO	Valvola terminale	3/2, con ritorno a molla		Ø 8x1	230 V AC		interno	a ritenzio-ne		5792615280
NO	Valvola terminale	3/2, con ritorno a molla		Ø 8x1	230 V AC		interno	a ritenzio-ne	Rosso	5792615680

Dimensioni

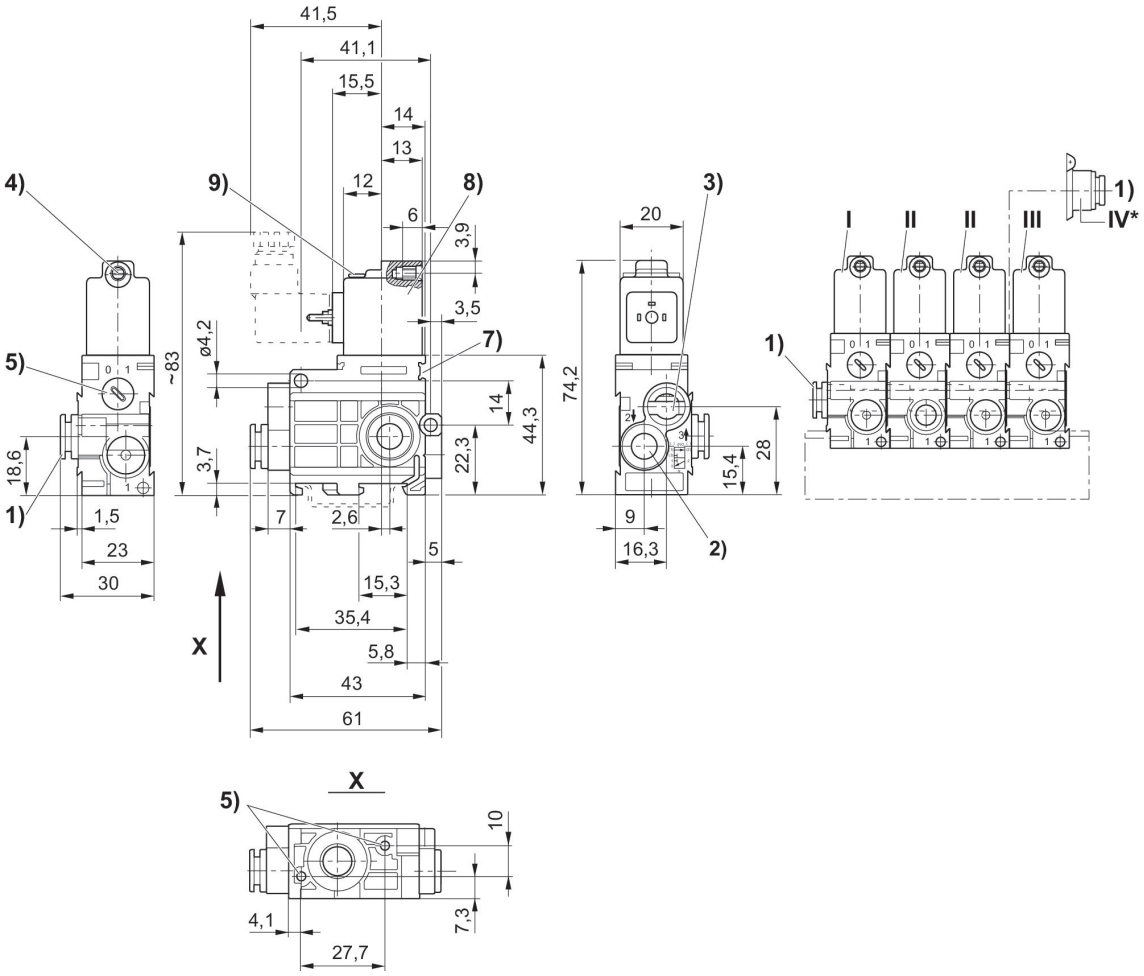

1) Attacco 1 2) Attacco 2 3) Attacco 3 lo scarico non deve essere strozzato 4) Ø centrale per M5 5) Azionamento manuale 6) Foro cieco profondità 6 per vite autofilettante 3,5 7) Possibilità di fissaggio per targhetta 8) Bobina orientabile di 180° 9) LED * Il modulo di collegamento pneumatico (pos. IV) montato sulla valvola per collegamento in batteria (pos. II) consente un'ulteriore alimentazione dell'aria dal lato destro. La valvola terminale non è più necessaria (pos. III).
I = valvola di alimentazione, II = valvola per collegamento in batteria, III = valvola terminale

Valvola 3/2, Serie 579, unità valvole, NO

Azionamento: elettrico
Larghezza della bobina: 20 mm
Conexión eléctrica 2, grandezza filettatura: ISO 15217, forma C
Tipo di raccordo aria compressa: Raccordo ad innesto
Attacco aria compressa ingresso: Ø 8x1
pressione di pilotaggio min.: 2 bar
Pressione di pilotaggio max.: 8 bar
Funzione valvola: NO
Rapporto d'inserzione: 100 %
Tipo: valvola a magnete
Temperatura ambiente min.: -15 °C
Temperatura ambiente max.: 50 °C
Pressione di esercizio min.: 0.5 bar
Pressione di esercizio max: 8 bar

Esecuzione	Tipo	Principio di commutazione	Attacco aria compressa ingresso	attacco aria compressa uscita	Tensione di esercizio	Tolleranza di tensione DC	pressione di pilotaggio min. [bar]	Pressione di pilotaggio max. [bar]	Pilotaggio	LED	Codice
NO	Valvola di alimentazione	3/2, con ritorno a molla	Ø 8x1	Ø 8x1	12 V DC	-10 % / +10 %	2	8	esterno		5790620210
NO	Valvola di alimentazione	3/2, con ritorno a molla	Ø 8x1	Ø 8x1	24 V DC	-10 % / +10 %	2	8	esterno		5790620220
NO	Valvola di alimentazione	3/2, con ritorno a molla	Ø 8x1	Ø 8x1	24 V DC	-10 % / +10 %	2	8	esterno	Rosso	5790620620
NO	Valvola di alimentazione	3/2, con ritorno a molla	Ø 8x1	Ø 8x1	24 V AC		2	8	esterno		5790625220
NO	Valvola di alimentazione	3/2, con ritorno a molla	Ø 8x1	Ø 8x1	110 V AC		2	8	esterno		5790625270
NO	Valvola di alimentazione	3/2, con ritorno a molla	Ø 8x1	Ø 8x1	230 V AC		2	8	esterno		5790625280
NO	Valvola di alimentazione	3/2, con ritorno a molla	Ø 8x1	Ø 8x1	230 V AC		2	8	esterno	Rosso	5790625680
NO	valv. colleg. batteria	3/2, con ritorno a molla		Ø 8x1	12 V DC	-10 % / +10 %	2	8	esterno		5791620210
NO	valv. colleg. batteria	3/2, con ritorno a molla		Ø 8x1	24 V DC	-10 % / +10 %	2	8	esterno		5791620220
NO	valv. colleg. batteria	3/2, con ritorno a molla		Ø 8x1	24 V DC	-10 % / +10 %	2	8	esterno	Rosso	5791620620
NO	valv. colleg. batteria	3/2, con ritorno a molla		Ø 8x1	24 V AC		2	8	esterno		5791625220

Esecu-zione	Tipo	Princi-pio di commu-tazione	Attac-co aria com-pressa ingresso	attac-co aria com-pressa uscita	Tensio-ne di esercizio	Tolleran-za di tensio-ne DC	pressio-ne di pilotag-gio min. [bar]	Pressio-ne di pilotag-gio max. [bar]	Pilo-taggio	LED	Codice
NO	valv. col-leg. bat-teria	3/2, con ritorno a molla		Ø 8x1	110 V AC		2	8	esterno		5791625270
NO	valv. col-leg. bat-teria	3/2, con ritorno a molla		Ø 8x1	230 V AC		2	8	esterno		5791625280
NO	valv. col-leg. bat-teria	3/2, con ritorno a molla		Ø 8x1	230 V AC		2	8	esterno	Rosso	5791625680
NO	Valvola per colle-gamen-to in bat-teria, at-tacco di mandata supple-mentare	3/2, con ritorno a molla	Ø 8x1	Ø 8x1	12 V DC	-10 % / +10 %	2	8	esterno		5796620210
NO	Valvola per colle-gamen-to in bat-teria, at-tacco di mandata supple-mentare	3/2, con ritorno a molla	Ø 8x1	Ø 8x1	24 V DC	-10 % / +10 %	2	8	esterno		5796620220
NO	Valvola per colle-gamen-to in bat-teria, at-tacco di mandata supple-mentare	3/2, con ritorno a molla	Ø 8x1	Ø 8x1	24 V DC	-10 % / +10 %	2	8	esterno	Rosso	5796620620
NO	Valvola per colle-gamen-to in bat-teria, at-tacco di mandata supple-mentare	3/2, con ritorno a molla	Ø 8x1	Ø 8x1	24 V AC		2	8	esterno		5796625220
NO	Valvola per colle-gamen-to in bat-teria, at-tacco di mandata supple-mentare	3/2, con ritorno a molla	Ø 8x1	Ø 8x1	110 V AC		2	8	esterno		5796625270
NO	Valvola per colle-gamen-to in bat-teria, at-tacco di	3/2, con ritorno a molla	Ø 8x1	Ø 8x1	230 V AC		2	8	esterno		5796625280

Esecu-zione	Tipo	Princi-pio di commu-tazione	Attac-co aria com-pressa ingresso	attac-co aria com-pressa uscita	Tensio-ne di esercizio	Tolleran-za di tensio-ne DC	pressio-ne di pilotag-gio min. [bar]	Pressio-ne di pilotag-gio max. [bar]	Pilo-taggio	LED	Codice
	mandata supple-mentare										
NO	Valvola per colle-gamen-to in bat-teria, at-tacco di mandata supple-mentare	3/2, con ritorno a molla	Ø 8x1	Ø 8x1	230 V AC		2	8	esterno	Rosso	5796625680
NO	Valvola terminale	3/2, con ritorno a molla		Ø 8x1	12 V DC	-10 % / +10 %	2	8	esterno		5792620210
NO	Valvola terminale	3/2, con ritorno a molla		Ø 8x1	24 V DC	-10 % / +10 %	2	8	esterno		5792620220
NO	Valvola terminale	3/2, con ritorno a molla		Ø 8x1	24 V DC	-10 % / +10 %	2	8	esterno	Rosso	5792620620
NO	Valvola terminale	3/2, con ritorno a molla		Ø 8x1	24 V AC		2	8	esterno		5792625220
NO	Valvola terminale	3/2, con ritorno a molla		Ø 8x1	110 V AC		2	8	esterno		5792625270
NO	Valvola terminale	3/2, con ritorno a molla		Ø 8x1	230 V AC		2	8	esterno		5792625280
NO	Valvola terminale	3/2, con ritorno a molla		Ø 8x1	230 V AC		2	8	esterno	Rosso	5792625680

Dimensioni

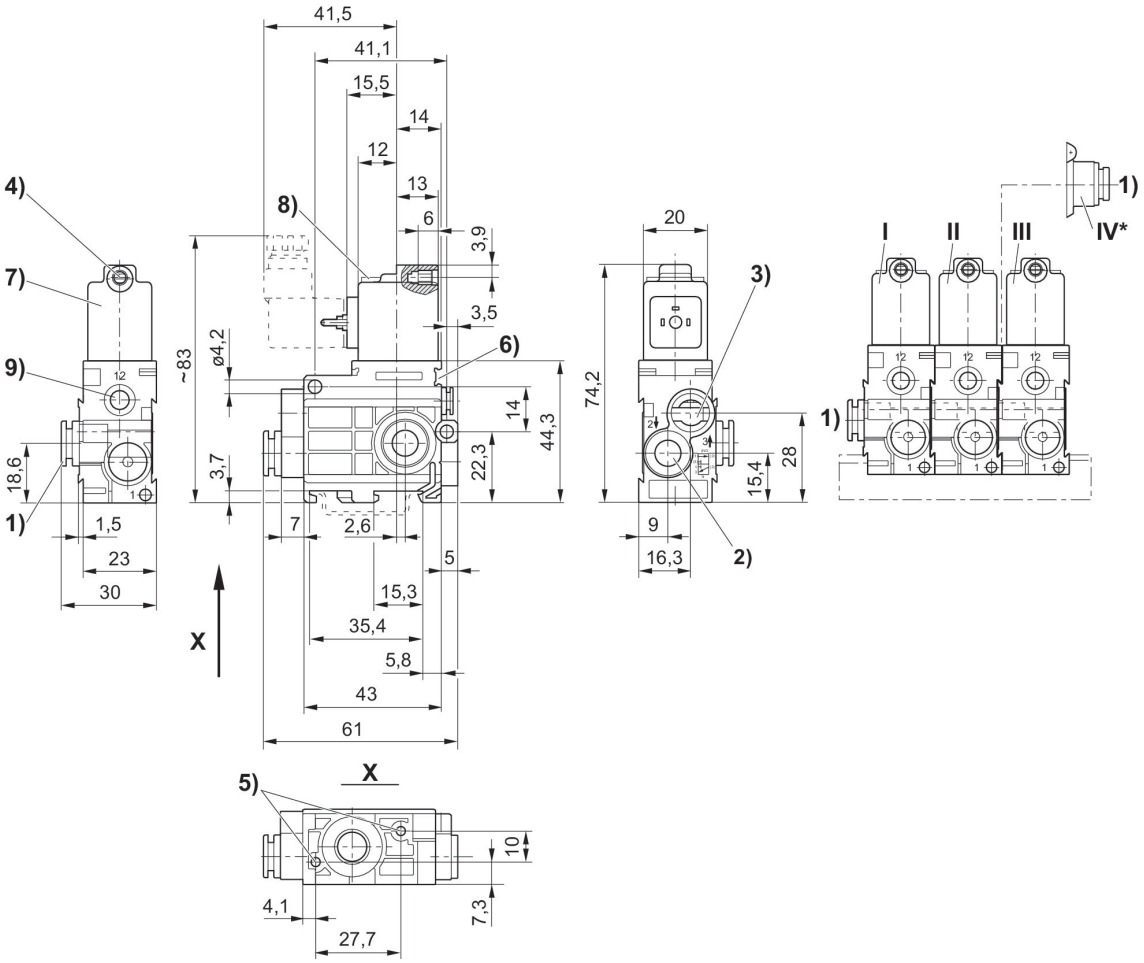

1) Attacco 1 2) Attacco 2 3) Attacco 3, lo scarico non deve essere strozzato 4) Ø centrale per M5 5) Foro cieco profondità 6 per vite autofilettante 3,5 6) Possibilità di fissaggio per targhetta 7) Bobina orientabile di 180° 8) LED 9) Attacco 12 * Il modulo di collegamento pneumatico (pos. IV) montato sulla valvola per collegamento in batteria (pos. II) consente un'ulteriore alimentazione dell'aria dal lato destro. La valvola terminale non è più necessaria (pos. III).
I = valvola di alimentazione, II = valvola per collegamento in batteria, III = valvola terminale

Valvola 3/2, Serie 579

Azionamento: elettrico
Larghezza della bobina: 20 mm
Conexión eléctrica 2, grandezza filettatura: ISO 15217, forma C
Tipo di raccordo aria compressa: Raccordo ad innesto
Attacco aria compressa ingresso: Ø 8x1
Funzione valvola: NC
Rapporto d'inserzione: 100 %
Tipo: valvola a magnete
Temperatura ambiente min.: -15 °C
Temperatura ambiente max.: 50 °C
Pressione di esercizio min.: 2 bar
Pressione di esercizio max: 8 bar

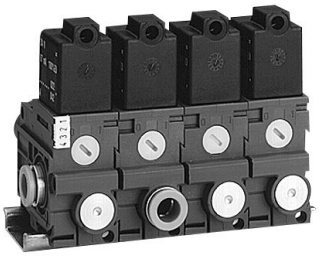

Esecu-zione	Tipo	Princi-pio di commu-tazione	Attac-co aria com-pressa ingresso	attac-co aria com-pressa uscita	Tensio-ne di esercizio	Tolleran-za di tensio-ne DC	Pressio-ne di pilotag-gio max. [bar]	Pilo-taggio	Aziona-mento manuale	LED	Codice
NC	Valvo-la di ali-menta-zione	3/2, con ritorno a molla	Ø 8x1	Ø 8x1	12 V DC	-10 % / +10 %		interno	a riten-zione		5790600210
NC	Valvo-la di ali-menta-zione	3/2, con ritorno a molla	Ø 8x1	Ø 8x1	24 V DC	-10 % / +10 %		interno	a riten-zione		5790600220
NC	Valvo-la di ali-menta-zione	3/2, con ritorno a molla	Ø 8x1	Ø 8x1	24 V DC	-10 % / +10 %		interno	a riten-zione	Rosso	5790600620
NC	Valvo-la di ali-menta-zione	3/2, con ritorno a molla	Ø 8x1	Ø 8x1	24 V AC			interno	a riten-zione		5790605220
NC	Valvo-la di ali-menta-zione	3/2, con ritorno a molla	Ø 8x1	Ø 8x1	110 V AC			interno	a riten-zione		5790605270
NC	Valvo-la di ali-menta-zione	3/2, con ritorno a molla	Ø 8x1	Ø 8x1	230 V AC			interno	a riten-zione		5790605280
NC	Valvo-la di ali-menta-zione	3/2, con ritorno a molla	Ø 8x1	Ø 8x1	230 V AC			interno	a riten-zione	Rosso	5790605680
NC	valv. col-leg. bat-teria	3/2, con ritorno a molla		Ø 8x1	12 V DC	-10 % / +10 %		interno	a riten-zione		5791600210
NC	valv. col-leg. bat-teria	3/2, con ritorno a molla		Ø 8x1	24 V DC	-10 % / +10 %		interno	a riten-zione		5791600220
NC	valv. col-leg. bat-teria	3/2, con ritorno a molla		Ø 8x1	24 V DC	-10 % / +10 %		interno	a riten-zione	Rosso	5791600620
NC	valv. col-leg. bat-teria	3/2, con ritorno a molla		Ø 8x1	24 V AC			interno	a riten-zione		5791605220

Esecu-zione	Tipo	Princi-pio di commu-tazione	Attac-co aria com-pressa ingresso	attac-co aria com-pressa uscita	Tensio-ne di esercizio	Tolleran-za di tensio-ne DC	Pressio-ne di pilotag-gio max. [bar]	Pilo-taggio	Aziona-mento manuale	LED	Codice
NC	valv. col-leg. bat-teria	3/2, con ritorno a molla		Ø 8x1	110 V AC			interno	a riten-zione		5791605270
NC	valv. col-leg. bat-teria	3/2, con ritorno a molla		Ø 8x1	230 V AC			interno	a riten-zione		5791605280
NC	valv. col-leg. bat-teria	3/2, con ritorno a molla		Ø 8x1	230 V AC			interno	a riten-zione	Rosso	5791605680
NC	Valvola per colle-gamen-to in bat-teria, at-tacco di mandata supple-mentare	3/2, con ritorno a molla	Ø 8x1	Ø 8x1	12 V DC	-10 % / +10 %	8	interno	a riten-zione		5796600210
NC	Valvola per colle-gamen-to in bat-teria, at-tacco di mandata supple-mentare	3/2, con ritorno a molla	Ø 8x1	Ø 8x1	24 V DC	-10 % / +10 %	8	interno	a riten-zione		5796600220
NC	Valvola per colle-gamen-to in bat-teria, at-tacco di mandata supple-mentare	3/2, con ritorno a molla	Ø 8x1	Ø 8x1	24 V DC	-10 % / +10 %	8	interno	a riten-zione	Rosso	5796600620
NC	Valvola per colle-gamen-to in bat-teria, at-tacco di mandata supple-mentare	3/2, con ritorno a molla	Ø 8x1	Ø 8x1	24 V AC		8	interno	a riten-zione		5796605220
NC	Valvola per colle-gamen-to in bat-teria, at-tacco di mandata supple-mentare	3/2, con ritorno a molla	Ø 8x1	Ø 8x1	110 V AC		8	interno	a riten-zione		5796605270
NC	Valvola per colle-gamen-to in bat-teria, at-tacco di	3/2, con ritorno a molla	Ø 8x1	Ø 8x1	230 V AC		8	interno	a riten-zione		5796605280

Esecu-zione	Tipo	Princi-pio di commu-tazione	Attac-co aria com-pressa ingresso	attac-co aria com-pressa uscita	Tensio-ne di esercizio	Tolleran-za di tensio-ne DC	Pressio-ne di pilotag-gio max. [bar]	Pilo-taggio	Aziona-mento manuale	LED	Codice
	mandata supple-mentare										
NC	Valvola per colle-gamen-to in bat-teria, at-tacco di mandata supple-mentare	3/2, con ritorno a molla	Ø 8x1	Ø 8x1	230 V AC		8	interno	a riten-zione	Rosso	5796605680
NC	Valvola terminale	3/2, con ritorno a molla		Ø 8x1	12 V DC	-10 % / +10 %		interno	a riten-zione		5792600210
NC	Valvola terminale	3/2, con ritorno a molla		Ø 8x1	24 V DC	-10 % / +10 %		interno	a riten-zione		5792600220
NC	Valvola terminale	3/2, con ritorno a molla		Ø 8x1	24 V DC	-10 % / +10 %		interno	a riten-zione	Rosso	5792600620
NC	Valvola terminale	3/2, con ritorno a molla		Ø 8x1	24 V AC			interno	a riten-zione		5792605220
NC	Valvola terminale	3/2, con ritorno a molla		Ø 8x1	110 V AC			interno	a riten-zione		5792605270
NC	Valvola terminale	3/2, con ritorno a molla		Ø 8x1	230 V AC			interno	a riten-zione		5792605280
NC	Valvola terminale	3/2, con ritorno a molla		Ø 8x1	230 V AC			interno	a riten-zione	Rosso	5792605680

Dimensioni

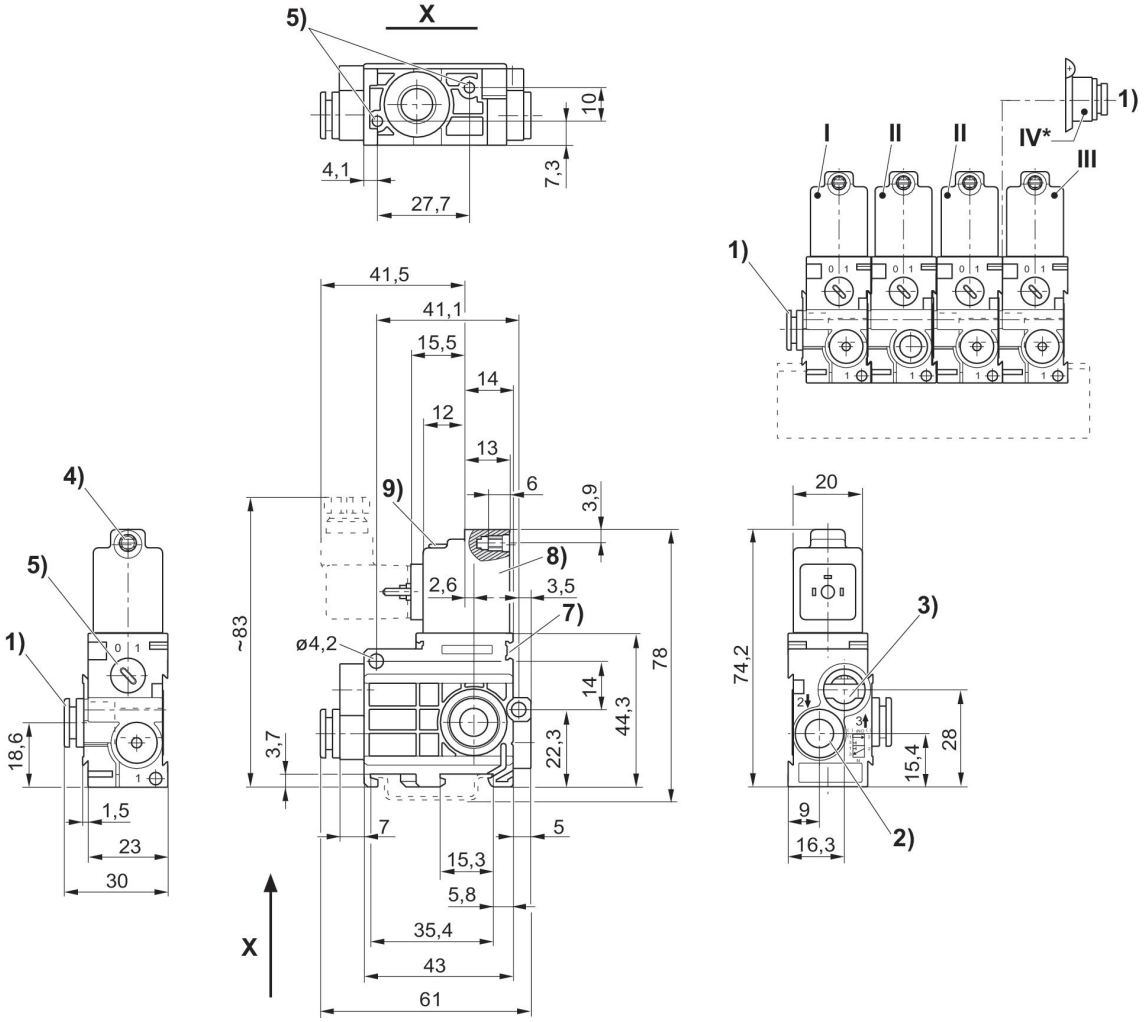

1) Attacco 1 2) Attacco 2 3) Attacco 3 lo scarico non deve essere strozzato 4) Ø centrale per M5 5) Azionamento manuale 6) Foro cieco profondità 6 per vite autofilettante 3,5 7) Possibilità di fissaggio per targhetta 8) Bobina orientabile di 180° 9) LED * Il modulo di collegamento pneumatico (pos. IV) montato sulla valvola per collegamento in batteria (pos. II) consente un'ulteriore alimentazione dell'aria dal lato destro. La valvola terminale non è più necessaria (pos. III).
I = valvola di alimentazione, II = valvola per collegamento in batteria, III = valvola terminale

Valvola 3/2, Serie 579, unità valvole, NC

Azionamento: elettrico
Larghezza della bobina: 20 mm
Conexión eléctrica 2, grandezza filettatura: ISO 15217, forma C
Tipo di raccordo aria compressa: Raccordo ad innesto
Attacco aria compressa ingresso: Ø 8x1
pressione di pilotaggio min.: 2 bar
Pressione di pilotaggio max.: 8 bar
Funzione valvola: NC
Rapporto d'inserzione: 100 %
Tipo: valvola a magnete
Temperatura ambiente min.: -15 °C
Temperatura ambiente max.: 50 °C
Pressione di esercizio min.: 0.5 bar
Pressione di esercizio max: 8 bar

Esecu-zione	Tipo	Princi-pio di commu-tazione	Attac-co aria com-pressa ingresso	attac-co aria com-pressa uscita	Tensio-ne di esercizio	Tolleran-za di tensio-ne DC	pressio-ne di pilotag-gio min. [bar]	Pressio-ne di pilotag-gio max. [bar]	Pilo-taggio	LED	Codice
NC	Valvo-la di ali-menta-zione	3/2, con ritorno a molla	Ø 8x1	Ø 8x1	12 V DC	-10 % / +10 %	2	8	esterno		5790670210
NC	Valvo-la di ali-menta-zione	3/2, con ritorno a molla	Ø 8x1	Ø 8x1	24 V DC	-10 % / +10 %	2	8	esterno		5790670220
NC	Valvo-la di ali-menta-zione	3/2, con ritorno a molla	Ø 8x1	Ø 8x1	24 V DC	-10 % / +10 %	2	8	esterno	Rosso	5790670620
NC	Valvo-la di ali-menta-zione	3/2, con ritorno a molla	Ø 8x1	Ø 8x1	24 V AC		2	8	esterno		5790675220
NC	Valvo-la di ali-menta-zione	3/2, con ritorno a molla	Ø 8x1	Ø 8x1	110 V AC		2	8	esterno		5790675270
NC	Valvo-la di ali-menta-zione	3/2, con ritorno a molla	Ø 8x1	Ø 8x1	230 V AC		2	8	esterno		5790675280
NC	Valvo-la di ali-menta-zione	3/2, con ritorno a molla	Ø 8x1	Ø 8x1	230 V AC		2	8	esterno	Rosso	5790675680
NC	valv. col-leg. bat-teria	3/2, con ritorno a molla		Ø 8x1	12 V DC	-10 % / +10 %	2	8	esterno		5791670210
NC	valv. col-leg. bat-teria	3/2, con ritorno a molla		Ø 8x1	24 V DC	-10 % / +10 %	2	8	esterno		5791670220
NC	valv. col-leg. bat-teria	3/2, con ritorno a molla		Ø 8x1	24 V DC	-10 % / +10 %	2	8	esterno	Rosso	5791670620
NC	valv. col-leg. bat-teria	3/2, con ritorno a molla		Ø 8x1	24 V AC		2	8	esterno		5791675220

Esecu-zione	Tipo	Princi-pio di commu-tazione	Attac-co aria com-pressa ingresso	attac-co aria com-pressa uscita	Tensio-ne di esercizio	Tolleran-za di tensio-ne DC	pressio-ne di pilotag-gio min. [bar]	Pressio-ne di pilotag-gio max. [bar]	Pilo-taggio	LED	Codice
NC	valv. col-leg. bat-teria	3/2, con ritorno a molla		Ø 8x1	110 V AC		2	8	esterno		5791675270
NC	valv. col-leg. bat-teria	3/2, con ritorno a molla		Ø 8x1	230 V AC		2	8	esterno		5791675280
NC	valv. col-leg. bat-teria	3/2, con ritorno a molla		Ø 8x1	230 V AC		2	8	esterno	Rosso	5791675680
NC	Valvola per colle-gamen-to in bat-teria, at-tacco di mandata supple-mentare	3/2, con ritorno a molla	Ø 8x1	Ø 8x1	12 V DC	-10 % / +10 %	2	8	esterno		5796670210
NC	Valvola per colle-gamen-to in bat-teria, at-tacco di mandata supple-mentare	3/2, con ritorno a molla	Ø 8x1	Ø 8x1	24 V DC	-10 % / +10 %	2	8	esterno		5796670220
NC	Valvola per colle-gamen-to in bat-teria, at-tacco di mandata supple-mentare	3/2, con ritorno a molla	Ø 8x1	Ø 8x1	24 V DC	-10 % / +10 %	2	8	esterno	Rosso	5796670620
NC	Valvola per colle-gamen-to in bat-teria, at-tacco di mandata supple-mentare	3/2, con ritorno a molla	Ø 8x1	Ø 8x1	24 V AC		2	8	esterno		5796675220
NC	Valvola per colle-gamen-to in bat-teria, at-tacco di mandata supple-mentare	3/2, con ritorno a molla	Ø 8x1	Ø 8x1	110 V AC		2	8	esterno		5796675270
NC	Valvola per colle-gamen-to in bat-teria, at-tacco di	3/2, con ritorno a molla	Ø 8x1	Ø 8x1	230 V AC		2	8	esterno		5796675280

Esecu-zione	Tipo	Princi-pio di commu-tazione	Attac-co aria com-pressa ingresso	attac-co aria com-pressa uscita	Tensio-ne di esercizio	Tolleran-za di tensio-ne DC	pressio-ne di pilotag-gio min. [bar]	Pressio-ne di pilotag-gio max. [bar]	Pilo-taggio	LED	Codice
	mandata supple-mentare										
NC	Valvola per colle-gamen-to in bat-teria, at-tacco di mandata supple-mentare	3/2, con ritorno a molla	Ø 8x1	Ø 8x1	230 V AC		2	8	esterno	Rosso	5796675680
NC	Valvola terminale	3/2, con ritorno a molla		Ø 8x1	12 V DC	-10 % / +10 %	2	8	esterno		5792670210
NC	Valvola terminale	3/2, con ritorno a molla		Ø 8x1	24 V DC	-10 % / +10 %	2	8	esterno		5792670220
NC	Valvola terminale	3/2, con ritorno a molla		Ø 8x1	24 V DC	-10 % / +10 %	2	8	esterno	Rosso	5792670620
NC	Valvola terminale	3/2, con ritorno a molla		Ø 8x1	24 V AC		2	8	esterno		5792675220
NC	Valvola terminale	3/2, con ritorno a molla		Ø 8x1	110 V AC		2	8	esterno		5792675270
NC	Valvola terminale	3/2, con ritorno a molla		Ø 8x1	230 V AC		2	8	esterno		5792675280
NC	Valvola terminale	3/2, con ritorno a molla		Ø 8x1	230 V AC		2	8	esterno	Rosso	5792675680

Dimensioni

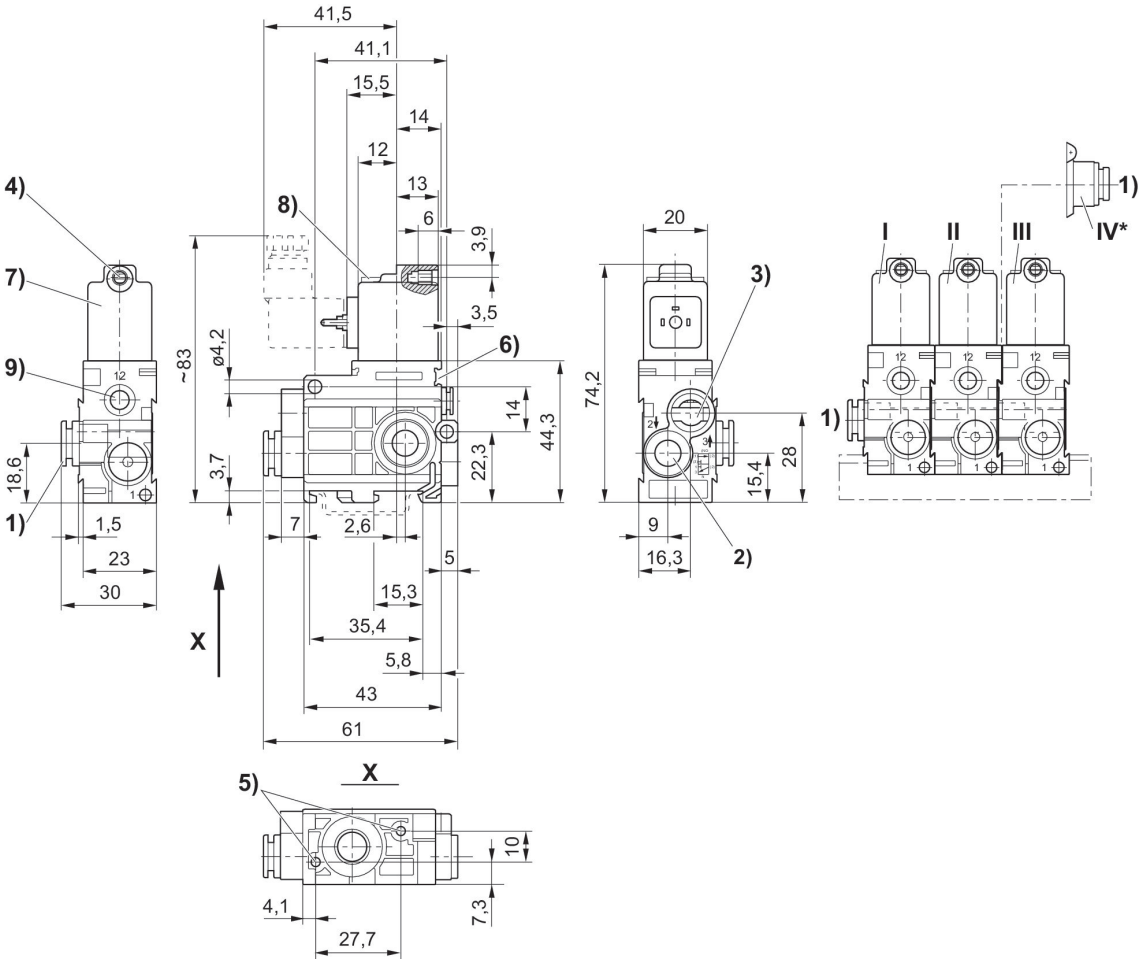

1) Attacco 1 2) Attacco 2 3) Attacco 3, lo scarico non deve essere strozzato 4) Ø centrale per M5 5) Foro cieco profondità 6 per vite autofilettante 3,5 6) Possibilità di fissaggio per targhetta 7) Bobina orientabile di 180° 8) LED 9) Attacco 12 * Il modulo di collegamento pneumatico (pos. IV) montato sulla valvola per collegamento in batteria (pos. II) consente un'ulteriore alimentazione dell'aria dal lato destro. La valvola terminale non è più necessaria (pos. III).
I = valvola di alimentazione, II = valvola per collegamento in batteria, III = valvola terminale

Valvola 3/2, Serie 579, valvola singola

Azionamento: elettrico
Larghezza della bobina: 20 mm
Conexión eléctrica 2, grandezza filettatura: ISO 15217, forma C
Tipo di raccordo aria compressa: Raccordo ad innesto
Rapporto d'inserzione: 100 %
Tipo: valvola a magnete
Temperatura ambiente min.: -15 °C
Temperatura ambiente max.: 50 °C
Pressione di esercizio min.: 2 bar
Pressione di esercizio max: 8 bar

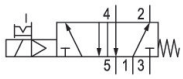

Tipo	Principio di commutazione	Attacco aria compressa ingresso	attacco aria compressa uscita	Tensione di esercizio	Tolleranza di tensione DC	Pilotaggio	Azionamento manuale	LED	Codice
valvola singola	5/2, con ritorno a molla	Ø 6x1	Ø 6x1	12 V DC	-10 % / +10 %	interno	a ritenzione		5794700210
valvola singola	5/2, con ritorno a molla	Ø 6x1	Ø 6x1	24 V DC	-10 % / +10 %	interno	a ritenzione		5794700220
valvola singola	5/2, con ritorno a molla	Ø 6x1	Ø 6x1	24 V DC	-10 % / +10 %	interno	a ritenzione	Rosso	5794700620
valvola singola	5/2, con ritorno a molla	Ø 6x1	Ø 6x1	24 V AC		interno	a ritenzione		5794705220
valvola singola	5/2, con ritorno a molla	Ø 6x1	Ø 6x1	110 V AC		interno	a ritenzione		5794705270
valvola singola	5/2, con ritorno a molla	Ø 6x1	Ø 6x1	230 V AC		interno	a ritenzione		5794705280
valvola singola	5/2, con ritorno a molla	Ø 6x1	Ø 6x1	230 V AC		interno	a ritenzione	Rosso	5794705680
valvola singola	5/2, con ritorno a molla	Ø 8x1	Ø 8x1	12 V DC	-10 % / +10 %	interno	a ritenzione		5794900210
valvola singola	5/2, con ritorno a molla	Ø 8x1	Ø 8x1	24 V DC	-10 % / +10 %	interno	a ritenzione		5794900220
valvola singola	5/2, con ritorno a molla	Ø 8x1	Ø 8x1	24 V DC	-10 % / +10 %	interno	a ritenzione	Rosso	5794900620
valvola singola	5/2, con ritorno a molla	Ø 8x1	Ø 8x1	24 V AC		interno	a ritenzione		5794905220
valvola singola	5/2, con ritorno a molla	Ø 8x1	Ø 8x1	110 V AC		interno	a ritenzione		5794905270
valvola singola	5/2, con ritorno a molla	Ø 8x1	Ø 8x1	230 V AC		interno	a ritenzione		5794905280

Tipo	Principio di commutazione	Attacco aria compressa ingresso	attacco aria compressa uscita	Tensione di esercizio	Tolleranza di tensione DC	Pilotaggio	Azionamento manuale	LED	Codice
valvola singola	5/2, con ritorno a molla	Ø 8x1	Ø 8x1	230 V AC		interno	a ritenzione	Rosso	5794905680

Dimensioni

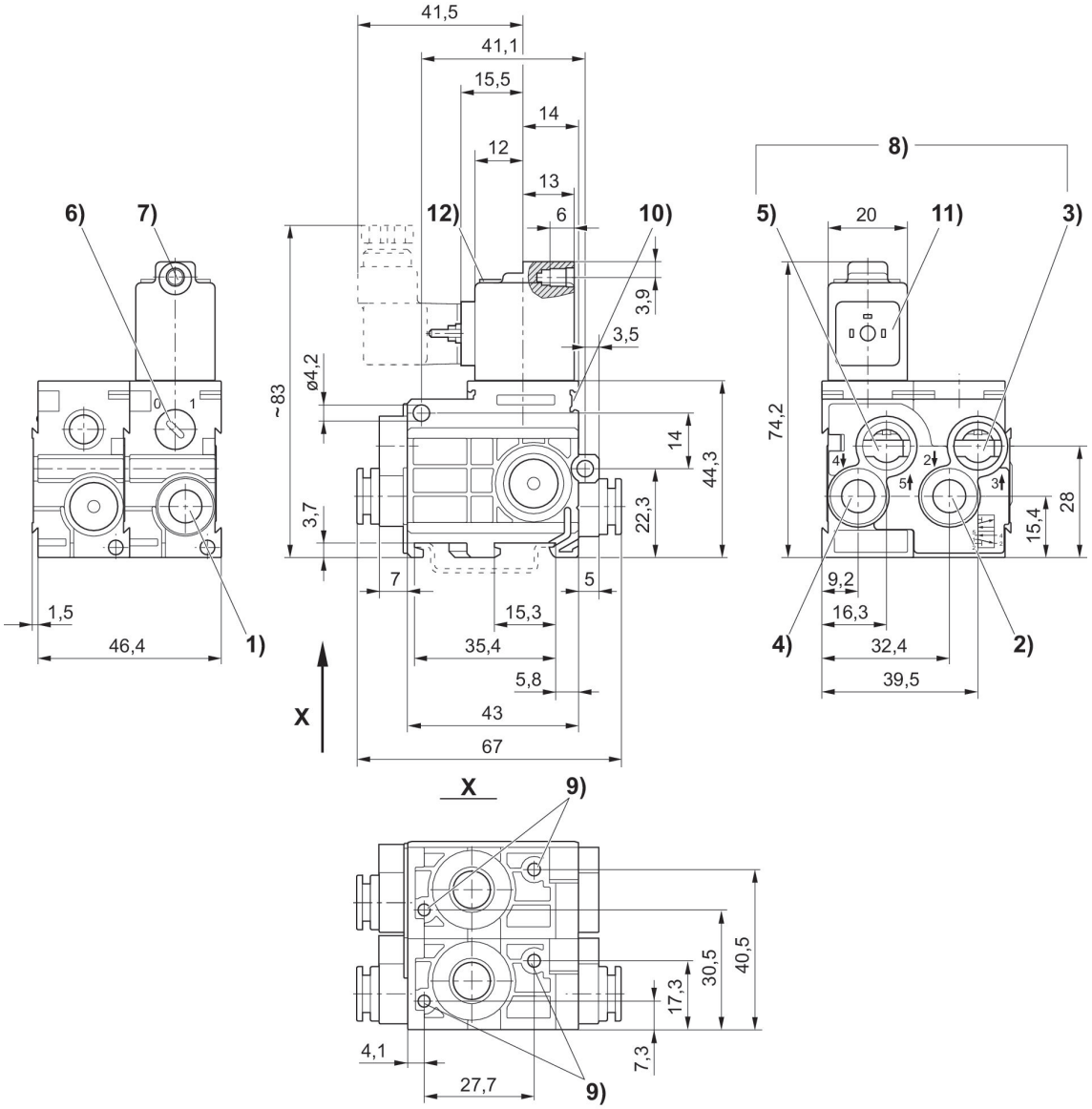

1) attacco 1 2) attacco 2 3) attacco 3 4) attacco 4 5) attacco 5 6) azionamento manuale 7) Ø centrale per M 5 8) lo scarico può essere strozzato 9) profondità 6 per vite autofilettante 3,5 10) fissaggio per targhetta 11) bobina orientabile di 180°

Valvola 5/2, Serie 579

Azionamento: elettrico
Larghezza della bobina: 20 mm
Conexión eléctrica 2, grandezza filettatura: ISO 15217, forma C
Tipo di raccordo aria compressa: Raccordo ad innesto
Attacco aria compressa ingresso: Ø 8x1
Rapporto d'inserzione: 100 %
Tipo: valvola a magnete
Temperatura ambiente min.: -15 °C
Temperatura ambiente max.: 50 °C
Pressione di esercizio min.: 2 bar
Pressione di esercizio max: 8 bar

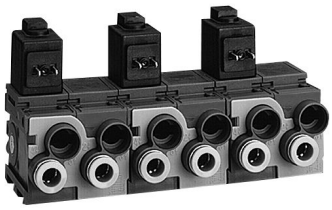

Esecu-zione	Tipo	Princi-pio di commu-tazione	Attacco aria com-pressa ingresso	attacco aria com-pressa uscita	Tensio-ne di esercizio	Tolleran-za di ten-sione DC	Pilotaggio	Aziona-mento manuale	LED	Codice
NC	Valvola di alimenta-zione	5/2, con ritorno a molla	Ø 8x1	Ø 6x1	12 V DC	-10 % / +10 %	interno	a ritenzio-ne		5790800210
NC	Valvola di alimenta-zione	5/2, con ritorno a molla	Ø 8x1	Ø 6x1	24 V DC	-10 % / +10 %	interno	a ritenzio-ne		5790800220
NC	Valvola di alimenta-zione	5/2, con ritorno a molla	Ø 8x1	Ø 6x1	24 V DC	-10 % / +10 %	interno	a ritenzio-ne	Rosso	5790800620
NC	Valvola di alimenta-zione	5/2, con ritorno a molla	Ø 8x1	Ø 6x1	24 V AC		interno	a ritenzio-ne		5790805220
NC	Valvola di alimenta-zione	5/2, con ritorno a molla	Ø 8x1	Ø 6x1	110 V AC		interno	a ritenzio-ne		5790805270
NC	Valvola di alimenta-zione	5/2, con ritorno a molla	Ø 8x1	Ø 6x1	230 V AC		interno	a ritenzio-ne		5790805280
NC	Valvola di alimenta-zione	5/2, con ritorno a molla	Ø 8x1	Ø 6x1	230 V AC		interno	a ritenzio-ne	Rosso	5790805680
NC	valv. col-leg. batte-ria	5/2, con ritorno a molla		Ø 6x1	24 V AC		interno	a ritenzio-ne		5791805220
NC	valv. col-leg. batte-ria	5/2, con ritorno a molla		Ø 6x1	12 V DC	-10 % / +10 %	interno	a ritenzio-ne		5791800210
NC	valv. col-leg. batte-ria	5/2, con ritorno a molla		Ø 6x1	24 V DC	-10 % / +10 %	interno	a ritenzio-ne		5791800220
NC	valv. col-leg. batte-ria	5/2, con ritorno a molla		Ø 6x1	24 V DC	-10 % / +10 %	interno	a ritenzio-ne	Rosso	5791800620
NC	valv. col-leg. batte-ria	5/2, con ritorno a molla		Ø 6x1	110 V AC		interno	a ritenzio-ne		5791805270
NC	valv. col-leg. batte-ria	5/2, con ritorno a molla		Ø 6x1	230 V AC		interno	a ritenzio-ne		5791805280

Esecu-zione	Tipo	Princi-pio di commu-tazione	Attacco aria com-pressa ingresso	attacco aria com-pressa uscita	Tensio-ne di esercizio	Tolleran-za di ten-sione DC	Pilotaggio	Aziona-mento manuale	LED	Codice
NC	valv. col-leg. batte-ria	5/2, con ritorno a molla		Ø 6x1	230 V AC		interno	a ritenzio-ne	Rosso	5791805680
NC	Valvola per colle-gamento in batte-ria, attac-co di man-data sup-plementa-re	5/2, con ritorno a molla	Ø 6x1	Ø 6x1	12 V DC	-10 % / +10 %	interno	a ritenzio-ne		5796700210
NC	Valvola per colle-gamento in batte-ria, attac-co di man-data sup-plementa-re	5/2, con ritorno a molla	Ø 6x1	Ø 6x1	24 V DC	-10 % / +10 %	interno	a ritenzio-ne		5796700220
NC	Valvola per colle-gamento in batte-ria, attac-co di man-data sup-plementa-re	5/2, con ritorno a molla	Ø 6x1	Ø 6x1	24 V DC	-10 % / +10 %	interno	a ritenzio-ne	Rosso	5796700620
NC	Valvola per colle-gamento in batte-ria, attac-co di man-data sup-plementa-re	5/2, con ritorno a molla	Ø 6x1	Ø 6x1	24 V AC		interno	a ritenzio-ne		5796705220
NC	Valvola per colle-gamento in batte-ria, attac-co di man-data sup-plementa-re	5/2, con ritorno a molla	Ø 6x1	Ø 6x1	110 V AC		interno	a ritenzio-ne		5796705270
NC	Valvola per colle-gamento in batte-ria, attac-co di man-data sup-plementa-re	5/2, con ritorno a molla	Ø 6x1	Ø 6x1	230 V AC		interno	a ritenzio-ne		5796705280
NC	Valvola per colle-gamento in batte-	5/2, con ritorno a molla	Ø 6x1	Ø 6x1	230 V AC		interno	a ritenzio-ne	Rosso	5796705680

Esecu-zione	Tipo	Princi-pio di commu-tazione	Attacco aria com-pressa ingresso	attacco aria com-pressa uscita	Tensio-ne di esercizio	Tolleran-za di ten-sione DC	Pilotaggio	Aziona-mento manuale	LED	Codice
	ria, attac-co di man-data sup-plementa-re									
NC	Valvola per colle-gamento in batte-ria, attac-co di man-data sup-plementa-re	5/2, con ritorno a molla	Ø 8x1	Ø 6x1	12 V DC	-10 % / +10 %	interno	a ritenzio-ne		5796800210
NC	Valvola per colle-gamento in batte-ria, attac-co di man-data sup-plementa-re	5/2, con ritorno a molla	Ø 8x1	Ø 6x1	24 V DC	-10 % / +10 %	interno	a ritenzio-ne		5796800220
NC	Valvola per colle-gamento in batte-ria, attac-co di man-data sup-plementa-re	5/2, con ritorno a molla	Ø 8x1	Ø 6x1	24 V DC	-10 % / +10 %	interno	a ritenzio-ne	Rosso	5796800620
NC	Valvola per colle-gamento in batte-ria, attac-co di man-data sup-plementa-re	5/2, con ritorno a molla	Ø 8x1	Ø 6x1	24 V AC		interno	a ritenzio-ne		5796805220
NC	Valvola per colle-gamento in batte-ria, attac-co di man-data sup-plementa-re	5/2, con ritorno a molla	Ø 8x1	Ø 6x1	110 V AC		interno	a ritenzio-ne		5796805270
NC	Valvola per colle-gamento in batte-ria, attac-co di man-data sup-plementa-re	5/2, con ritorno a molla	Ø 8x1	Ø 6x1	230 V AC		interno	a ritenzio-ne		5796805280
NC	Valvola per colle-gamento	5/2, con ritorno a molla	Ø 8x1	Ø 6x1	230 V AC		interno	a ritenzio-ne	Rosso	5796805680

Esecu-zione	Tipo	Princi-pio di commu-tazione	Attacco aria com-pressa ingresso	attacco aria com-pressa uscita	Tensio-ne di esercizio	Tolleran-za di ten-sione DC	Pilotaggio	Aziona-mento manuale	LED	Codice
	in batte-ria, attac-co di man-data sup-plementa-re									
NC	Valvola terminale	5/2, con ritorno a molla		Ø 6x1	12 V DC	-10 % / +10 %	interno	a ritenzio-ne		5792800210
NC	Valvola terminale	5/2, con ritorno a molla		Ø 6x1	24 V DC	-10 % / +10 %	interno	a ritenzio-ne		5792800220
NC	Valvola terminale	5/2, con ritorno a molla		Ø 6x1	24 V DC	-10 % / +10 %	interno	a ritenzio-ne	Rosso	5792800620
NC	Valvola terminale	5/2, con ritorno a molla		Ø 6x1	24 V AC		interno	a ritenzio-ne		5792805220
NC	Valvola terminale	5/2, con ritorno a molla		Ø 6x1	110 V AC		interno	a ritenzio-ne		5792805270
NC	Valvola terminale	5/2, con ritorno a molla		Ø 6x1	230 V AC		interno	a ritenzio-ne		5792805280
NC	Valvola terminale	5/2, con ritorno a molla		Ø 6x1	230 V AC		interno	a ritenzio-ne	Rosso	5792805680

Dimensioni

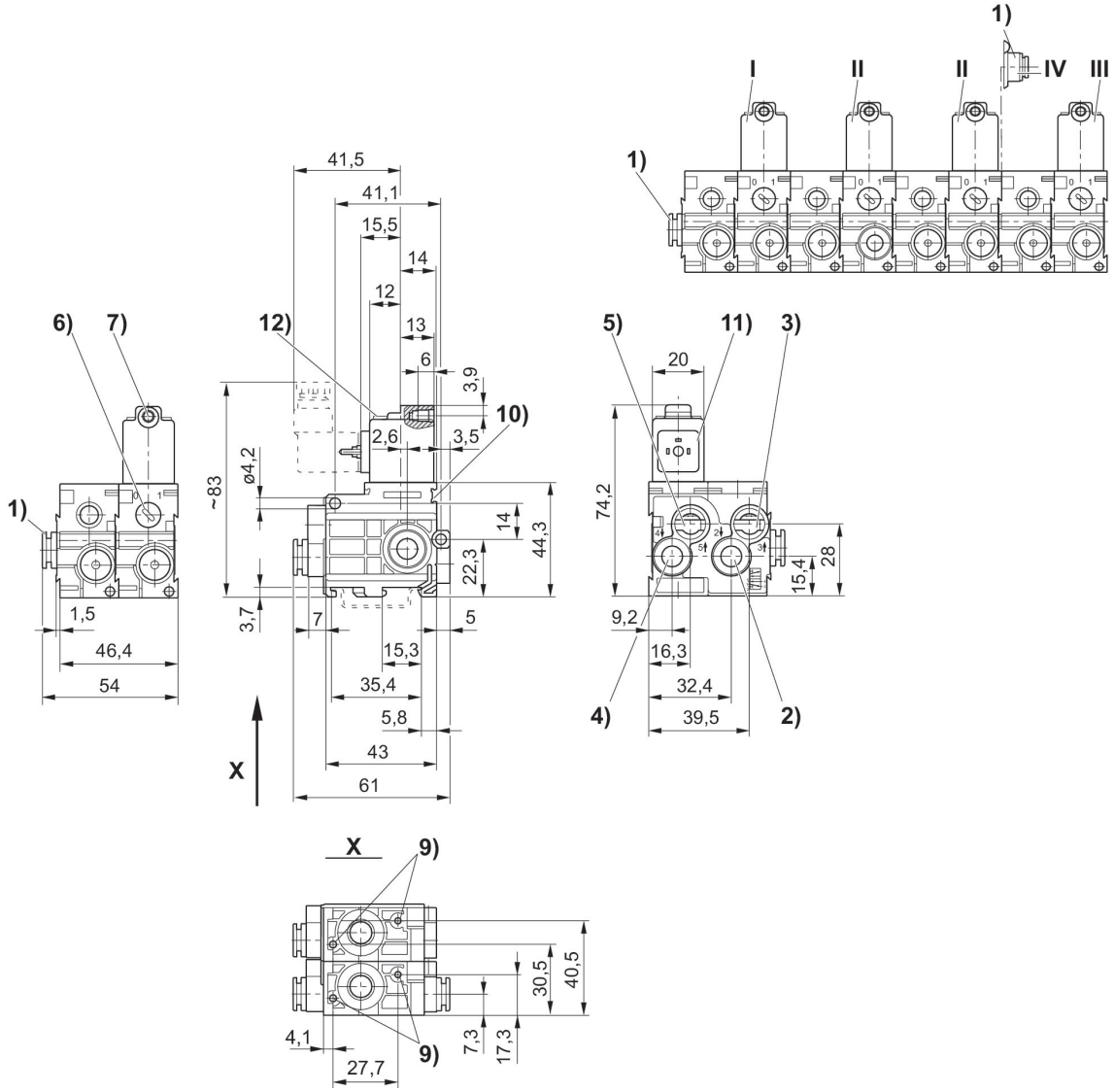

1) Attacco 1 2) Attacco 2 3) Attacco 3 4) Attacco 4 5) Attacco 5 6) Azionamento manuale 7) Ø centrale per M5 8) Lo scarico non deve essere strozzato 9) Foro cieco profondità 6 per vite autofilettante 3,5 10) Possibilità di fissaggio per targhetta 11) Bobina orientabile di 180° 12) LED * Il modulo di collegamento pneumatico (pos. IV) montato sulla valvola per collegamento in batteria (pos. II) consente un'ulteriore alimentazione dell'aria dal lato destro. La valvola terminale non è più necessaria (pos. III).
I = valvola di alimentazione, II = valvola per collegamento in batteria, III = valvola terminale
* Modulo di collegamento pneumatico 5790000092 da ordinare separatamente

Valvola 5/2, Serie 579

Portata: 600 l/min
Azionamento: elettrico
Larghezza della bobina: 20 mm
Conexión eléctrica 2, grandezza filettatura: ISO 15217, forma C
Tipo di raccordo aria compressa: Raccordo ad innesto
Attacco aria compressa ingresso: Ø 8x1
Funzione valvola: NC
Rapporto d'inserzione: 100 %
Tipo: valvola a magnete
Temperatura ambiente min.: -15 °C
Temperatura ambiente max.: 50 °C
Pressione di esercizio min.: 2 bar
Pressione di esercizio max: 8 bar

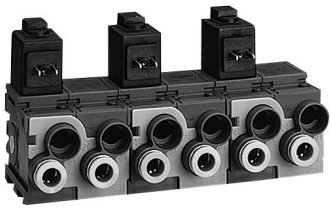

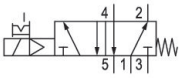

Esecu-zione	Tipo	Princi-pio di commu-tazione	Attacco aria com-pressa ingresso	attacco aria com-pressa uscita	Tensio-ne di esercizio	Tolleran-za di ten-sione DC	Pilotaggio	Aziona-mento manuale	LED	Codice
NC	Valvola di alimenta-zione	5/2, con ritorno a molla	Ø 8x1	Ø 8x1	12 V DC	-10 % / +10 %	interno	a ritenzio-ne		5790900210
NC	Valvola di alimenta-zione	5/2, con ritorno a molla	Ø 8x1	Ø 8x1	24 V DC	-10 % / +10 %	interno	a ritenzio-ne		5790900220
NC	Valvola di alimenta-zione	5/2, con ritorno a molla	Ø 8x1	Ø 8x1	24 V DC	-10 % / +10 %	interno	a ritenzio-ne	Rosso	5790900620
NC	Valvola di alimenta-zione	5/2, con ritorno a molla	Ø 8x1	Ø 8x1	24 V AC		interno	a ritenzio-ne		5790905220
NC	Valvola di alimenta-zione	5/2, con ritorno a molla	Ø 8x1	Ø 8x1	110 V AC		interno	a ritenzio-ne		5790905270
NC	Valvola di alimenta-zione	5/2, con ritorno a molla	Ø 8x1	Ø 8x1	230 V AC		interno	a ritenzio-ne		5790905280
NC	Valvola di alimenta-zione	5/2, con ritorno a molla	Ø 8x1	Ø 8x1	230 V AC		interno	a ritenzio-ne	Rosso	5790905680
NC	valv. col-leg. batte-ria	5/2, con ritorno a molla		Ø 8x1	12 V DC	-10 % / +10 %	interno	a ritenzio-ne		5791900210
NC	valv. col-leg. batte-ria	5/2, con ritorno a molla		Ø 8x1	24 V DC	-10 % / +10 %	interno	a ritenzio-ne		5791900220
NC	valv. col-leg. batte-ria	5/2, con ritorno a molla		Ø 8x1	24 V DC	-10 % / +10 %	interno	a ritenzio-ne	Rosso	5791900620
NC	valv. col-leg. batte-ria	5/2, con ritorno a molla		Ø 8x1	24 V AC		interno	a ritenzio-ne		5791905220
NC	valv. col-leg. batte-ria	5/2, con ritorno a molla		Ø 8x1	110 V AC		interno	a ritenzio-ne		5791905270

Esecu-zione	Tipo	Princi-pio di commu-tazione	Attacco aria com-pressa ingresso	attacco aria com-pressa uscita	Tensio-ne di esercizio	Tolleran-za di ten-sione DC	Pilotaggio	Aziona-mento manuale	LED	Codice
NC	valv. col-leg. batte-ria	5/2, con ritorno a molla		Ø 8x1	230 V AC		interno	a ritenzio-ne		5791905280
NC	valv. col-leg. batte-ria	5/2, con ritorno a molla		Ø 8x1	230 V AC		interno	a ritenzio-ne	Rosso	5791905680
NC	Valvola per colle-gamento in batte-ria, attac-co di man-data sup-plementa-re	5/2, con ritorno a molla	Ø 8x1	Ø 8x1	12 V DC	-10 % / +10 %	interno	a ritenzio-ne		5796900210
NC	Valvola per colle-gamento in batte-ria, attac-co di man-data sup-plementa-re	5/2, con ritorno a molla	Ø 8x1	Ø 8x1	24 V DC	-10 % / +10 %	interno	a ritenzio-ne		5796900220
NC	Valvola per colle-gamento in batte-ria, attac-co di man-data sup-plementa-re	5/2, con ritorno a molla	Ø 8x1	Ø 8x1	24 V DC	-10 % / +10 %	interno	a ritenzio-ne	Rosso	5796900620
NC	Valvola per colle-gamento in batte-ria, attac-co di man-data sup-plementa-re	5/2, con ritorno a molla	Ø 8x1	Ø 8x1	24 V AC		interno	a ritenzio-ne		5796905220
NC	Valvola per colle-gamento in batte-ria, attac-co di man-data sup-plementa-re	5/2, con ritorno a molla	Ø 8x1	Ø 8x1	110 V AC		interno	a ritenzio-ne		5796905270
NC	Valvola per colle-gamento in batte-ria, attac-co di man-data sup-plementa-re	5/2, con ritorno a molla	Ø 8x1	Ø 8x1	230 V AC		interno	a ritenzio-ne		5796905280

Esecu-zione	Tipo	Princi-pio di commu-tazione	Attacco aria com-pressa ingresso	attacco aria com-pressa uscita	Tensio-ne di esercizio	Tolleran-za di ten-sione DC	Pilotaggio	Aziona-mento manuale	LED	Codice
NC	Valvola per colle-gamento in batte-ria, attac-co di man-data sup-plementa-re	5/2, con ritorno a molla	Ø 8x1	Ø 8x1	230 V AC		interno	a ritenzio-ne	Rosso	5796905680
NC	Valvola terminale	5/2, con ritorno a molla		Ø 8x1	12 V DC	-10 % / +10 %	interno	a ritenzio-ne		5792900210
NC	Valvola terminale	5/2, con ritorno a molla		Ø 8x1	24 V DC	-10 % / +10 %	interno	a ritenzio-ne		5792900220
NC	Valvola terminale	5/2, con ritorno a molla		Ø 8x1	24 V DC	-10 % / +10 %	interno	a ritenzio-ne	Rosso	5792900620
NC	Valvola terminale	5/2, con ritorno a molla		Ø 8x1	24 V AC		interno	a ritenzio-ne		5792905220
NC	Valvola terminale	5/2, con ritorno a molla		Ø 8x1	110 V AC		interno	a ritenzio-ne		5792905270
NC	Valvola terminale	5/2, con ritorno a molla		Ø 8x1	230 V AC		interno	a ritenzio-ne		5792905280
NC	Valvola terminale	5/2, con ritorno a molla		Ø 8x1	230 V AC		interno	a ritenzio-ne	Rosso	5792905680

Dimensioni

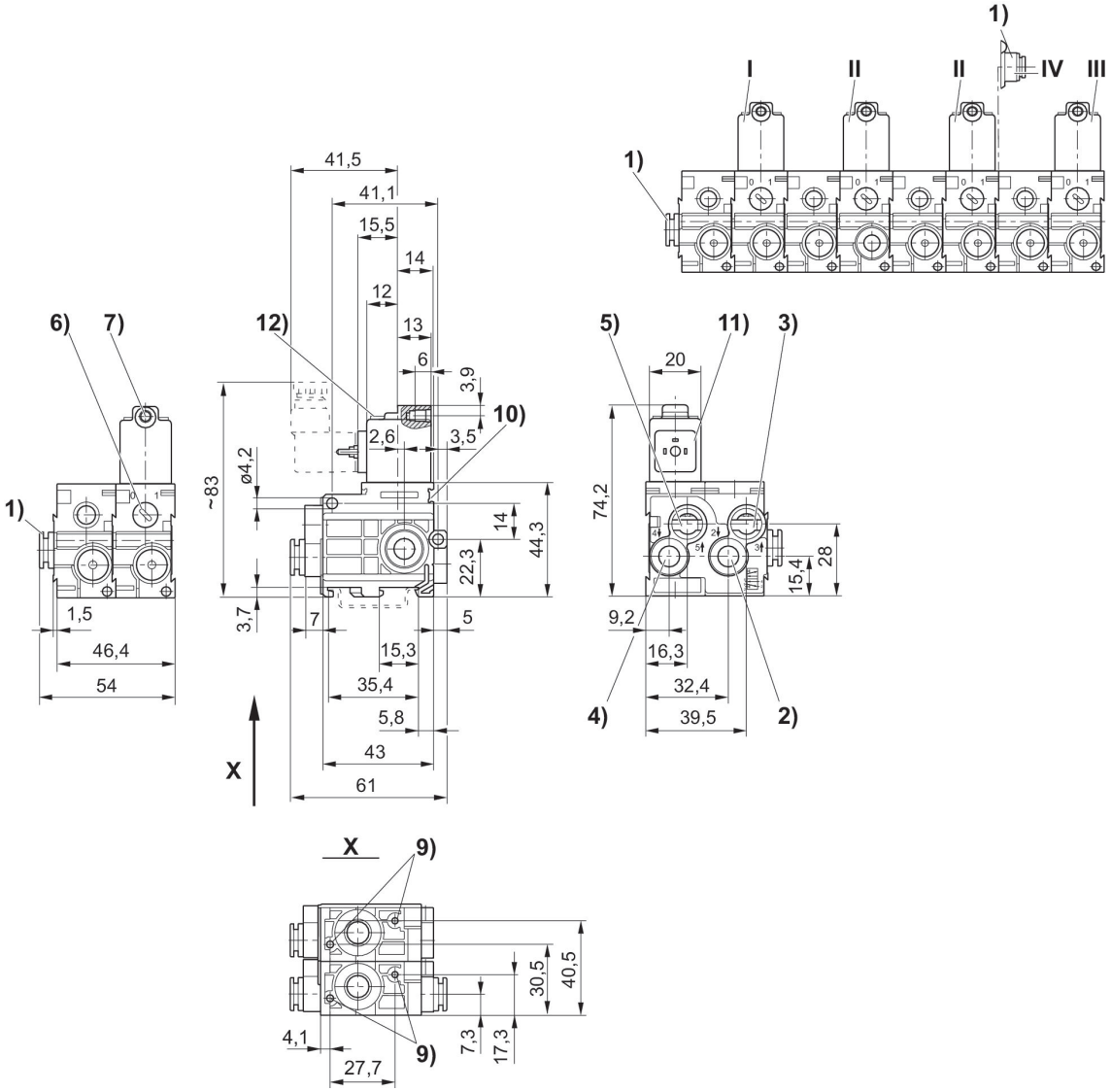

1) Attacco 1 2) Attacco 2 3) Attacco 3 4) Attacco 4 5) Attacco 5 6) Azionamento manuale 7) Ø centrale per M5 8) Lo scarico non deve essere strozzato 9) Foro cieco profondità 6 per vite autofilettante 3,5 10) Possibilità di fissaggio per targhetta 11) Bobina orientabile di 180° 12) LED * Il modulo di collegamento pneumatico (pos. IV) montato sulla valvola per collegamento in batteria (pos. II) consente un'ulteriore alimentazione dell'aria dal lato destro. La valvola terminale non è più necessaria (pos. III).
I = valvola di alimentazione, II = valvola per collegamento in batteria, III = valvola terminale
* Modulo di collegamento pneumatico 5790000092 da ordinare separatamente

Valvola 3/2, Serie 579

Azionamento: elettrico
Larghezza della bobina: 20 mm
Tipo di raccordo aria compressa: Raccordo ad innesto
Funzione valvola: NC
Rapporto d'inserzione: 100 %
Tipo: valvola a magnete
Temperatura ambiente min.: -15 °C
Temperatura ambiente max.: 50 °C
Pressione di esercizio min.: 2 bar
Pressione di esercizio max: 8 bar

Esecu-zione	Tipo	Princi-pio di commu-tazione	Attacco aria com-pressa ingresso	attacco aria com-pressa uscita	Tensio-ne di esercizio	Tolleran-za di ten-sione DC	Pilotaggio	Aziona-mento manuale	LED	Codice
NC	valvola singola	3/2, con ritorno a molla	Ø 1/4″	Ø 1/4″	24 V DC	-10 % / +10 %	interno	a ritenzio-ne		5794400320
NC	valvola singola	3/2, con ritorno a molla	Ø 1/4″	Ø 1/4″	24 V DC	-10 % / +10 %	interno	a ritenzio-ne	Rosso	5794400720
NC	valvola singola	3/2, con ritorno a molla	Ø 1/4″	Ø 1/4″	24 V AC		interno	a ritenzio-ne		5794405320
NC	valvola singola	3/2, con ritorno a molla			110 V AC		interno	a ritenzio-ne		5794405370
NC	valvola singola	3/2, con ritorno a molla			230 V AC		interno	a ritenzio-ne		5794405380
NC	valvola singola	3/2, con ritorno a molla			230 V AC		interno	a ritenzio-ne	Rosso	5794405780
NC	valvola singola	3/2, con ritorno a molla	Ø 1/4″	Ø 1/4″	12 V DC	-10 % / +10 %	interno	a ritenzio-ne		5794400310

Dimensioni in pollici

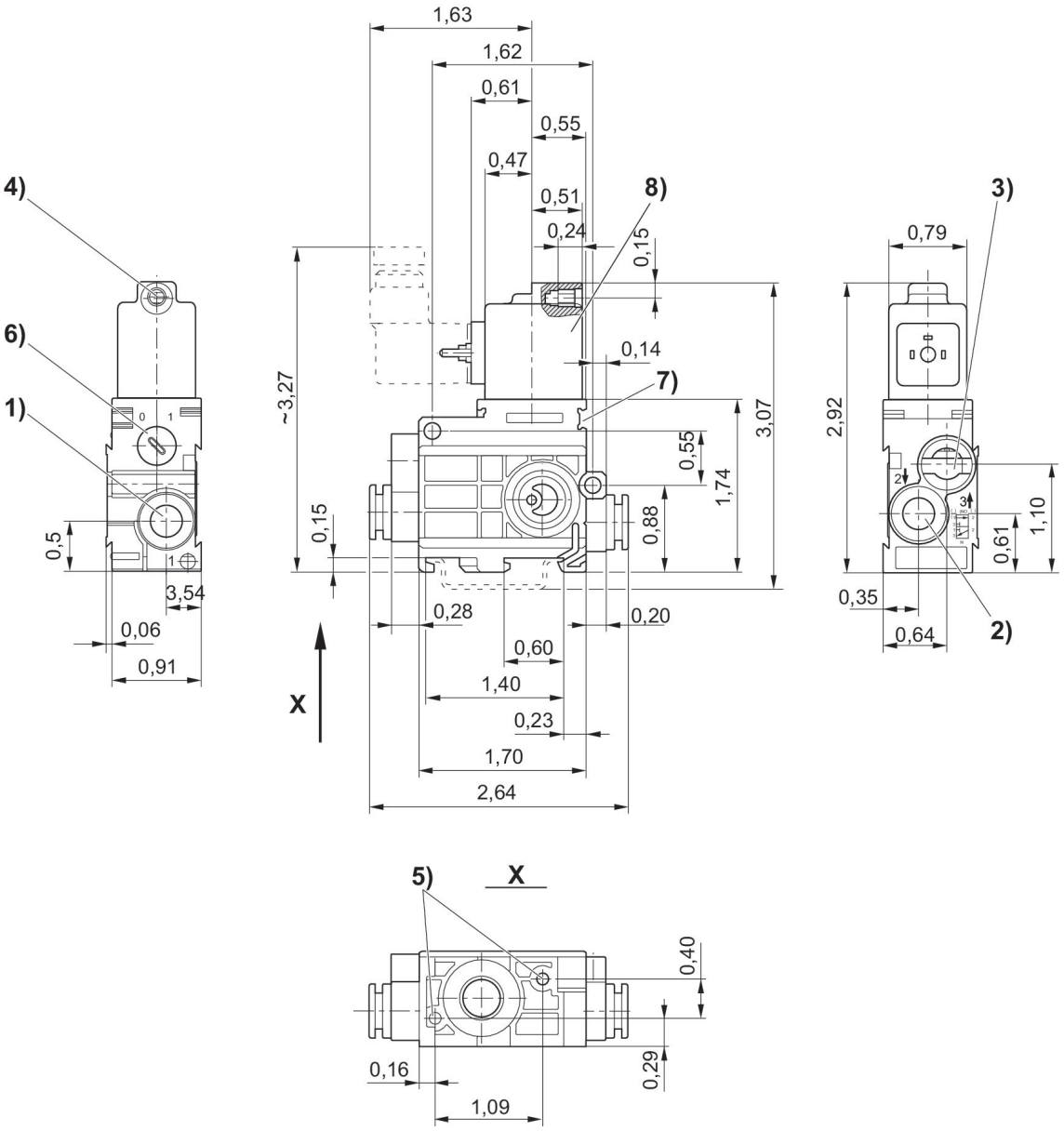

1) Attacco 1 2) Attacco 2 3) Attacco 3 Ø centrale per M5 4) Azionamento manuale 5) Foro cieco profondità 6 per vite autofilettante 3,5 6) Possibilità di fissaggio per targhetta 7) Bobina orientabile di 180° 8)Valvola pilota

Valvola 3/2, Serie 579

Azionamento: elettrico
Larghezza della bobina: 20 mm
Attacco aria compressa ingresso: Ø 1/4″
attacco aria compressa uscita: Ø 1/4″
pressione di pilotaggio min.: 2 bar
Pressione di pilotaggio max.: 8 bar
Funzione valvola: NO
Rapporto d'inserzione: 100 %
Tipo: valvola a magnete
Temperatura ambiente min.: -15 °C
Temperatura ambiente max.: 50 °C
Pressione di esercizio min.: 0.5 bar
Pressione di esercizio max: 8 bar

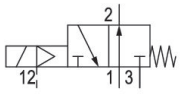

Esecu-zione	Tipo	Princi-pio di commu-tazione	Attac-co aria com-pressa ingresso	attac-co aria com-pressa uscita	Tensio-ne di esercizio	Tolleran-za di tensio-ne DC	pressio-ne di pilotag-gio min. [bar]	Pressio-ne di pilotag-gio max. [bar]	Pilo-taggio	LED	Codice
NO	valvola singola	3/2, con ritorno a molla	Ø 1/4″	Ø 1/4″	12 V DC	-10 % / +10 %	2	8	esterno		5794420310
NO	valvola singola	3/2, con ritorno a molla	Ø 1/4″	Ø 1/4″	24 V DC	-10 % / +10 %	2	8	esterno		5794420320
NO	valvola singola	3/2, con ritorno a molla	Ø 1/4″	Ø 1/4″	24 V DC	-10 % / +10 %	2	8	esterno	Rosso	5794420720
NO	valvola singola	3/2, con ritorno a molla	Ø 1/4″	Ø 1/4″	24 V AC		2	8	esterno		5794425320
NO	valvola singola	3/2, con ritorno a molla	Ø 1/4″	Ø 1/4″	110 V AC		2	8	esterno		5794425370
NO	valvola singola	3/2, con ritorno a molla	Ø 1/4″	Ø 1/4″	230 V AC		2	8	esterno		5794425380
NO	valvola singola	3/2, con ritorno a molla	Ø 1/4″	Ø 1/4″	230 V AC		2	8	esterno	Rosso	5794425780

Dimensioni in pollici

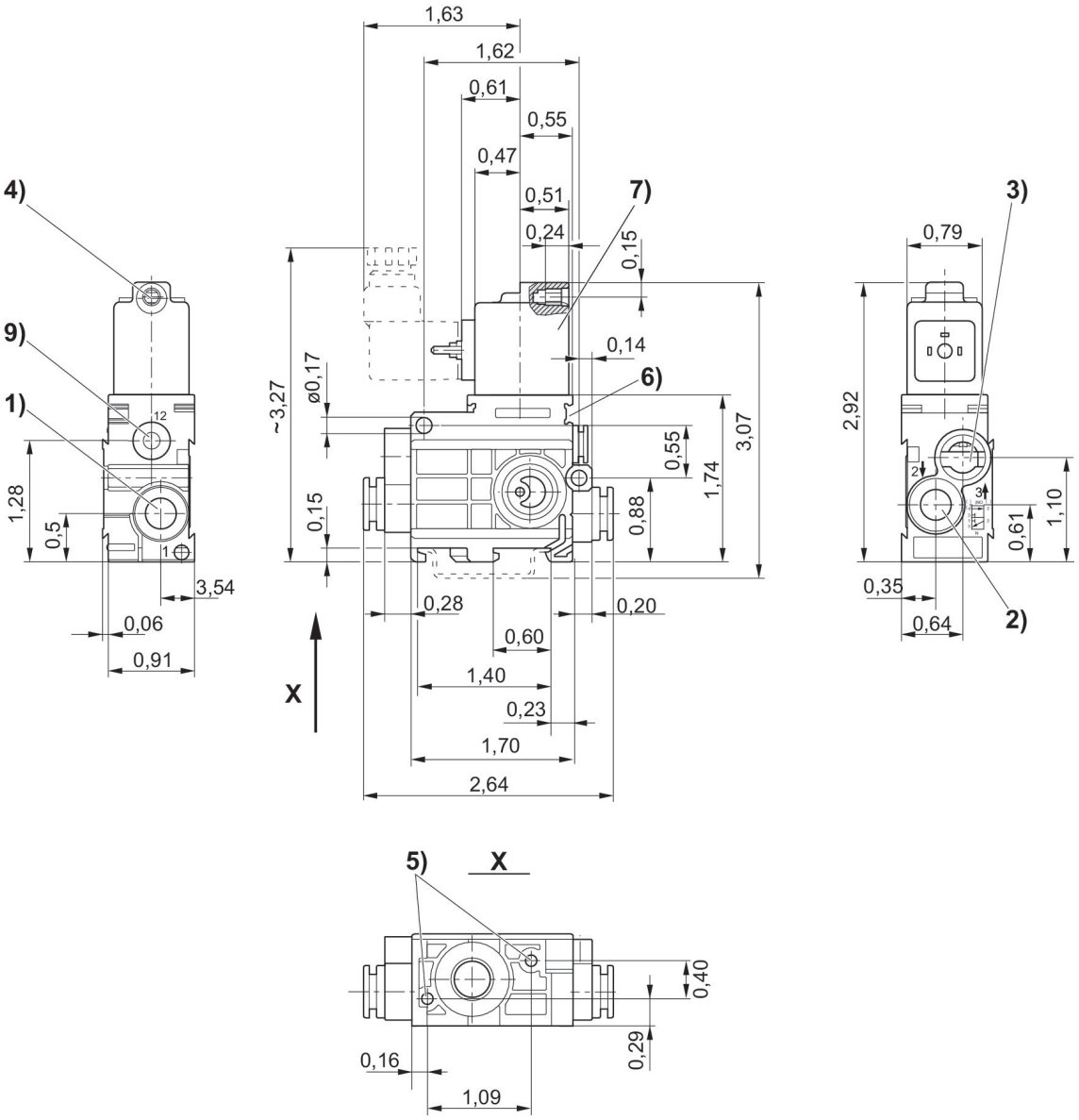

1) attacco 1 2) attacco 2 3) attacco 3 4) Ø centrale per M 5 5) foro cieco profondità 6 per vite autofilettante 3,5 6) azionamento manuale 7) Valvola pilota 8) bobina orientabile di 180°

Valvola 5/2, Serie 579

Azionamento: elettrico
Larghezza della bobina: 20 mm
Tipo di raccordo aria compressa: Raccordo ad innesto
Rapporto d'inserzione: 100 %
Tipo: valvola a magnete
Temperatura ambiente min.: -15 °C
Temperatura ambiente max.: 50 °C
Pressione di esercizio min.: 2 bar
Pressione di esercizio max: 8 bar

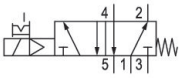

Tipo	Principio di commutazione	Attacco aria compressa ingresso	attacco aria compressa uscita	Tensione di esercizio	Tolleranza di tensione DC	Pilotaggio	Azionamento manuale	LED	Codice
valvola singola	5/2, con ritorno a molla	Ø 1/4″	Ø 1/4″	12 V DC	-10 % / +10 %	interno	a ritenzione		5794700310
valvola singola	5/2, con ritorno a molla	Ø 1/4″	Ø 1/4″	24 V DC	-10 % / +10 %	interno	a ritenzione		5794700320
valvola singola	5/2, con ritorno a molla	Ø 1/4″	Ø 1/4″	24 V DC	-10 % / +10 %	interno	a ritenzione	Rosso	5794700720
valvola singola	5/2, con ritorno a molla	Ø 1/4″	Ø 1/4″	24 V AC		interno	a ritenzione		5794705320
valvola singola	5/2, con ritorno a molla	Ø 1/4″	Ø 1/4″	110 V AC		interno	a ritenzione		5794705370
valvola singola	5/2, con ritorno a molla	Ø 1/4″	Ø 1/4″	230 V AC		interno	a ritenzione		5794705380
valvola singola	5/2, con ritorno a molla	Ø 1/4″	Ø 1/4″	230 V AC		interno	a ritenzione	Rosso	5794705780

Dimensioni

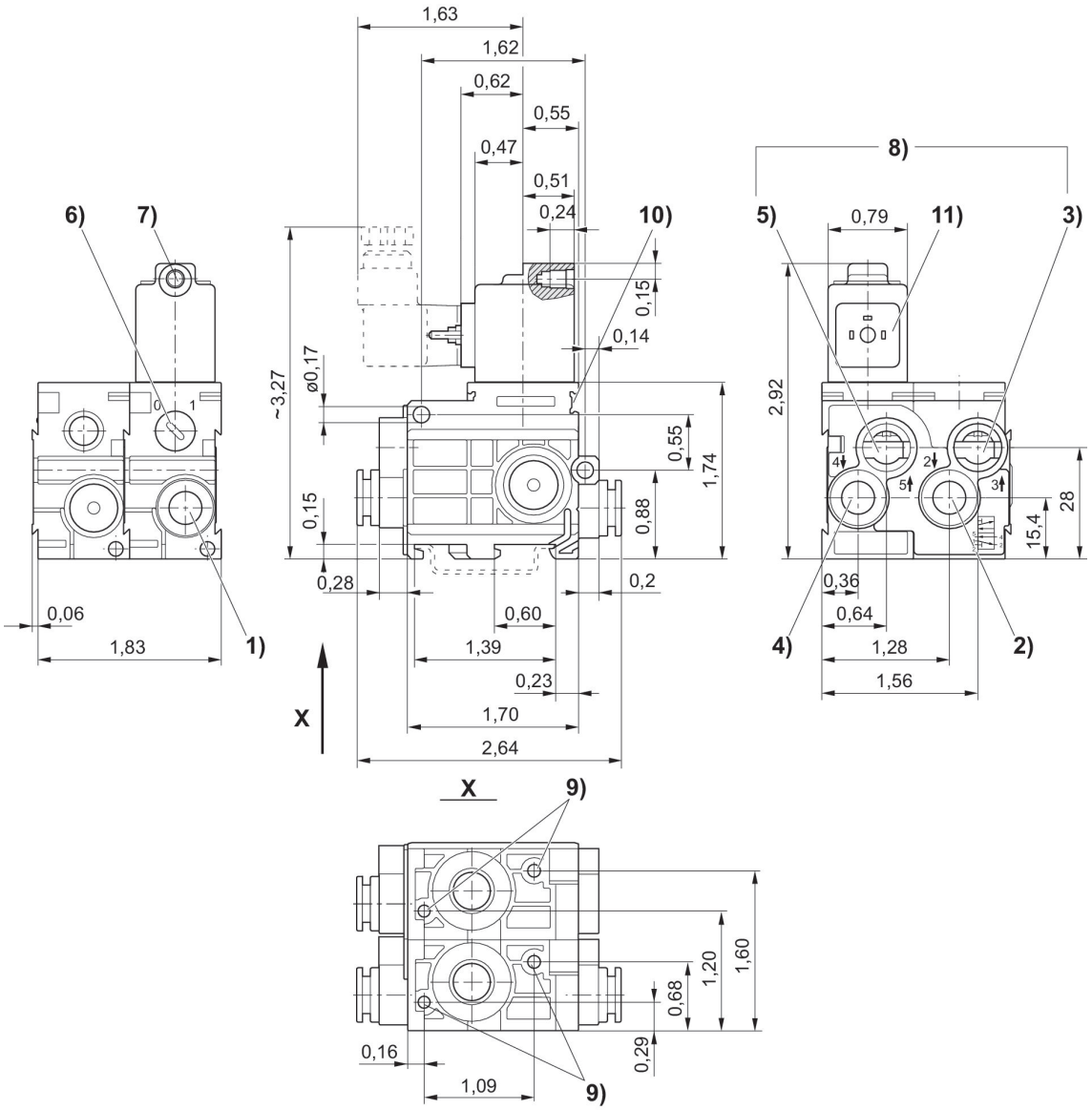

1) attacco 1 2) attacco 2 3) attacco 3 4) attacco 4 5) attacco 5 6) azionamento manuale 7) Ø centrale per M 5 8) lo scarico può essere strozzato 9) profondità 6 per vite autofilettante 3,5 10) fissaggio per targhetta 11) bobina orientabile di 180°

Valvola 3/2, Serie 579

Portata: 520 l/min
Azionamento: elettrico
Larghezza della bobina: 20 mm
Tipo di raccordo aria compressa: Raccordo ad innesto
pressione di pilotaggio min.: 2 bar
Pressione di pilotaggio max.: 8 bar
Funzione valvola: NC
Rapporto d'inserzione: 100 %
Tipo: valvola a magnete
Temperatura ambiente min.: -15 °C
Temperatura ambiente max.: 50 °C
Pressione di esercizio min.: 0 bar
Pressione di esercizio max: 7 bar

Esecu-zione	Tipo	Princi-pio di commu-tazione	Attacco aria com-pressa ingresso	Tensio-ne di esercizio	Tolleran-za di ten-sione DC	pressione di pilotag-gio min. [bar]	Pressione di pilotag-gio max. [bar]	Pilotaggio	Aziona-mento manuale	Codice
NC	valvola singola	3/2, con ritorno a molla	Ø 1/4″	12 V DC	-10 % / +10 %	2	8	interno	a ritenzio-ne	5794470310
NC	valvola singola	3/2, con ritorno a molla	Ø 1/4″	24 V DC	-10 % / +10 %	2	8	interno	a ritenzio-ne	5794470320
NC	valvola singola	3/2, con ritorno a molla	Ø 1/4″	24 V DC	-10 % / +10 %	2	8	interno	a ritenzio-ne	5794470720
NC	valvola singola	3/2, con ritorno a molla	Ø 1/4″	24 V AC		2	8	interno	a ritenzio-ne	5794475320
NC	valvola singola	3/2, con ritorno a molla	Ø 1/4″	110 V AC		2	8	interno	a ritenzio-ne	5794475370
NC	valvola singola	3/2, con ritorno a molla	Ø 1/4″	230 V AC		2	8	interno	a ritenzio-ne	5794475380
NC	valvola singola	3/2, con ritorno a molla	Ø 1/4″	230 V AC		2	8	interno	a ritenzio-ne	5794475780

Dimensioni in pollici

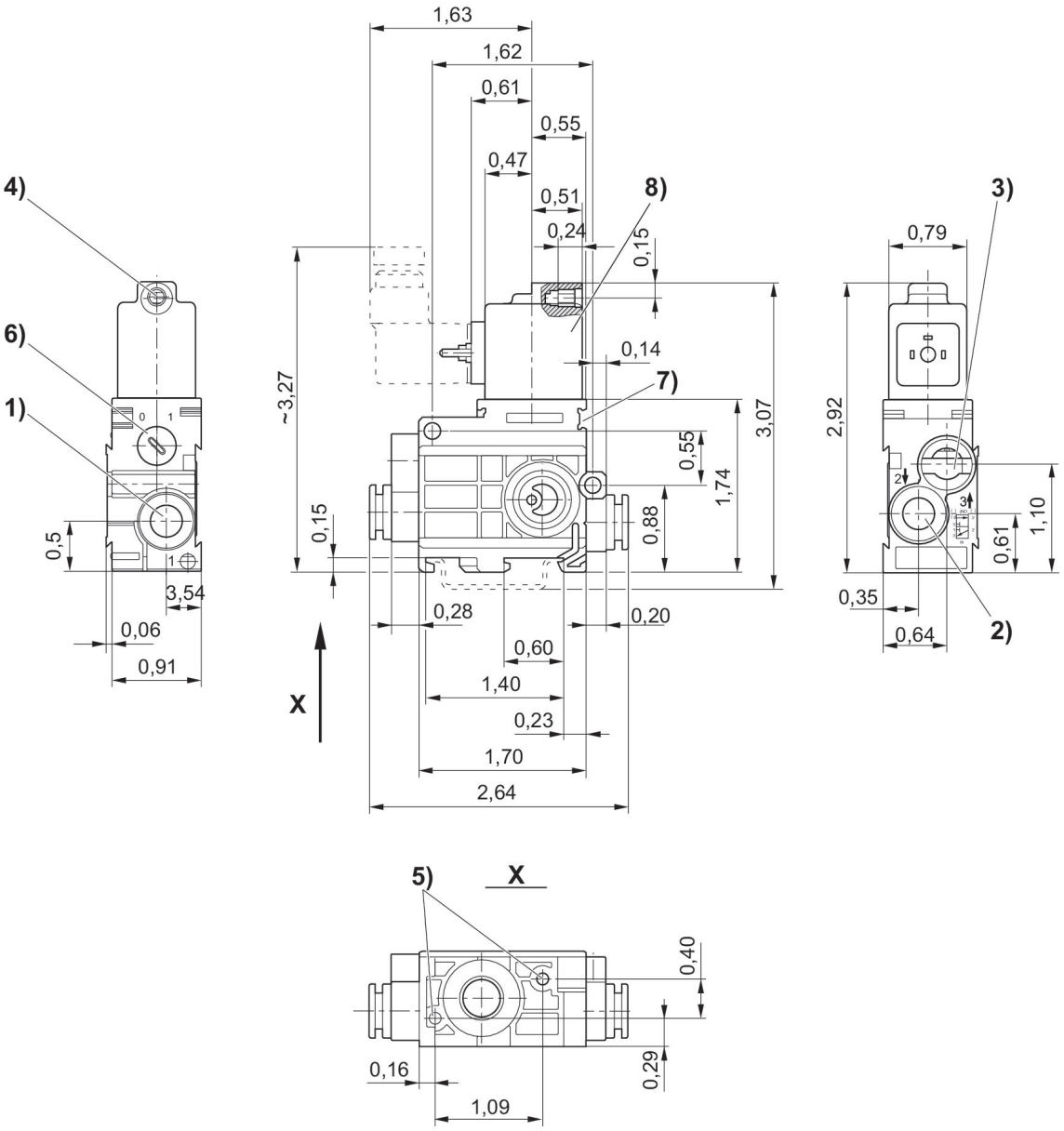

1) Attacco 1 2) Attacco 2 3) Attacco 3, lo scarico non deve essere strozzato 4) Ø centrale per M5 5) Foro cieco profondità 6 per vite autofilettante 3,5 6) Azionamento manuale 7) Valvola pilota 8) Bobina orientabile di 180°

Valvola 3/2, Serie 579

Portata: 520 l/min
Azionamento: elettrico
Larghezza della bobina: 20 mm
Tipo di raccordo aria compressa: Raccordo ad innesto
Funzione valvola: NO
Rapporto d'inserzione: 100 %
Tipo: valvola a magnete
Temperatura ambiente min.: -15 °C
Temperatura ambiente max.: 50 °C
Pressione di esercizio min.: 2 bar
Pressione di esercizio max: 8 bar

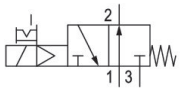

Esecu-zione	Tipo	Princi-pio di commu-tazione	Attacco aria com-pressa ingresso	attacco aria com-pressa uscita	Tensio-ne di esercizio	Tolleran-za di ten-sione DC	Pilotaggio	Aziona-mento manuale	LED	Codice
NO	valvola singola	3/2, con ritorno a molla	Ø 1/4″	Ø 1/4″	12 V DC	-10 % / +10 %	interno	a ritenzio-ne		5794410310
NO	valvola singola	3/2, con ritorno a molla	Ø 1/4″	Ø 1/4″	24 V DC	-10 % / +10 %	interno	a ritenzio-ne		5794410320
NO	valvola singola	3/2, con ritorno a molla	Ø 1/4″	Ø 1/4″	24 V DC	-10 % / +10 %	interno	a ritenzio-ne	Rosso	5794410720
NO	valvola singola	3/2, con ritorno a molla	Ø 1/4″	Ø 1/4″	24 V AC		interno	a ritenzio-ne		5794415320
NO	valvola singola	3/2, con ritorno a molla	Ø 1/4″	Ø 1/4″	110 V AC		interno	a ritenzio-ne		5794415370
NO	valvola singola	3/2, con ritorno a molla	Ø 1/4″	Ø 1/4″	230 V AC		interno	a ritenzio-ne		5794415380
NO	valvola singola	3/2, con ritorno a molla	Ø 1/4″	Ø 1/4″	230 V AC		interno	a ritenzio-ne	Rosso	5794415780

Dimensioni in pollici

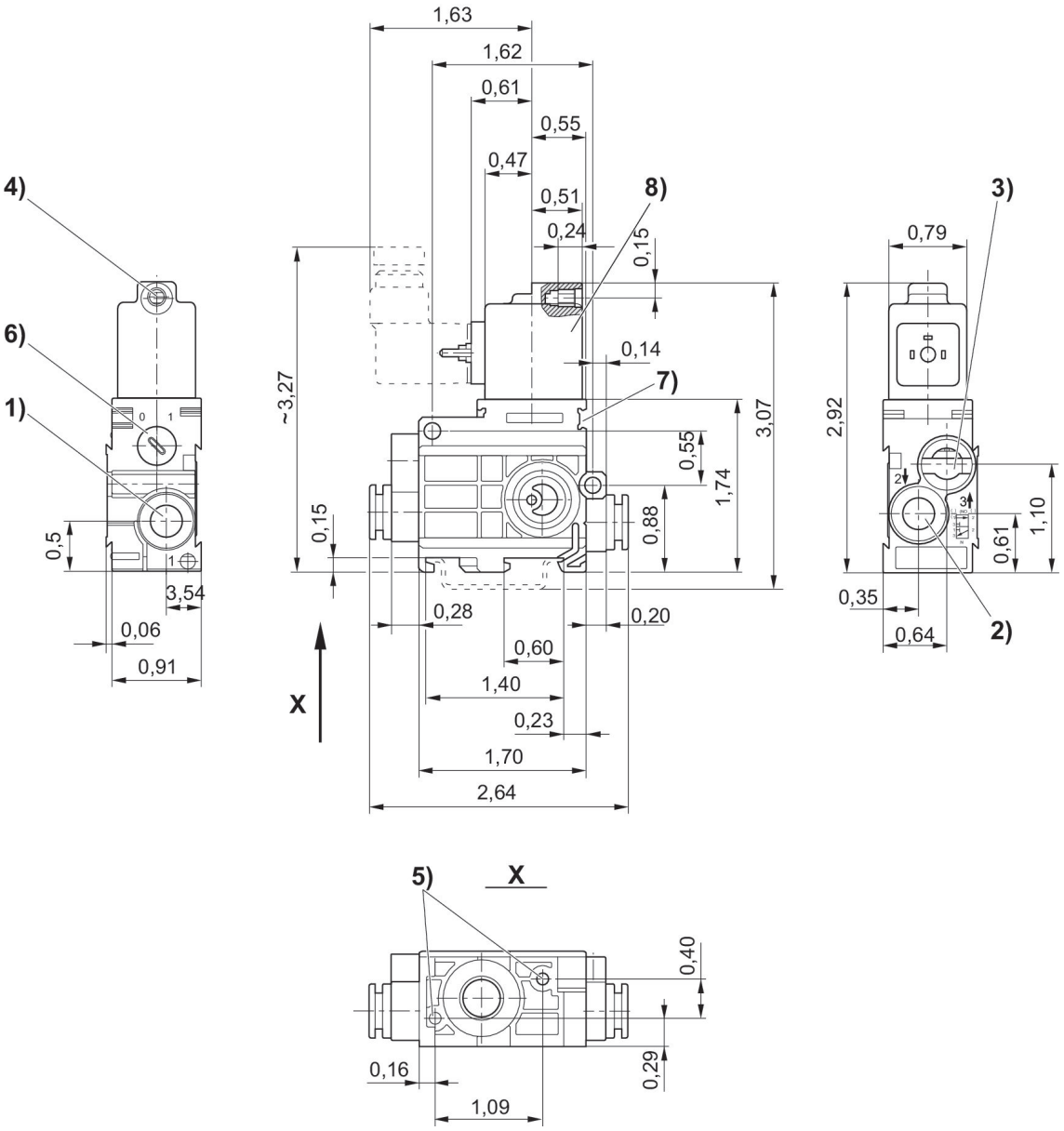

1) Attacco 1 2) Attacco 2 3) Attacco 3, lo scarico non deve essere strozzato 4) Ø centrale per M5 5) Foro cieco profondità 6 per vite autofilettante 3,5 6) Azionamento manuale 7) Valvola pilota 8) Bobina orientabile di 180°

Valvola 3/2, Serie 579

Portata: 520 l/min
Azionamento: elettrico
Larghezza della bobina: 20 mm
Tipo di raccordo aria compressa: Raccordo ad innesto
Funzione valvola: NO
Rapporto d'inserzione: 100 %
Tipo: valvola a magnete
Temperatura ambiente min.: -15 °C
Temperatura ambiente max.: 50 °C
Pressione di esercizio min.: 2 bar
Pressione di esercizio max: 8 bar

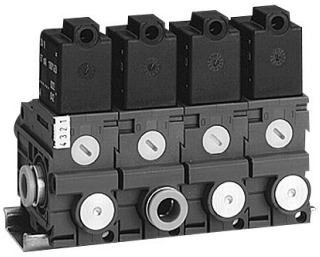

Esecuzione	Valvola base	Tipo	Principio di commutazione	Tensione di esercizio	Tolleranza di tensione DC	Pilotaggio	Azionamento manuale	Codice
NO	Valvola base con bobina senza connettore valvola	Valvola di alimentazione	3/2, con ritorno a molla	12 V DC	-10 % / +10 %	interno	a ritenzione	5790410310
NO		Valvola di alimentazione	3/2, con ritorno a molla	12 V DC	-10 % / +10 %	interno	a ritenzione	5790510310
NO		valv. colleg. batteria	3/2, con ritorno a molla	12 V DC	-10 % / +10 %	interno	a ritenzione	5791510310
NO		Valvola per collegamento in batteria, attacco di mandata supplementare	3/2, con ritorno a molla	12 V DC	-10 % / +10 %	interno	a ritenzione	5796410310
NO		Valvola per collegamento in batteria, attacco di mandata supplementare	3/2, con ritorno a molla	12 V DC	-10 % / +10 %	interno	a ritenzione	5796510310
NO		Valvola terminale	3/2, con ritorno a molla	12 V DC	-10 % / +10 %	interno	a ritenzione	5792510310
NO		Valvola per collegamento in batteria, attacco di mandata supplementare	3/2, con ritorno a molla	24 V DC	-10 % / +10 %	interno	a ritenzione	5796410320
NO		Valvola di alimentazione	3/2, con ritorno a molla	24 V DC	-10 % / +10 %	interno	a ritenzione	5790510320
NO		valv. colleg. batteria	3/2, con ritorno a molla	24 V DC	-10 % / +10 %	interno	a ritenzione	5791510320
NO		Valvola per collegamento in batteria, attacco di mandata supplementare	3/2, con ritorno a molla	24 V DC	-10 % / +10 %	interno	a ritenzione	5796510320
NO		Valvola terminale	3/2, con ritorno a molla	24 V DC	-10 % / +10 %	interno	a ritenzione	5792510320

Esecuzione	Valvola base	Tipo	Principio di commutazione	Tensione di esercizio	Tolleranza di tensione DC	Pilotaggio	Azionamento manuale	Codice
NO		Valvola di alimentazione	3/2, con ritorno a molla	24 V DC	-10 % / +10 %	interno	a ritenzione	5790410720
NO		Valvola di alimentazione	3/2, con ritorno a molla	24 V DC	-10 % / +10 %	interno	a ritenzione	5790510720
NO		valv. colleg. batteria	3/2, con ritorno a molla	24 V DC	-10 % / +10 %	interno	a ritenzione	5791510720
NO		Valvola per collegamento in batteria, attacco di mandata supplementare	3/2, con ritorno a molla	24 V DC	-10 % / +10 %	interno	a ritenzione	5796410720
NO		Valvola per collegamento in batteria, attacco di mandata supplementare	3/2, con ritorno a molla	24 V DC	-10 % / +10 %	interno	a ritenzione	5796510720
NO		Valvola terminale	3/2, con ritorno a molla	24 V DC	-10 % / +10 %	interno	a ritenzione	5792510720

Dimensioni in pollici

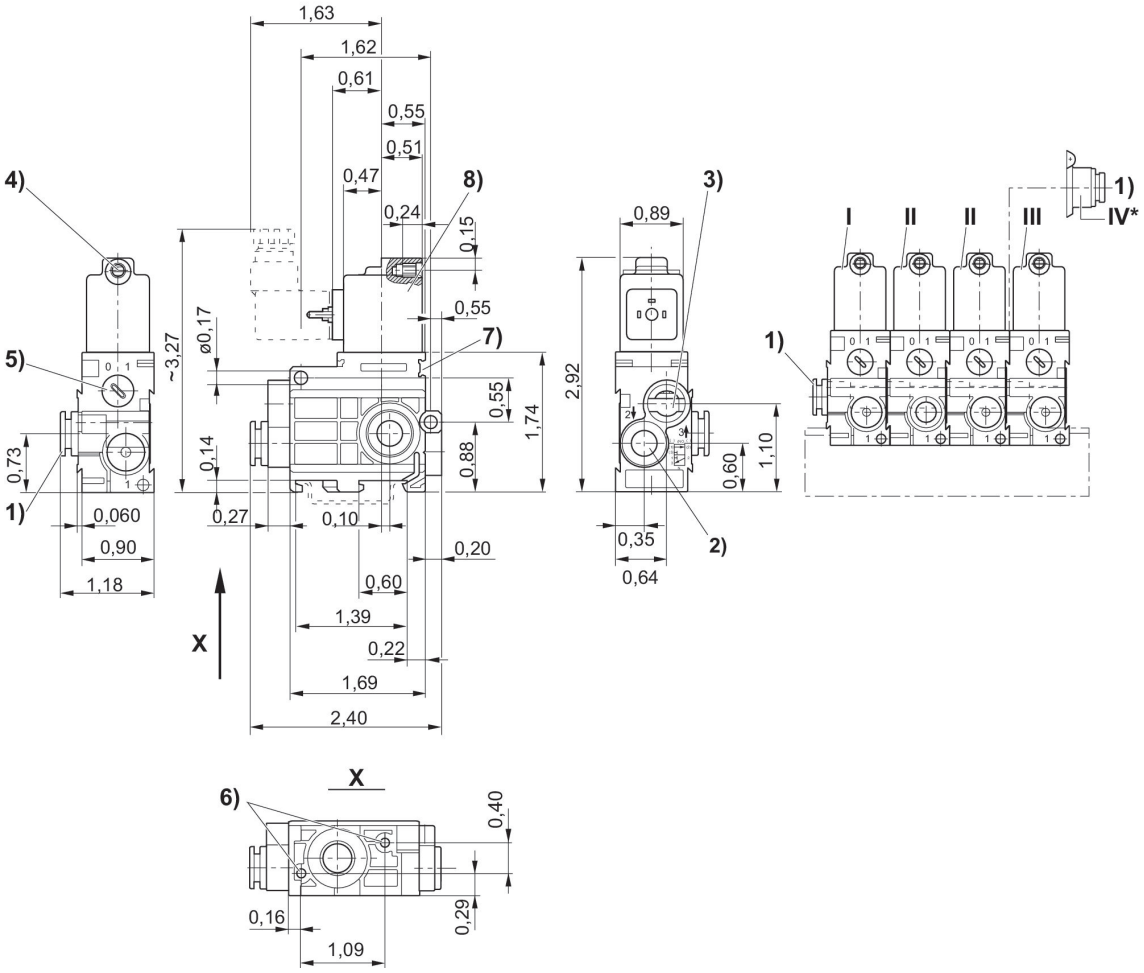

1) Attacco 1 2) Attacco 2 3) Attacco 3 lo scarico non deve essere strozzato 4) Ø centrale per M5 5) Azionamento manuale 6) Foro cieco profondità 6 per vite autofilettante 3,5 7) Possibilità di fissaggio per targhetta 8) Bobina orientabile di 180° * Il modulo di collegamento pneumatico (pos. IV) montato sulla valvola per collegamento in batteria (pos. II) consente un'ulteriore alimentazione dell'aria dal lato destro. La valvola terminale non è più necessaria (pos. III).
I = valvola di alimentazione, II = valvola per collegamento in batteria, III = valvola terminale

Valvola 3/2, Serie 579

Azionamento: elettrico
Larghezza della bobina: 20 mm
Tipo di raccordo aria compressa: Raccordo ad innesto
Funzione valvola: NO
Rapporto d'inserzione: 100 %
Tipo: valvola a magnete
Temperatura ambiente min.: -15 °C
Temperatura ambiente max.: 50 °C
Pressione di esercizio min.: 2 bar
Pressione di esercizio max: 8 bar

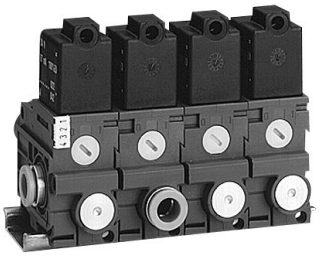

Esecuzione	Tipo	Principio di commutazione	Attacco aria compressa ingresso	attacco aria compressa uscita	Tensione di esercizio	Pilotaggio	Azionamento manuale	Codice
NO	Valvola di alimentazione	3/2, con ritorno a molla	Ø 1/4″	Ø 1/4″	24 V AC	interno	a ritenzione	5790415320
NO	Valvola di alimentazione	3/2, con ritorno a molla	Ø 1/4″	5/16″	24 V AC	interno	a ritenzione	5790515320
NO	valv. colleg. batteria	3/2, con ritorno a molla		Ø 1/4″	24 V AC	interno	a ritenzione	5791515320
NO	Valvola per collegamento in batteria, attacco di mandata supplementare	3/2, con ritorno a molla	Ø 1/4″	Ø 1/4″	24 V AC	interno	a ritenzione	5796415320
NO	Valvola per collegamento in batteria, attacco di mandata supplementare	3/2, con ritorno a molla	Ø 1/4″	5/16″	24 V AC	interno	a ritenzione	5796515320
NO	Valvola terminale	3/2, con ritorno a molla		Ø 1/4″	24 V AC	interno	a ritenzione	5792515320
NO	Valvola di alimentazione	3/2, con ritorno a molla	Ø 1/4″	Ø 1/4″	110 V AC	interno	a ritenzione	5790415370
NO	Valvola di alimentazione	3/2, con ritorno a molla	5/16″	Ø 1/4″	110 V AC	interno	a ritenzione	5790515370
NO	valv. colleg. batteria	3/2, con ritorno a molla		Ø 1/4″	110 V AC	interno	a ritenzione	5791515370
NO	Valvola per collegamento in batteria, attacco di mandata supplementare	3/2, con ritorno a molla	Ø 1/4″	Ø 1/4″	110 V AC	interno	a ritenzione	5796415370
NO	Valvola per collegamento in batteria, attacco di mandata supplementare	3/2, con ritorno a molla	5/16″	Ø 1/4″	110 V AC	interno	a ritenzione	5796515370
NO	Valvola terminale	3/2, con ritorno a molla		Ø 1/4″	110 V AC	interno	a ritenzione	5792515370

Dimensioni in pollici

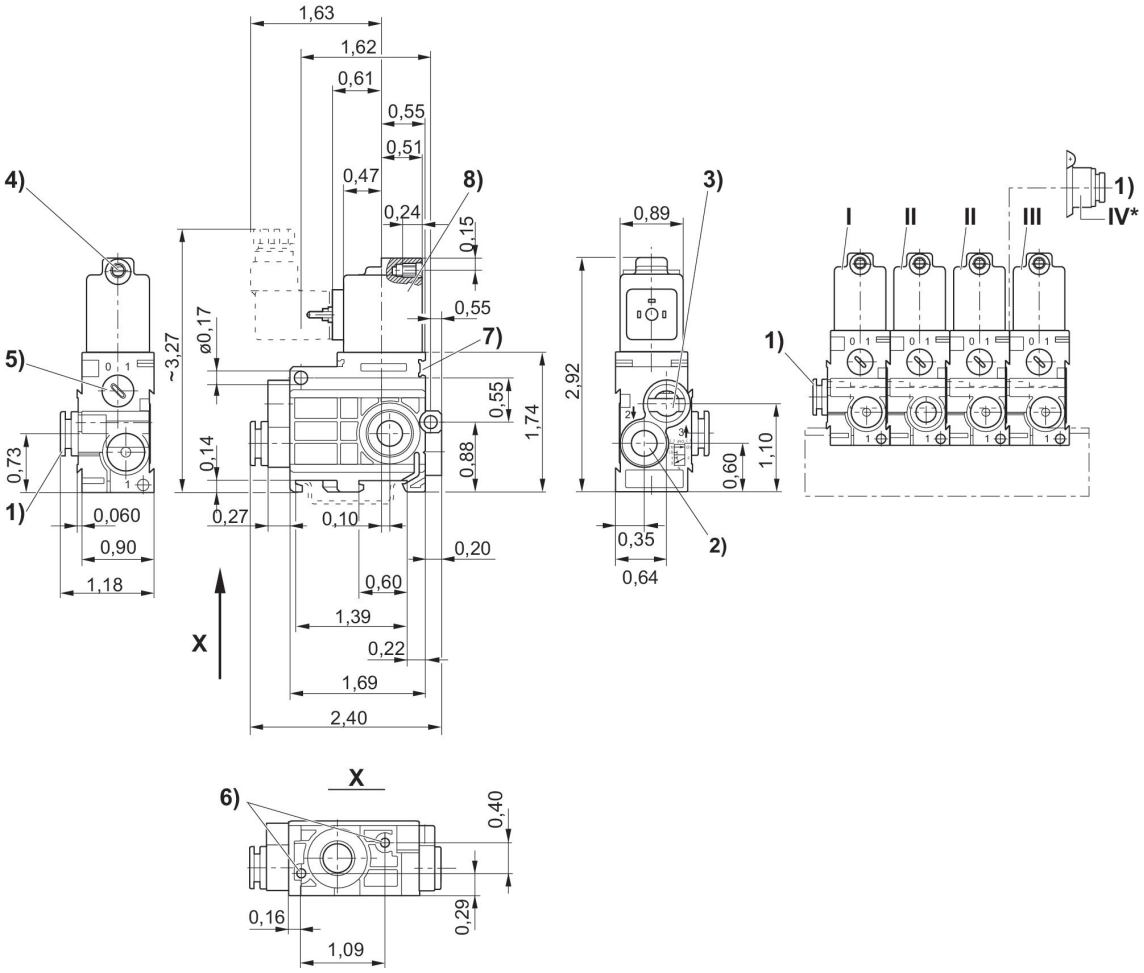

1) Attacco 1 2) Attacco 2 3) Attacco 3 lo scarico non deve essere strozzato 4) Ø centrale per M5 5) Azionamento manuale 6) Foro cieco profondità 6 per vite autofilettante 3,5 7) Possibilità di fissaggio per targhetta 8) Bobina orientabile di 180° * Il modulo di collegamento pneumatico (pos. IV) montato sulla valvola per collegamento in batteria (pos. II) consente un'ulteriore alimentazione dell'aria dal lato destro. La valvola terminale non è più necessaria (pos. III).
I = valvola di alimentazione, II = valvola per collegamento in batteria, III = valvola terminale

Valvola 3/2, Serie 579

Azionamento: elettrico
Larghezza della bobina: 20 mm
Tipo di raccordo aria compressa: Raccordo ad innesto
Funzione valvola: NO
Rapporto d'inserzione: 100 %
Tipo: valvola a magnete
Temperatura ambiente min.: -15 °C
Temperatura ambiente max.: 50 °C
Pressione di esercizio min.: 2 bar
Pressione di esercizio max: 8 bar

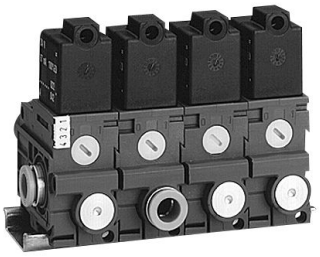

Esecuzione	Tipo	Principio di commutazione	Attacco aria compressa ingresso	attacco aria compressa uscita	Tensione di esercizio	Pilotaggio	Azionamento manuale	Codice
NO	Valvola di alimentazione	3/2, con ritorno a molla	Ø 1/4″	Ø 1/4″	230 V AC	interno	a ritenzione	5790415380
NO	Valvola di alimentazione	3/2, con ritorno a molla	Ø 1/4″	Ø 1/4″	230 V AC	interno	a ritenzione	5790515380
NO	valv. colleg. batteria	3/2, con ritorno a molla		Ø 1/4″	230 V AC	interno	a ritenzione	5791515380
NO	Valvola per collegamento in batteria, attacco di mandata supplementare	3/2, con ritorno a molla	Ø 1/4″	Ø 1/4″	230 V AC	interno	a ritenzione	5796415380
NO	Valvola per collegamento in batteria, attacco di mandata supplementare	3/2, con ritorno a molla	Ø 1/4″	Ø 1/4″	230 V AC	interno	a ritenzione	5796515380
NO	Valvola di alimentazione	3/2, con ritorno a molla	Ø 1/4″	Ø 1/4″	230 V AC	interno	a ritenzione	5790415780
NO	Valvola di alimentazione	3/2, con ritorno a molla	Ø 1/4″	Ø 1/4″	230 V AC	interno	a ritenzione	5790515780
NO	valv. colleg. batteria	3/2, con ritorno a molla		Ø 1/4″	230 V AC	interno	a ritenzione	5791515780
NO	Valvola per collegamento in batteria, attacco di mandata supplementare	3/2, con ritorno a molla	Ø 1/4″	Ø 1/4″	230 V AC	interno	a ritenzione	5796415780
NO	Valvola per collegamento in batteria, attacco di mandata supplementare	3/2, con ritorno a molla	Ø 1/4″	Ø 1/4″	230 V AC	interno	a ritenzione	5792515380
NO	Valvola terminale	3/2, con ritorno a molla	Ø 1/4″	Ø 1/4″	230 V AC	interno	a ritenzione	5796515780

Dimensioni in pollici

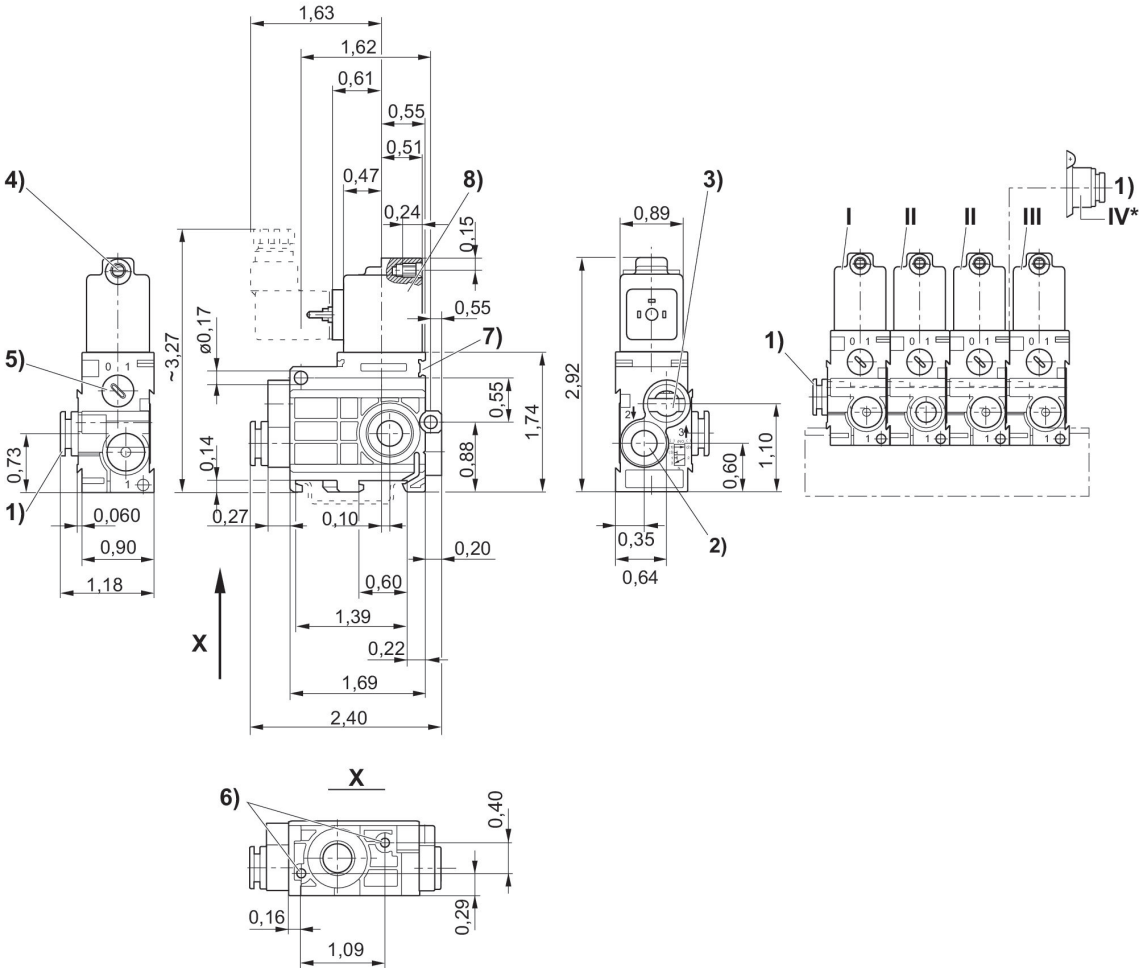

1) Attacco 1 2) Attacco 2 3) Attacco 3 lo scarico non deve essere strozzato 4) Ø centrale per M5 5) Azionamento manuale 6) Foro cieco profondità 6 per vite autofilettante 3,5 7) Possibilità di fissaggio per targhetta 8) Bobina orientabile di 180° * Il modulo di collegamento pneumatico (pos. IV) montato sulla valvola per collegamento in batteria (pos. II) consente un'ulteriore alimentazione dell'aria dal lato destro. La valvola terminale non è più necessaria (pos. III).
I = valvola di alimentazione, II = valvola per collegamento in batteria, III = valvola terminale

Valvola 3/2, Serie 579

Azionamento: elettrico
Larghezza della bobina: 20 mm
Tipo di raccordo aria compressa: Raccordo ad innesto
Funzione valvola: NO
Rapporto d'inserzione: 100 %
Tipo: valvola a magnete
Temperatura ambiente min.: -15 °C
Temperatura ambiente max.: 50 °C
Pressione di esercizio min.: 2 bar
Pressione di esercizio max: 8 bar

Esecuzione	Tipo	Principio di commutazione	Attacco aria compressa ingresso	attacco aria compressa uscita	Tensione di esercizio	Tolleranza di tensione DC	Pilotaggio	Azionamento manuale	Codice
NO	Valvola di alimentazione	3/2, con ritorno a molla	Ø 1/4″	Ø 1/4″	24 V DC	-10 % / +10 %	interno	a ritenzione	5790425320
NO	Valvola di alimentazione	3/2, con ritorno a molla	Ø 1/4″	Ø 1/4″	24 V DC	-10 % / +10 %	interno	a ritenzione	5790525320
NO	valv. colleg. batteria	3/2, con ritorno a molla		Ø 1/4″	24 V DC	-10 % / +10 %	interno	a ritenzione	5791525320
NO	Valvola per collegamento in batteria, attacco di mandata supplementare	3/2, con ritorno a molla	Ø 1/4″	Ø 1/4″	24 V DC	-10 % / +10 %	interno	a ritenzione	5796425320
NO	Valvola per collegamento in batteria, attacco di mandata supplementare	3/2, con ritorno a molla	Ø 1/4″	Ø 1/4″	24 V DC	-10 % / +10 %	interno	a ritenzione	5796525320
NO	Valvola terminale	3/2, con ritorno a molla	Ø 1/4″	Ø 1/4″	24 V DC	-10 % / +10 %	interno	a ritenzione	5792525320
NO	Valvola di alimentazione	3/2, con ritorno a molla	Ø 1/4″	Ø 1/4″	110 V AC		interno	a ritenzione	5790425370
NO	Valvola di alimentazione	3/2, con ritorno a molla	5/16″	Ø 1/4″	110 V AC		interno	a ritenzione	5790525370
NO	valv. colleg. batteria	3/2, con ritorno a molla		Ø 1/4″	110 V AC		interno	a ritenzione	5791525370
NO	Valvola per collegamento in batteria, attacco di mandata supplementare	3/2, con ritorno a molla	Ø 1/4″	Ø 1/4″	110 V AC		interno	a ritenzione	5796425370

Esecuzione	Tipo	Principio di commutazione	Attacco aria compressa ingresso	attacco aria compressa uscita	Tensione di esercizio	Tolleranza di tensione DC	Pilotaggio	Azionamento manuale	Codice
NO	Valvola per collegamento in batteria, attacco di mandata supplementare	3/2, con ritorno a molla	5/16″	Ø 1/4″	110 V AC		interno	a ritenzione	5796525370
NO	Valvola terminale	3/2, con ritorno a molla		Ø 1/4″	110 V AC		interno	a ritenzione	5792525370

Dimensioni in pollici

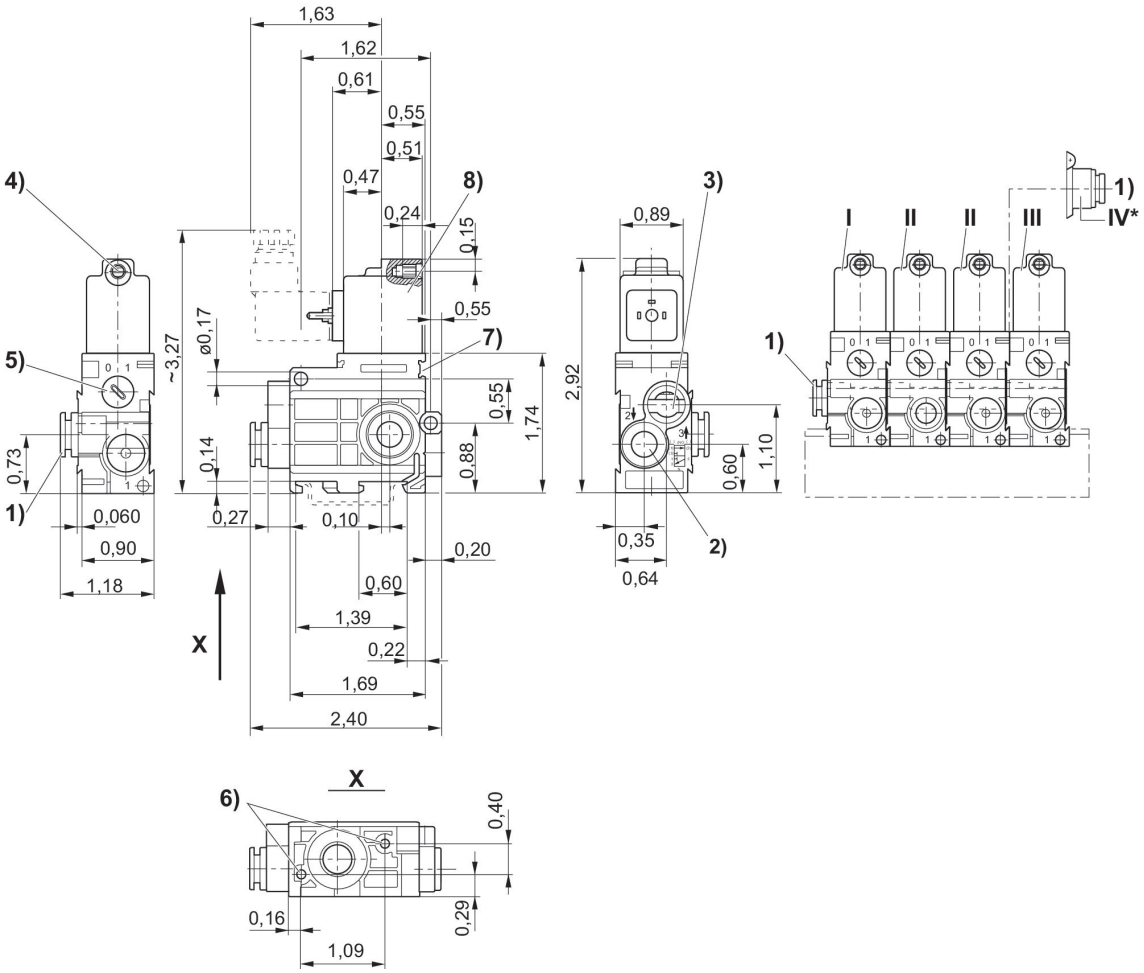

1) Attacco 1 2) Attacco 2 3) Attacco 3 lo scarico non deve essere strozzato 4) Ø centrale per M5 5) Azionamento manuale 6) Foro cieco profondità 6 per vite autofilettante 3,5 7) Possibilità di fissaggio per targhetta 8) Bobina orientabile di 180° * Il modulo di collegamento pneumatico (pos. IV) montato sulla valvola per collegamento in batteria (pos. II) consente un'ulteriore alimentazione dell'aria dal lato destro. La valvola terminale non è più necessaria (pos. III).
I = valvola di alimentazione, II = valvola per collegamento in batteria, III = valvola terminale

Valvola 3/2, Serie 579

Azionamento: elettrico
Larghezza della bobina: 20 mm
Tipo di raccordo aria compressa: Raccordo ad innesto
pressione di pilotaggio min.: 2 bar
Pressione di pilotaggio max.: 8 bar
Funzione valvola: NO
Rapporto d'inserzione: 100 %
Tipo: valvola a magnete
Temperatura ambiente min.: -15 °C
Temperatura ambiente max.: 50 °C
Pressione di esercizio min.: 0.5 bar
Pressione di esercizio max: 8 bar

Esecu-zione	Tipo	Princi-pio di commu-tazione	Attacco aria com-pressa ingresso	attacco aria com-pressa uscita	Tensio-ne di esercizio	Tolleran-za di ten-sione DC	pressione di pilotag-gio min. [bar]	Pressione di pilotag-gio max. [bar]	Pilotaggio	Codice
NO	Valvola di alimenta-zione	3/2, con ritorno a molla	Ø 1/4″	Ø 1/4″	12 V DC	-10 % / +10 %	2	8	esterno	5790420310
NO	Valvola di alimenta-zione	3/2, con ritorno a molla	Ø 1/4″	5/16″	12 V DC	-10 % / +10 %	2	8	esterno	5790520310
NO	valv. col-leg. batte-ria	3/2, con ritorno a molla		Ø 1/4″	12 V DC	-10 % / +10 %	2	8	esterno	5791520310
NO	Valvola per colle-gamento in batte-ria, attac-co di man-data sup-plementa-re	3/2, con ritorno a molla	Ø 1/4″	Ø 1/4″	12 V DC	-10 % / +10 %	2	8	esterno	5796420310
NO	Valvola per colle-gamento in batte-ria, attac-co di man-data sup-plementa-re	3/2, con ritorno a molla	5/16″	Ø 1/4″	12 V DC	-10 % / +10 %	2	8	esterno	5796520310
NO	Valvola terminale	3/2, con ritorno a molla		Ø 1/4″	12 V DC	-10 % / +10 %	2	8	esterno	5792520310
NO	Valvola di alimenta-zione	3/2, con ritorno a molla	Ø 1/4″	Ø 1/4″	24 V DC	-10 % / +10 %	2	8	esterno	5790420320
NO	Valvola di alimenta-zione	3/2, con ritorno a molla	5/16″	Ø 1/4″	24 V DC	-10 % / +10 %	2	8	esterno	5790520320
NO	valv. col-leg. batte-ria	3/2, con ritorno a molla		Ø 1/4″	24 V DC	-10 % / +10 %	2	8	esterno	5791520320
NO	Valvola per colle-gamento in batte-	3/2, con ritorno a molla	Ø 1/4″	Ø 1/4″	24 V DC	-10 % / +10 %	2	8	esterno	5796420320

Esecu-zione	Tipo	Princi-pio di commu-tazione	Attacco aria com-pressa ingresso	attacco aria com-pressa uscita	Tensio-ne di esercizio	Tolleran-za di ten-sione DC	pressione di pilotag-gio min. [bar]	Pressione di pilotag-gio max. [bar]	Pilotaggio	Codice
	ria, attac-co di man-data sup-plementa-re									
NO	Valvola per colle-gamento in batte-ria, attac-co di man-data sup-plementa-re	3/2, con ritorno a molla	5/16″	Ø 1/4″	24 V DC	-10 % / +10 %	2	8	esterno	5796520320
NO	Valvola terminale	3/2, con ritorno a molla		Ø 1/4″	24 V DC	-10 % / +10 %	2	8	esterno	5792520320
NO	Valvola di alimenta-zione	3/2, con ritorno a molla	Ø 1/4″	Ø 1/4″	24 V DC	-10 % / +10 %	2	8	esterno	5790420720
NO	Valvola di alimenta-zione	3/2, con ritorno a molla	5/16″	Ø 1/4″	24 V DC	-10 % / +10 %	2	8	esterno	5790520720
NO	valv. col-leg. batte-ria	3/2, con ritorno a molla		Ø 1/4″	24 V DC	-10 % / +10 %	2	8	esterno	5791520720
NO	Valvola per colle-gamento in batte-ria, attac-co di man-data sup-plementa-re	3/2, con ritorno a molla	Ø 1/4″	Ø 1/4″	24 V DC	-10 % / +10 %	2	8	esterno	5796420720
NO	Valvola per colle-gamento in batte-ria, attac-co di man-data sup-plementa-re	3/2, con ritorno a molla	5/16″	Ø 1/4″	24 V DC	-10 % / +10 %	2	8	esterno	5796520720
NO	Valvola terminale	3/2, con ritorno a molla		Ø 1/4″	24 V DC	-10 % / +10 %	2	8	esterno	5792520720

Dimensioni in pollici

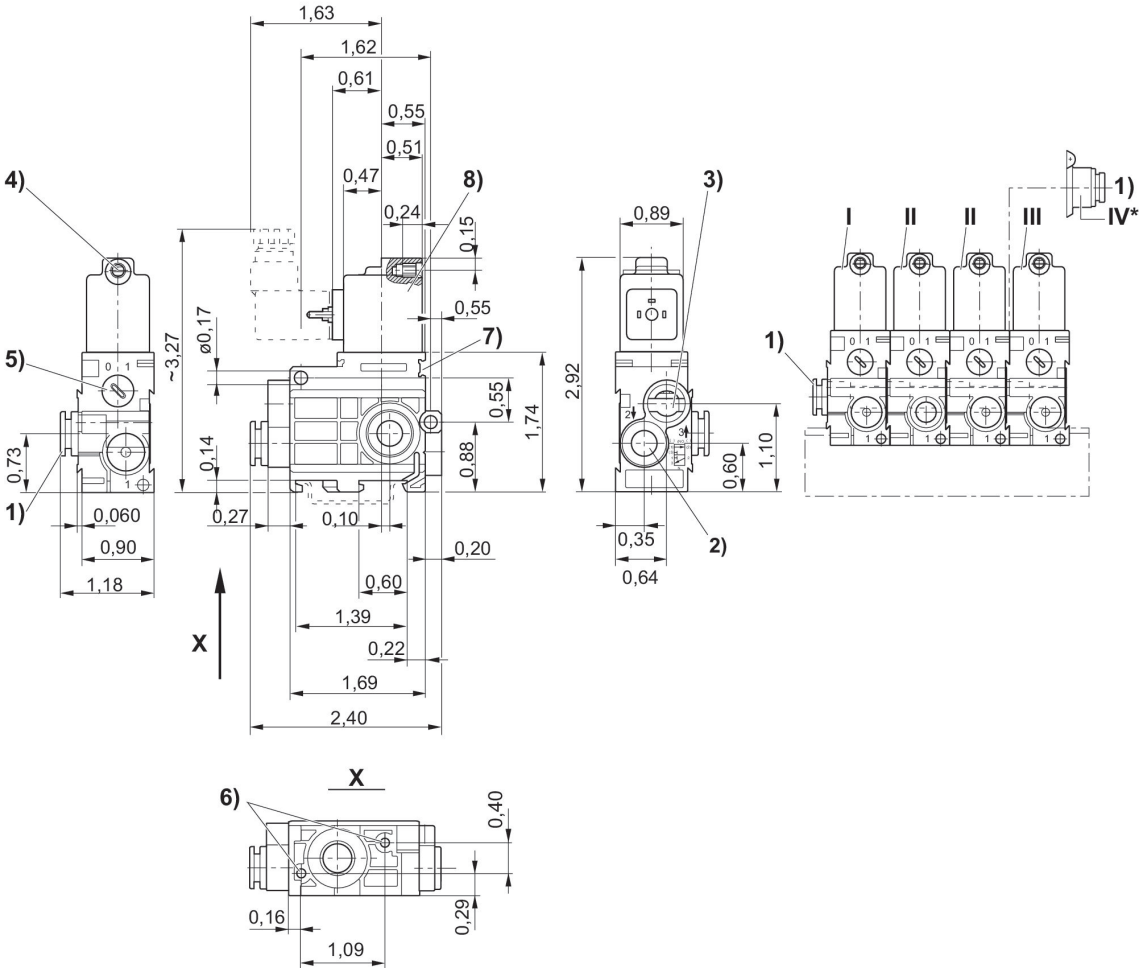

1) Attacco 1 2) Attacco 2 3) Attacco 3 lo scarico non deve essere strozzato 4) Ø centrale per M5 5) Azionamento manuale 6) Foro cieco profondità 6 per vite autofilettante 3,5 7) Possibilità di fissaggio per targhetta 8) Bobina orientabile di 180° * Il modulo di collegamento pneumatico (pos. IV) montato sulla valvola per collegamento in batteria (pos. II) consente un'ulteriore alimentazione dell'aria dal lato destro. La valvola terminale non è più necessaria (pos. III).
I = valvola di alimentazione, II = valvola per collegamento in batteria, III = valvola terminale

Valvola 3/2, Serie 579

Azionamento: elettrico
Larghezza della bobina: 20 mm
Tipo di raccordo aria compressa: Raccordo ad innesto
pressione di pilotaggio min.: 2 bar
Pressione di pilotaggio max.: 8 bar
Funzione valvola: NO
Rapporto d'inserzione: 100 %
Tipo: valvola a magnete
Temperatura ambiente min.: -15 °C
Temperatura ambiente max.: 50 °C
Pressione di esercizio min.: 0.5 bar
Pressione di esercizio max: 8 bar

Esecuzione	Tipo	Principio di commutazione	Attacco aria compressa ingresso	attacco aria compressa uscita	Tensione di esercizio	pressione di pilotaggio min. [bar]	Pressione di pilotaggio max. [bar]	Pilotaggio	Codice
NO	Valvola di alimentazione	3/2, con ritorno a molla	Ø 1/4″	Ø 1/4″	230 V AC	2	8	esterno	5790425380
NO	Valvola di alimentazione	3/2, con ritorno a molla	5/16″	Ø 1/4″	230 V AC	2	8	esterno	5790525380
NO	valv. colleg. batteria	3/2, con ritorno a molla		Ø 1/4″	230 V AC	2	8	esterno	5791525380
NO	Valvola per collegamento in batteria, attacco di mandata supplementare	3/2, con ritorno a molla	Ø 1/4″	Ø 1/4″	230 V AC	2	8	esterno	5796425380
NO	Valvola per collegamento in batteria, attacco di mandata supplementare	3/2, con ritorno a molla	5/16″	Ø 1/4″	230 V AC	2	8	esterno	5796525380
NO	Valvola terminale	3/2, con ritorno a molla		Ø 1/4″	230 V AC	2	8	esterno	5792525380
NO	Valvola di alimentazione	3/2, con ritorno a molla	Ø 1/4″	Ø 1/4″	230 V AC	2	8	esterno	5790425780
NO	Valvola di alimentazione	3/2, con ritorno a molla	5/16″	Ø 1/4″	230 V AC	2	8	esterno	5790525780
NO	valv. colleg. batteria	3/2, con ritorno a molla		Ø 1/4″	230 V AC	2	8	esterno	5791525780
NO	Valvola per collegamento in batteria, attacco di mandata supplementare	3/2, con ritorno a molla	Ø 1/4″	Ø 1/4″	230 V AC	2	8	esterno	5796425780

Esecu-zione	Tipo	Principio di commu-tazione	Attacco aria com-pressa ingresso	attacco aria com-pressa uscita	Tensione di esercizio	pressione di pilotag-gio min. [bar]	Pressione di pilotag-gio max. [bar]	Pilotaggio	Codice
NO	Valvola per collegamen-to in batte-ria, attacco di mandata supplemen-tare	3/2, con ri-torno a mol-la	5/16″	Ø 1/4″	230 V AC	2	8	esterno	5796525780
NO	Valvola ter-minale	3/2, con ri-torno a mol-la		Ø 1/4″	230 V AC	2	8	esterno	5792525780

Dimensioni in pollici

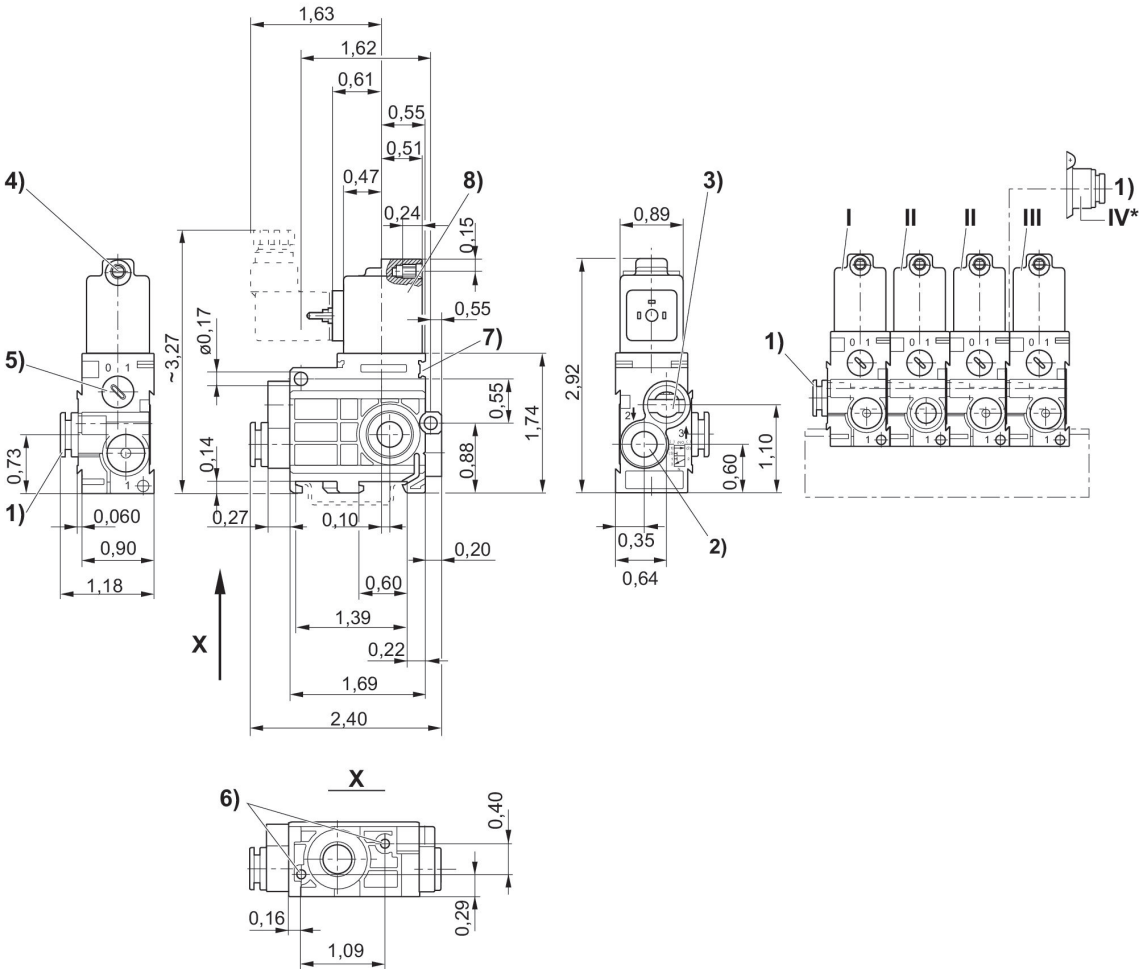

1) Attacco 1 2) Attacco 2 3) Attacco 3 lo scarico non deve essere strozzato 4) Ø centrale per M5 5) Azionamento manuale 6) Foro cieco profondità 6 per vite autofilettante 3,5 7) Possibilità di fissaggio per targhetta 8) Bobina orientabile di 180° * Il modulo di collegamento pneumatico (pos. IV) montato sulla valvola per collegamento in batteria (pos. II) consente un'ulteriore alimentazione dell'aria dal lato destro. La valvola terminale non è più necessaria (pos. III).
I = valvola di alimentazione, II = valvola per collegamento in batteria, III = valvola terminale

Valvola 3/2, Serie 579

Azionamento: elettrico
Larghezza della bobina: 20 mm
Tipo di raccordo aria compressa: Raccordo ad innesto
Funzione valvola: NC
Rapporto d'inserzione: 100 %
Tipo: valvola a magnete
Temperatura ambiente min.: -15 °C
Temperatura ambiente max.: 50 °C
Pressione di esercizio min.: 2 bar
Pressione di esercizio max: 8 bar

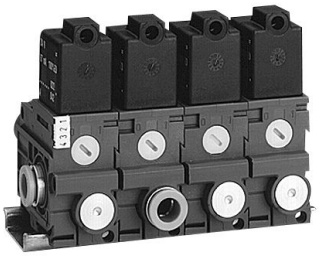

Esecuzione	Tipo	Principio di commutazione	Attacco aria compressa ingresso	attacco aria compressa uscita	Tensione di esercizio	Tolleranza di tensione DC	Pilotaggio	Azionamento manuale	Codice
NC	Valvola di alimentazione	3/2, con ritorno a molla	Ø 1/4″	Ø 1/4″	24 V DC	-10 % / +10 %	interno	a ritenzione	5790405320
NC	Valvola di alimentazione	3/2, con ritorno a molla	5/16″	Ø 1/4″	24 V DC	-10 % / +10 %	interno	a ritenzione	5790505320
NC	valv. colleg. batteria	3/2, con ritorno a molla		Ø 1/4″	24 V DC	-10 % / +10 %	interno	a ritenzione	5791505320
NC	Valvola per collegamento in batteria, attacco di mandata supplementare	3/2, con ritorno a molla	Ø 1/4″	Ø 1/4″	24 V DC	-10 % / +10 %	interno	a ritenzione	5796405320
NC	Valvola per collegamento in batteria, attacco di mandata supplementare	3/2, con ritorno a molla	5/16″	Ø 1/4″	24 V DC	-10 % / +10 %	interno	a ritenzione	5796505320
NC	Valvola terminale	3/2, con ritorno a molla		Ø 1/4″	24 V DC	-10 % / +10 %	interno	a ritenzione	5792505320
NC	Valvola di alimentazione	3/2, con ritorno a molla	Ø 1/4″	Ø 1/4″	110 V AC		interno	a ritenzione	5790405370
NC	Valvola di alimentazione	3/2, con ritorno a molla	5/16″	Ø 1/4″	110 V AC		interno	a ritenzione	5790505370
NC	valv. colleg. batteria	3/2, con ritorno a molla		Ø 1/4″	110 V AC		interno	a ritenzione	5791505370
NC	Valvola per collegamento in batteria, attacco di mandata supplementare	3/2, con ritorno a molla	Ø 1/4″	Ø 1/4″	110 V AC		interno	a ritenzione	5796405370

Esecu-zione	Tipo	Principio di commu-tazione	Attacco aria com-pressa ingresso	attacco aria com-pressa uscita	Tensione di esercizio	Tolleran-za di ten-sione DC	Pilotaggio	Aziona-mento manuale	Codice
NC	Valvola per collegamen-to in batte-ria, attacco di mandata supplemen-tare	3/2, con ri-torno a mol-la	5/16″	Ø 1/4″	110 V AC		interno	a ritenzione	5796505370
NC	Valvola ter-minale	3/2, con ri-torno a mol-la		Ø 1/4″	110 V AC		interno	a ritenzione	5792505370

Dimensioni in pollici

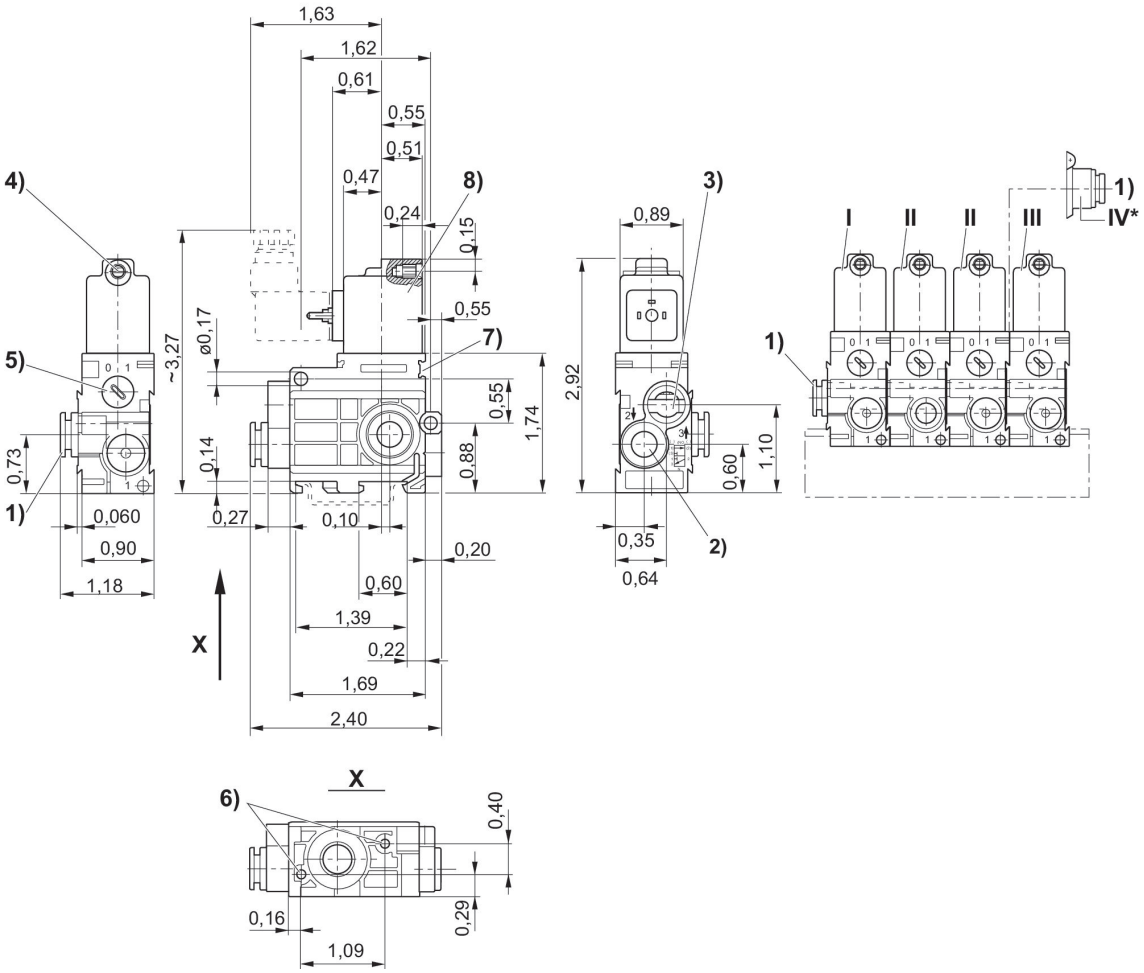

1) Attacco 1 2) Attacco 2 3) Attacco 3 lo scarico non deve essere strozzato 4) Ø centrale per M5 5) Azionamento manuale 6) Foro cieco profondità 6 per vite autofilettante 3,5 7) Possibilità di fissaggio per targhetta 8) Bobina orientabile di 180° * Il modulo di collegamento pneumatico (pos. IV) montato sulla valvola per collegamento in batteria (pos. II) consente un'ulteriore alimentazione dell'aria dal lato destro. La valvola terminale non è più necessaria (pos. III).
I = valvola di alimentazione, II = valvola per collegamento in batteria, III = valvola terminale

Valvola 3/2, Serie 579

Azionamento: elettrico
Larghezza della bobina: 20 mm
Funzione valvola: NC
Rapporto d'inserzione: 100 %
Tipo: valvola a magnete
Temperatura ambiente min.: -15 °C
Temperatura ambiente max.: 50 °C
Pressione di esercizio min.: 2 bar
Pressione di esercizio max: 8 bar

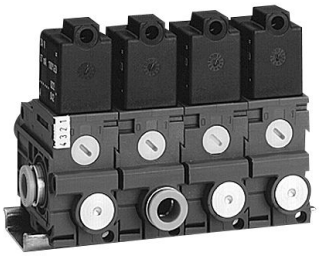

Esecuzione	Tipo	Principio di commutazione	Attacco aria compressa ingresso	attacco aria compressa uscita	Tensione di esercizio	Tolleranza di tensione DC	Pilotaggio	Azionamento manuale	Codice
NC	Valvola di alimentazione	3/2, con ritorno a molla	Ø 1/4″	Ø 1/4″	12 V DC	-10 % / +10 %	interno	a ritenzione	5790400310
NC	Valvola di alimentazione	3/2, con ritorno a molla	5/16″	Ø 1/4″	12 V DC	-10 % / +10 %	interno	a ritenzione	5790500310
NC	valv. colleg. batteria	3/2, con ritorno a molla		Ø 1/4″	12 V DC	-10 % / +10 %	interno	a ritenzione	5791500310
NC	Valvola per collegamento in batteria, attacco di mandata supplementare	3/2, con ritorno a molla	Ø 1/4″	Ø 1/4″	12 V DC	-10 % / +10 %	interno	a ritenzione	5796400310
NC	Valvola per collegamento in batteria, attacco di mandata supplementare	3/2, con ritorno a molla	5/16″	Ø 1/4″	12 V DC	-10 % / +10 %	interno	a ritenzione	5796500310
NC	Valvola terminale	3/2, con ritorno a molla		Ø 1/4″	12 V DC	-10 % / +10 %	interno	a ritenzione	5792500310
NC	Valvola di alimentazione	3/2, con ritorno a molla	Ø 1/4″	Ø 1/4″	24 V DC	-10 % / +10 %	interno	a ritenzione	5790400320
NC	Valvola di alimentazione	3/2, con ritorno a molla	5/16″	Ø 1/4″	24 V DC	-10 % / +10 %	interno	a ritenzione	5790500320
NC	valv. colleg. batteria	3/2, con ritorno a molla		Ø 1/4″	24 V DC	-10 % / +10 %	interno	a ritenzione	5791500320
NC	Valvola per collegamento in batteria, attacco di mandata supplementare	3/2, con ritorno a molla	Ø 1/4″	Ø 1/4″	24 V DC	-10 % / +10 %	interno	a ritenzione	5796400320

Esecu-zione	Tipo	Principio di commu-tazione	Attacco aria com-pressa ingresso	attacco aria com-pressa uscita	Tensione di esercizio	Tolleran-za di ten-sione DC	Pilotaggio	Aziona-mento manuale	Codice
NC	Valvola per collegamen-to in batte-ria, attacco di mandata supplemen-tare	3/2, con ri-torno a mol-la	5/16″	Ø 1/4″	24 V DC	-10 % / +10 %	interno	a ritenzione	5796500320
NC	Valvola ter-minale	3/2, con ri-torno a mol-la		Ø 1/4″	24 V DC	-10 % / +10 %	interno	a ritenzione	5792500320
NC	Valvola di alimentazio-ne	3/2, con ri-torno a mol-la	Ø 1/4″	Ø 1/4″	24 V DC	-10 % / +10 %	interno	a ritenzione	5790400720
NC	Valvola di alimentazio-ne	3/2, con ri-torno a mol-la	5/16″	Ø 1/4″	24 V DC	-10 % / +10 %	interno	a ritenzione	5790500720
NC	valv. colleg. batteria	3/2, con ri-torno a mol-la		Ø 1/4″	24 V DC	-10 % / +10 %	interno	a ritenzione	5791500720
NC	Valvola per collegamen-to in batte-ria, attacco di mandata supplemen-tare	3/2, con ri-torno a mol-la	Ø 1/4″	Ø 1/4″	24 V DC	-10 % / +10 %	interno	a ritenzione	5796400720
NC	Valvola per collegamen-to in batte-ria, attacco di mandata supplemen-tare	3/2, con ri-torno a mol-la	5/16″	Ø 1/4″	24 V DC	-10 % / +10 %	interno	a ritenzione	5796500720
NC	Valvola ter-minale	3/2, con ri-torno a mol-la		Ø 1/4″	24 V DC	-10 % / +10 %	interno	a ritenzione	5792500720

Dimensioni in pollici

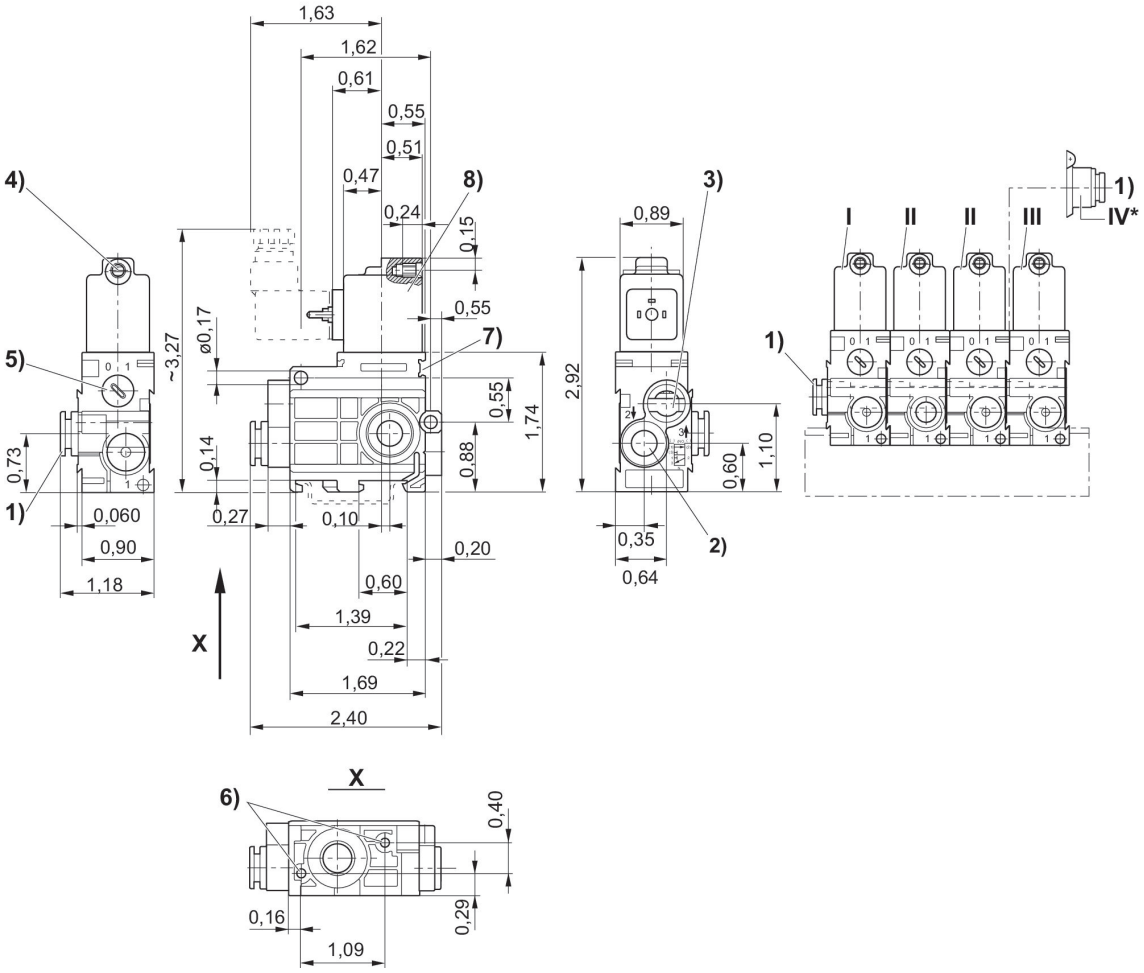

1) Attacco 1 2) Attacco 2 3) Attacco 3 lo scarico non deve essere strozzato 4) Ø centrale per M5 5) Azionamento manuale 6) Foro cieco profondità 6 per vite autofilettante 3,5 7) Possibilità di fissaggio per targhetta 8) Bobina orientabile di 180° * Il modulo di collegamento pneumatico (pos. IV) montato sulla valvola per collegamento in batteria (pos. II) consente un'ulteriore alimentazione dell'aria dal lato destro. La valvola terminale non è più necessaria (pos. III).
I = valvola di alimentazione, II = valvola per collegamento in batteria, III = valvola terminale

Valvola 3/2, Serie 579

Azionamento: elettrico
Larghezza della bobina: 20 mm
Tipo di raccordo aria compressa: Raccordo ad innesto
Funzione valvola: NC
Rapporto d'inserzione: 100 %
Tipo: valvola a magnete
Temperatura ambiente min.: -15 °C
Temperatura ambiente max.: 50 °C
Pressione di esercizio min.: 2 bar
Pressione di esercizio max: 8 bar

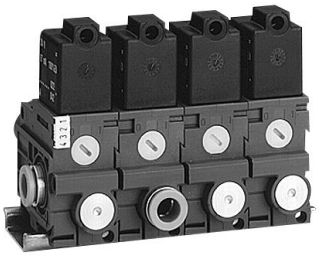

Esecuzione	Tipo	Principio di commutazione	Attacco aria compressa ingresso	attacco aria compressa uscita	Tensione di esercizio	Pilotaggio	Azionamento manuale	Codice
NC	Valvola di alimentazione	3/2, con ritorno a molla	Ø 1/4″	Ø 1/4″	230 V AC	interno	a ritenzione	5790405380
NC	valv. colleg. batteria	3/2, con ritorno a molla	5/16″	Ø 1/4″	230 V AC	interno	a ritenzione	5790505380
NC	Valvola per collegamento in batteria, attacco di mandata supplementare	3/2, con ritorno a molla		Ø 1/4″	230 V AC	interno	a ritenzione	5791505380
NC	Valvola per collegamento in batteria, attacco di mandata supplementare	3/2, con ritorno a molla	Ø 1/4″	Ø 1/4″	230 V AC	interno	a ritenzione	5796405380
NC	Valvola per collegamento in batteria, attacco di mandata supplementare	3/2, con ritorno a molla	5/16″	Ø 1/4″	230 V AC	interno	a ritenzione	5796505380
NC	Valvola terminale	3/2, con ritorno a molla		Ø 1/4″	230 V AC	interno	a ritenzione	5792505380
NC	Valvola di alimentazione	3/2, con ritorno a molla	Ø 1/4″	Ø 1/4″	230 V AC	interno	a ritenzione	5790405780
NC	Valvola di alimentazione	3/2, con ritorno a molla	5/16″	Ø 1/4″	230 V AC	interno	a ritenzione	5790505780
NC	valv. colleg. batteria	3/2, con ritorno a molla		Ø 1/4″	230 V AC	interno	a ritenzione	5791505780
NC	Valvola per collegamento in batteria, attacco di mandata supplementare	3/2, con ritorno a molla	Ø 1/4″	Ø 1/4″	230 V AC	interno	a ritenzione	5796405780
NC	Valvola per collegamento in batteria, attacco di mandata supplementare	3/2, con ritorno a molla	5/16″	Ø 1/4″	230 V AC	interno	a ritenzione	5796505780

Esecuzione	Tipo	Principio di commutazione	Attacco aria compressa ingresso	attacco aria compressa uscita	Tensione di esercizio	Pilotaggio	Azionamento manuale	Codice
NC	Valvola terminale	3/2, con ritorno a molla		Ø 1/4″	230 V AC	interno	a ritenzione	5792505780

Dimensioni in pollici

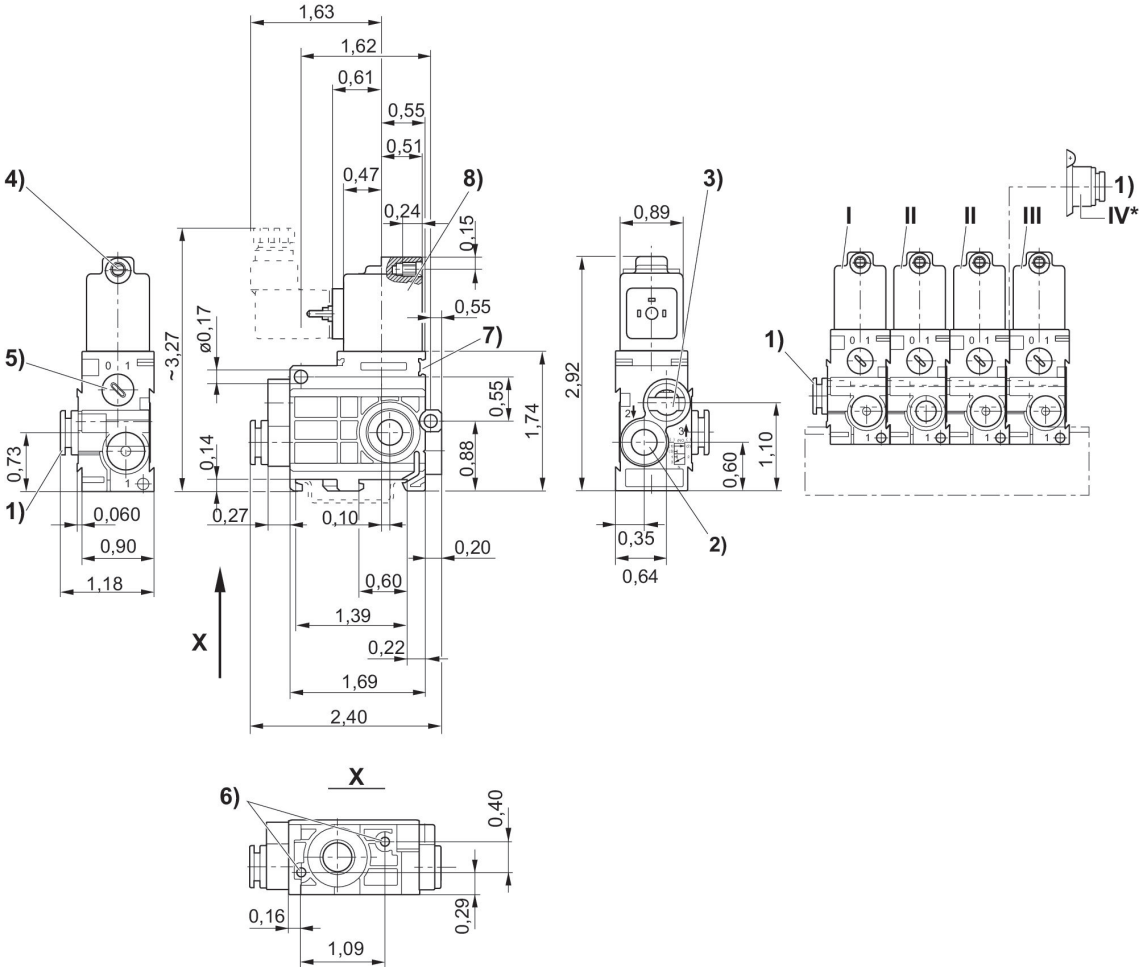

1) Attacco 1 2) Attacco 2 3) Attacco 3 lo scarico non deve essere strozzato 4) Ø centrale per M5 5) Azionamento manuale 6) Foro cieco profondità 6 per vite autofilettante 3,5 7) Possibilità di fissaggio per targhetta 8) Bobina orientabile di 180° * Il modulo di collegamento pneumatico (pos. IV) montato sulla valvola per collegamento in batteria (pos. II) consente un'ulteriore alimentazione dell'aria dal lato destro. La valvola terminale non è più necessaria (pos. III).
I = valvola di alimentazione, II = valvola per collegamento in batteria, III = valvola terminale

Valvola 3/2, Serie 579

Azionamento: elettrico
Larghezza della bobina: 20 mm
Tipo di raccordo aria compressa: Raccordo ad innesto
pressione di pilotaggio min.: 2 bar
Pressione di pilotaggio max.: 8 bar
Funzione valvola: NC
Rapporto d'inserzione: 100 %
Tipo: valvola a magnete
Temperatura ambiente min.: -15 °C
Temperatura ambiente max.: 50 °C
Pressione di esercizio min.: 0.5 bar
Pressione di esercizio max: 8 bar

Esecuzione	Tipo	Principio di commutazione	Attacco aria compressa ingresso	attacco aria compressa uscita	Tensione di esercizio	pressione di pilotaggio min. [bar]	Pressione di pilotaggio max. [bar]	Pilotaggio	Codice
NC	Valvola di alimentazione	3/2, con ritorno a molla	Ø 1/4″	Ø 1/4″	24 V AC	2	8	esterno	5790475320
NC	Valvola di alimentazione	3/2, con ritorno a molla	5/16″	Ø 1/4″	24 V AC	2	8	esterno	5790575320
NC	valv. colleg. batteria	3/2, con ritorno a molla		Ø 1/4″	24 V AC	2	8	esterno	5791575320
NC	Valvola per collegamento in batteria, attacco di mandata supplementare	3/2, con ritorno a molla	Ø 1/4″	Ø 1/4″	24 V AC	2	8	esterno	5796475320
NC	Valvola per collegamento in batteria, attacco di mandata supplementare	3/2, con ritorno a molla	5/16″	Ø 1/4″	24 V AC	2	8	esterno	5796575320
NC	Valvola terminale	3/2, con ritorno a molla		Ø 1/4″	24 V AC	2	8	esterno	5792575320
NC	Valvola di alimentazione	3/2, con ritorno a molla	Ø 1/4″	Ø 1/4″	110 V AC	2	8	esterno	5790475370
NC	Valvola di alimentazione	3/2, con ritorno a molla	5/16″	Ø 1/4″	110 V AC	2	8	esterno	5790575370
NC	valv. colleg. batteria	3/2, con ritorno a molla		Ø 1/4″	110 V AC	2	8	esterno	5791575370
NC	Valvola per collegamento in batteria, attacco di mandata supplementare	3/2, con ritorno a molla	Ø 1/4″	Ø 1/4″	110 V AC	2	8	esterno	5796475370

Esecu-zione	Tipo	Principio di commu-tazione	Attacco aria com-pressa ingresso	attacco aria com-pressa uscita	Tensione di esercizio	pressione di pilotag-gio min. [bar]	Pressione di pilotag-gio max. [bar]	Pilotaggio	Codice
NC	Valvola per collegamen-to in batte-ria, attacco di mandata supplemen-tare	3/2, con ri-torno a mol-la	5/16″	Ø 1/4″	110 V AC	2	8	esterno	5796575370
NC	Valvola ter-minale	3/2, con ri-torno a mol-la		Ø 1/4″	110 V AC	2	8	esterno	5792575370

Dimensioni in pollici

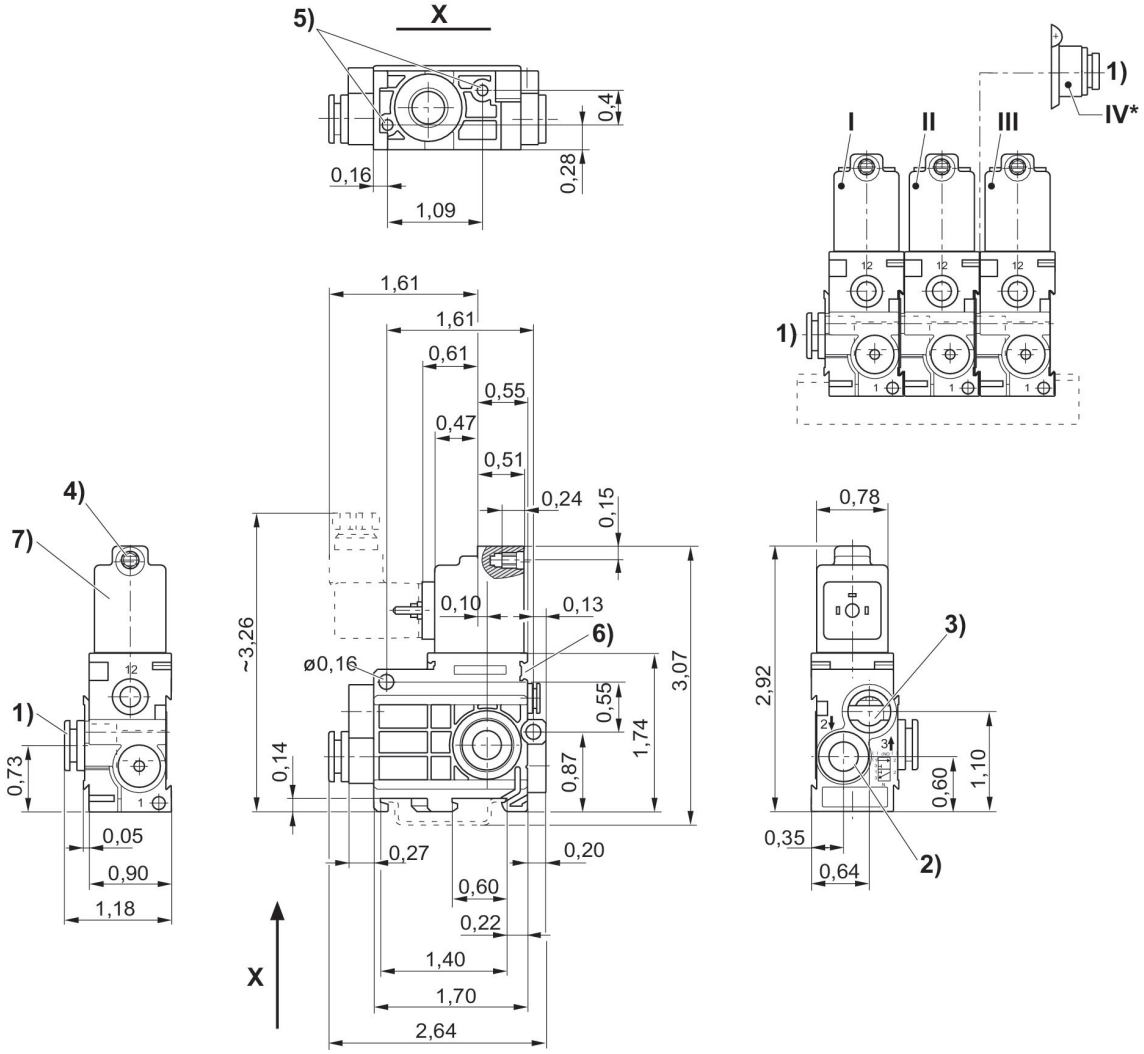

1) Attacco 1 2) Attacco 2 3) Attacco 3, lo scarico non deve essere strozzato 4) Ø centrale per M5 5) Foro cieco profondità 6 per vite autofilettante 3,5 6) Possibilità di fissaggio per targhetta 7) Bobina orientabile di 180° 8) Attacco 12 * Il modulo di collegamento pneumatico (pos. IV) montato sulla valvola per collegamento in batteria (pos. II) consente un'ulteriore alimentazione dell'aria dal lato destro. La valvola terminale non è più necessaria (pos. III).
I = valvola di alimentazione, II = valvola per collegamento in batteria, III = valvola terminale

Valvola 3/2, Serie 579

Azionamento: elettrico
Larghezza della bobina: 20 mm
Tipo di raccordo aria compressa: Raccordo ad innesto
attacco aria compressa uscita: Ø 1/4″
pressione di pilotaggio min.: 2 bar
Pressione di pilotaggio max.: 8 bar
Rapporto d'inserzione: 100 %
Tipo: valvola a magnete
Temperatura ambiente min.: -15 °C
Temperatura ambiente max.: 50 °C
Pressione di esercizio min.: 0.5 bar
Pressione di esercizio max: 8 bar

Esecuzione	Tipo	Principio di commutazione	Attacco aria compressa ingresso	attacco aria compressa uscita	Tensione di esercizio	pressione di pilotaggio min. [bar]	Pressione di pilotaggio max. [bar]	Pilotaggio	Codice
NC	Valvola di alimentazione	3/2, con ritorno a molla	Ø 1/4″	Ø 1/4″	230 V AC	2	8	esterno	5790475380
NC	Valvola di alimentazione	3/2, con ritorno a molla	5/16″	Ø 1/4″	230 V AC	2	8	esterno	5790575380
NC	valv. colleg. batteria	3/2, con ritorno a molla		Ø 1/4″	230 V AC	2	8	esterno	5791575380
NC	Valvola di alimentazione	3/2, con ritorno a molla	Ø 1/4″	Ø 1/4″	230 V AC	2	8	esterno	5790475780
NC	Valvola di alimentazione	3/2, con ritorno a molla	5/16″	Ø 1/4″	230 V AC	2	8	esterno	5790575780
NC	Valvola per collegamento in batteria, attacco di mandata supplementare	3/2, con ritorno a molla	Ø 1/4″	Ø 1/4″	230 V AC	2	8	esterno	5796475380
NC	valv. colleg. batteria	3/2, con ritorno a molla		Ø 1/4″	230 V AC	2	8	esterno	5791575780
NC	Valvola per collegamento in batteria, attacco di mandata supplementare	3/2, con ritorno a molla	Ø 1/4″	Ø 1/4″	230 V AC	2	8	esterno	5796475780
NC	Valvola per collegamento in batteria, attacco di mandata supplementare	3/2, con ritorno a molla	5/16″	Ø 1/4″	230 V AC	2	8	esterno	5796575380
NC	Valvola per collegamento in batteria, attacco	3/2, con ritorno a molla	5/16″	Ø 1/4″	230 V AC	2	8	esterno	5796575780

Esecu-zione	Tipo	Principio di commu-tazione	Attacco aria com-pressa ingresso	attacco aria com-pressa uscita	Tensione di esercizio	pressione di pilotag-gio min. [bar]	Pressione di pilotag-gio max. [bar]	Pilotaggio	Codice
	di mandata supplemen-tare								
NC	Valvola ter-minale	3/2, con ri-torno a mol-la		Ø 1/4″	230 V AC	2	8	esterno	5792575380
NC	Valvola ter-minale	3/2, con ri-torno a mol-la		Ø 1/4″	230 V AC	2	8	esterno	5792575780

Dimensioni in pollici

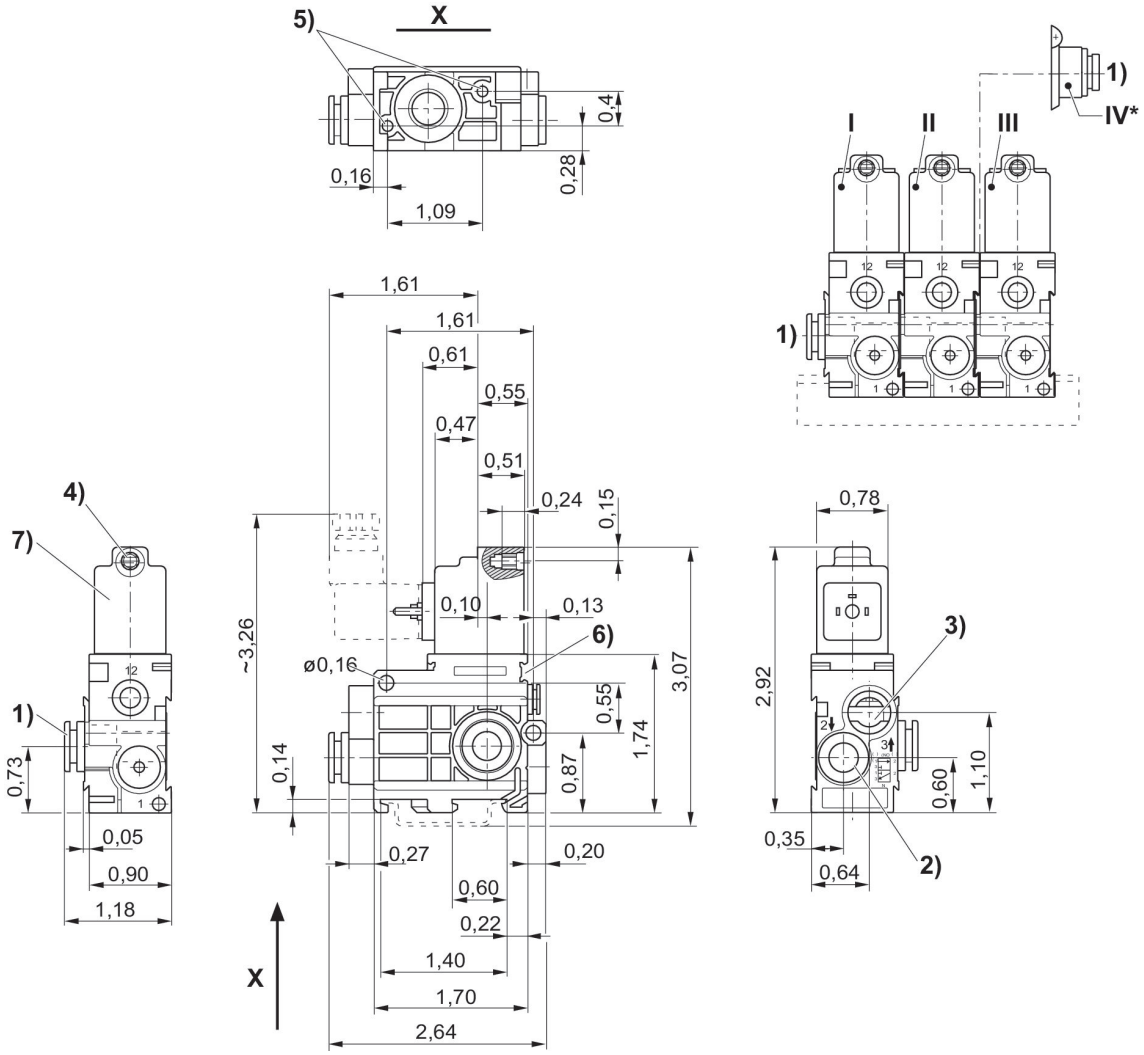

1) Attacco 1 2) Attacco 2 3) Attacco 3, lo scarico non deve essere strozzato 4) Ø centrale per M5 5) Foro cieco profondità 6 per vite autofilettante 3,5 6) Possibilità di fissaggio per targhetta 7) Bobina orientabile di 180° 8) Attacco 12 * Il modulo di collegamento pneumatico (pos. IV) montato sulla valvola per collegamento in batteria (pos. II) consente un'ulteriore alimentazione dell'aria dal lato destro. La valvola terminale non è più necessaria (pos. III).
I = valvola di alimentazione, II = valvola per collegamento in batteria, III = valvola terminale

Valvola 3/2, Serie 579

Azionamento: elettrico
Larghezza della bobina: 20 mm
Tipo di raccordo aria compressa: Raccordo ad innesto
attacco aria compressa uscita: Ø 1/4″
pressione di pilotaggio min.: 2 bar
Pressione di pilotaggio max.: 8 bar
Funzione valvola: NC
Rapporto d'inserzione: 100 %
Tipo: valvola a magnete
Temperatura ambiente min.: -15 °C
Temperatura ambiente max.: 50 °C
Pressione di esercizio min.: 0.5 bar
Pressione di esercizio max: 8 bar

Esecuzione	Tipo	Principio di commutazione	Attacco aria compressa ingresso	attacco aria compressa uscita	Tensione di esercizio	Tolleranza di tensione DC	pressione di pilotaggio min. [bar]	Pressione di pilotaggio max. [bar]	Pilotaggio	Azionamento manuale	Codice
NC	Valvola di alimentazione	3/2, con ritorno a molla		Ø 1/4″	12 V DC	-10 % / +10 %	2	8	esterno	a ritenzione	5790470310
NC	Valvola di alimentazione	3/2, con ritorno a molla	5/16″	Ø 1/4″	12 V DC	-10 % / +10 %	2	8	esterno	a ritenzione	5790570310
NC	valv. colleg. batteria	3/2, con ritorno a molla		Ø 1/4″	12 V DC	-10 % / +10 %	2	8	esterno	a ritenzione	5791570310
NC	Valvola per collegamento in batteria, attacco di mandata supplementare	3/2, con ritorno a molla		Ø 1/4″	12 V DC	-10 % / +10 %	2	8	esterno	a ritenzione	5796470310
NC	Valvola per collegamento in batteria, attacco di mandata supplementare	3/2, con ritorno a molla	5/16″	Ø 1/4″	12 V DC	-10 % / +10 %	2	8	esterno	a ritenzione	5796570310
NC	Valvola terminale	3/2, con ritorno a molla		Ø 1/4″	12 V DC	-10 % / +10 %	2	8	esterno	a ritenzione	5792570310
NC	Valvola di alimentazione	3/2, con ritorno a molla	Ø 1/4″	Ø 1/4″	24 V DC	-10 % / +10 %	2	8	esterno	a ritenzione	5790470320
NC	Valvola di alimentazione	3/2, con ritorno a molla	5/16″	Ø 1/4″			2	8	esterno	a ritenzione	5790570320

Esecu-zione	Tipo	Princi-pio di commu-tazione	Attac-co aria com-pressa ingresso	attac-co aria com-pressa uscita	Tensio-ne di esercizio	Tolleran-za di tensio-ne DC	pressio-ne di pilotag-gio min. [bar]	Pressio-ne di pilotag-gio max. [bar]	Pilo-taggio	Aziona-mento manuale	Codice
NC	valv. col-leg. bat-teria	3/2, con ritorno a molla		Ø 1/4″			2	8	esterno	a riten-zione	5791570320
NC	Valvola per colle-gamen-to in bat-teria, at-tacco di mandata supple-mentare	3/2, con ritorno a molla	Ø 1/4″	Ø 1/4″			2	8	esterno	a riten-zione	5796470320
NC	Valvola per colle-gamen-to in bat-teria, at-tacco di mandata supple-mentare	3/2, con ritorno a molla	5/16″	Ø 1/4″			2	8	esterno	a riten-zione	5796570320
NC	Valvola terminale	3/2, con ritorno a molla		Ø 1/4″			2	8	esterno	a riten-zione	5792570320
NC	Valvo-la di ali-menta-zione	3/2, con ritorno a molla	Ø 1/4″	Ø 1/4″	24 V DC	-10 % / +10 %	2	8	esterno	a riten-zione	5790470720
	Valvo-la di ali-menta-zione	3/2, con ritorno a molla	5/16″	Ø 1/4″	24 V DC	-10 % / +10 %	2	8	esterno	a riten-zione	5790570720
NC	valv. col-leg. bat-teria	3/2, con ritorno a molla		Ø 1/4″	24 V DC	-10 % / +10 %	2	8	esterno	a riten-zione	5791570720
NC	Valvola per colle-gamen-to in bat-teria, at-tacco di mandata supple-mentare	3/2, con ritorno a molla	Ø 1/4″	Ø 1/4″	24 V DC	-10 % / +10 %	2	8	esterno	a riten-zione	5796470720
NC	Valvola per colle-gamen-to in bat-teria, at-tacco di mandata supple-mentare	3/2, con ritorno a molla	5/16″	Ø 1/4″	24 V DC	-10 % / +10 %	2	8	esterno	a riten-zione	5796570720
NC	Valvola terminale	3/2, con ritorno a molla		Ø 1/4″	24 V DC	-10 % / +10 %	2	8	esterno	a riten-zione	5792570720

Dimensioni in pollici

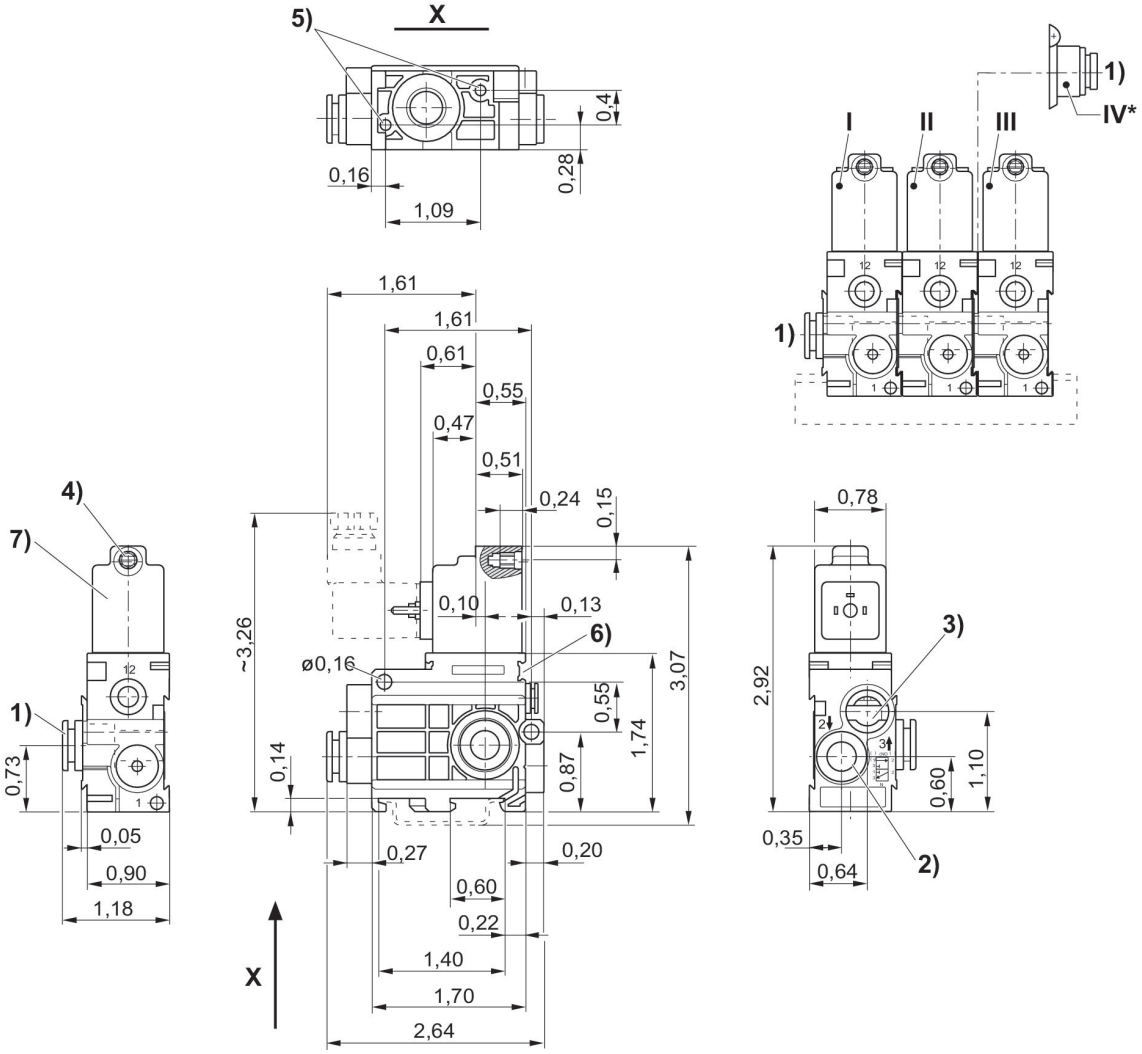

1) Attacco 1 2) Attacco 2 3) Attacco 3, lo scarico non deve essere strozzato 4) Ø centrale per M5 5) Foro cieco profondità 6 per vite autofilettante 3,5 6) Possibilità di fissaggio per targhetta 7) Bobina orientabile di 180° 8) Attacco 12 * Il modulo di collegamento pneumatico (pos. IV) montato sulla valvola per collegamento in batteria (pos. II) consente un'ulteriore alimentazione dell'aria dal lato destro. La valvola terminale non è più necessaria (pos. III).
I = valvola di alimentazione, II = valvola per collegamento in batteria, III = valvola terminale

Valvola 3/2, Serie 579, valvola singola

Azionamento: pneumatico
pressione di pilotaggio min.: 2 bar
Pressione di pilotaggio max.: 10 bar
Tipo: valvola a magnete
Temperatura ambiente min.: -15 °C
Temperatura ambiente max.: 60 °C
Pressione di esercizio min.: 0.5 bar
Pressione di esercizio max: 8 bar

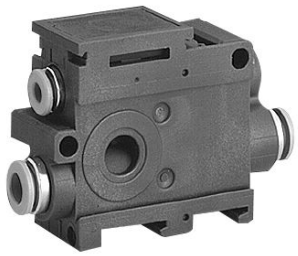

Esecuzione	Tipo	Attacco aria compressa ingresso	attacco aria compressa uscita	pressione di pilotaggio min. [bar]	Pressione di pilotaggio max. [bar]	Codice
NC	valvola singola	Ø 6x1	Ø 6x1	2	10	5794400000
NC	valvola singola	Ø 8x1	Ø 8x1	2	10	5794600000
NO	valvola singola	Ø 6x1	Ø 6x1	2	10	5794400010
NO	valvola singola	Ø 8x1	Ø 8x1	2	10	5794600010

Dimensioni

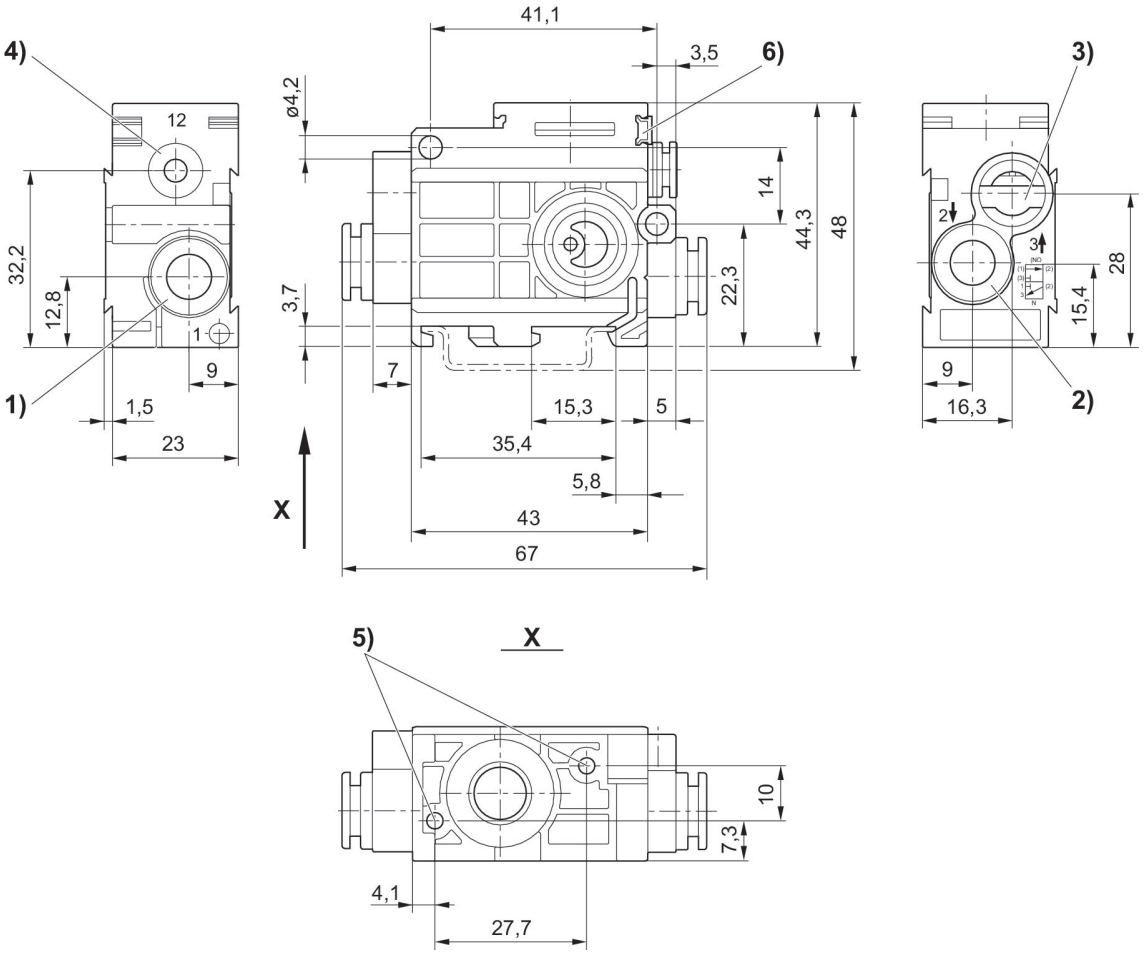

1) attacco 1 2) attacco 2 3) attacco di scarico 3 non deve essere strozzato 4) attacco 12 5) foro cieco profondità 6 per vite autofilettante 3,5 6) possibilità di fissaggio per targhetta

Valvola 3/2, Serie 579, unità valvole

Azionamento: pneumatico
Tipo di raccordo aria compressa: Raccordo ad innesto
attacco aria compressa uscita: Ø 8x1
pressione di pilotaggio min.: 2 bar
Tipo: valvola a magnete
Temperatura ambiente min.: -15 °C
Temperatura ambiente max.: 60 °C
Pressione di esercizio min.: 0.5 bar
Pressione di esercizio max: 8 bar

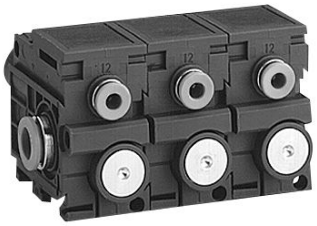

Esecuzione	Tipo	attacco aria compressa uscita	pressione di pilotaggio min. [bar]	Codice
NC	Valvola di alimentazione	Ø 8x1	2	5790600000
NC	valv. colleg. batteria	Ø 8x1	2	5791600000
NC	Valvola terminale	Ø 8x1	2	5792600000
NO	Valvola di alimentazione	Ø 8x1	2	5790600010
NO	valv. colleg. batteria	Ø 8x1	2	5791600010
NO	Valvola terminale	Ø 8x1	2	5792600010

Dimensioni

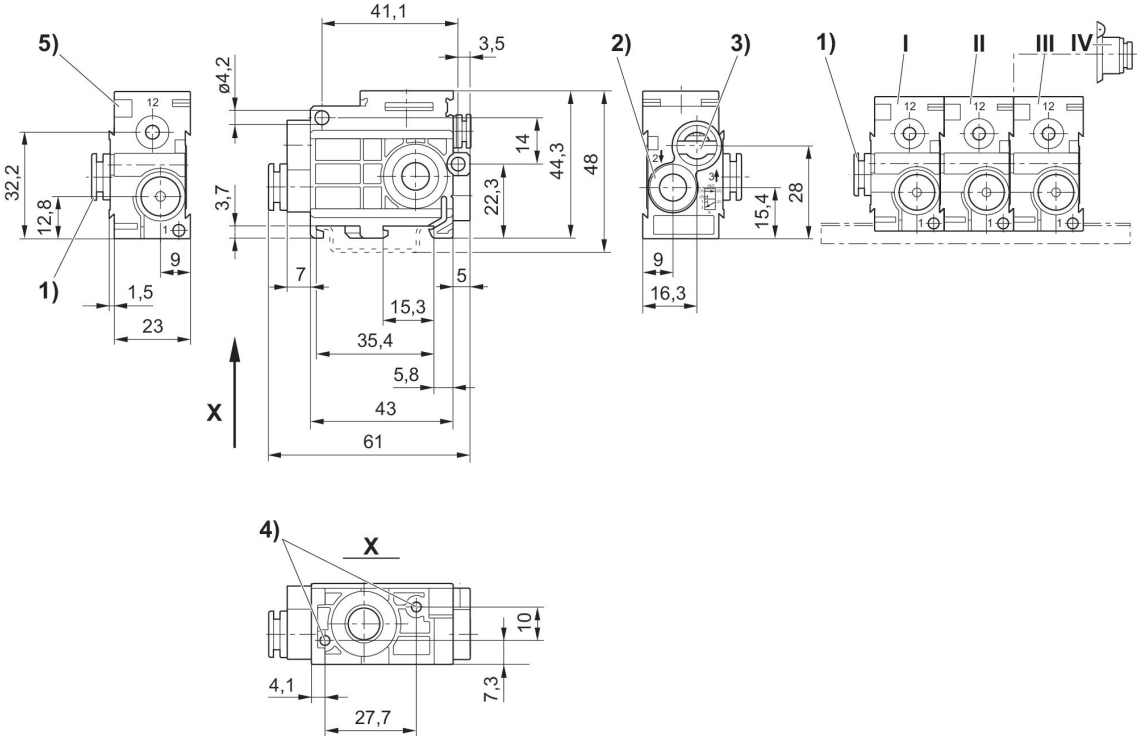

1) attacco 1 2) attacco 2 3) attacco di scarico 3 non deve essere strozzato 4) foro cieco profondità 6 per vite autofilettante 3,5 5) possibilità di fissaggio per targhetta * il modulo di collegamento pneumatico (pos. IV) montato sulla valvola per collegamento in batteria (pos. II) consente un'ulteriore alimentazione dell'aria dal lato destro. La valvola terminale non è più necessaria (pos. III).
Valvola di alimentazione (Pos.I)

Valvola 2/2, Serie 589

Portata: 50 l/min
Azionamento: elettrico
Larghezza della bobina: 20 mm
Conexión eléctrica 2, grandezza filettatura: ISO 15217, forma C
Tipo di raccordo aria compressa: Raccordo ad innesto
Attacco aria compressa ingresso: Ø 6x1
attacco aria compressa uscita: Ø 6x1
Funzione valvola: NC
Rapporto d'inserzione: 100 %
Tipo: valvola a magnete
Temperatura ambiente min.: -15 °C
Temperatura ambiente max.: 50 °C
Pressione di esercizio min.: 0 bar
Pressione di esercizio max: 7 bar

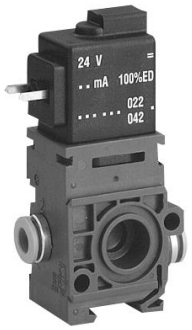

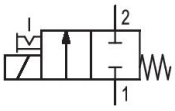

Esecuzione	Tipo	Principio di commutazione	Attacco aria compressa ingresso	attacco aria compressa uscita	Tensione di esercizio	Tolleranza di tensione DC	Azionamento manuale	Codice
NC	valvola singola	2/2 NC, con ritorno a molla	Ø 6x1	Ø 6x1	24 V DC	-10 % / +10 %	a ritenzione	5894000220

Dimensioni

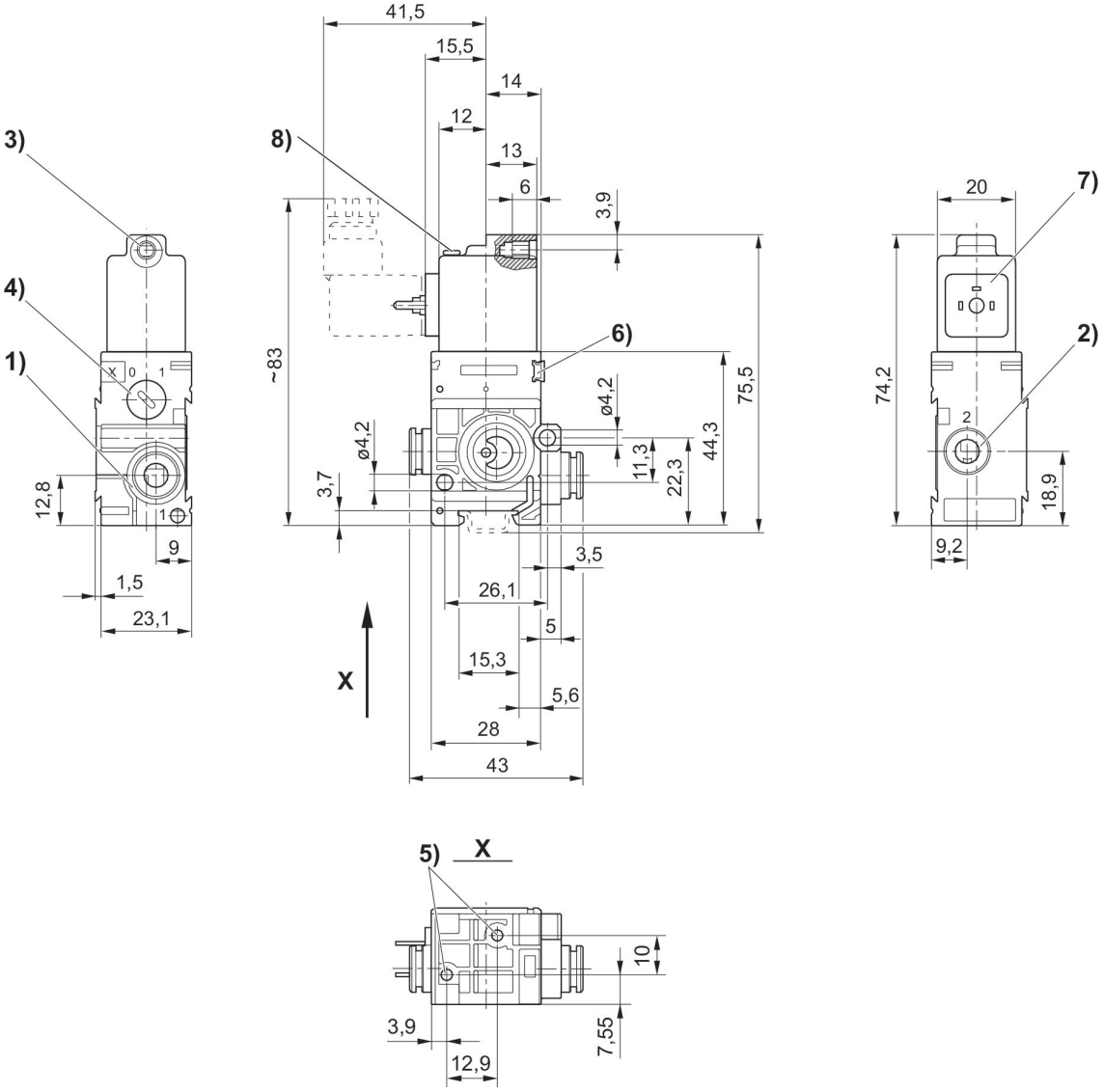

1) Attacco 1 2) Attacco 2 3) Attacco 3 Ø centrale per M5 4) Azionamento manuale 5) Foro cieco profondità 6 per vite autofilettante 3,5 6) Possibilità di fissaggio per targhetta 7) Bobina orientabile di 180° 8) LED

Valvola 3/2, Serie 589, valvola singola, NC

Azionamento: elettrico
Larghezza della bobina: 20 mm
Conexión eléctrica 2, grandezza filettatura: ISO 15217, forma C
Tipo di raccordo aria compressa: Raccordo ad innesto
scarico raccordo aria compressa: Ø 8x1
Funzione valvola: NC
Rapporto d'inserzione: 100 %
Tipo: valvola a magnete
Temperatura ambiente min.: -15 °C
Temperatura ambiente max.: 50 °C
Pressione di esercizio min.: 3 bar
Pressione di esercizio max: 8 bar

Esecu-zione	Tipo	Princi-pio di commu-tazione	Attac-co aria com-pressa ingresso	attac-co aria com-pressa uscita	scarico raccor-do aria com-pressa	Tensio-ne di esercizio	Tolleran-za di tensio-ne DC	Pilo-taggio	Aziona-mento manuale	LED	Codice
NC	valvola singola	3/2, con ritorno a molla	Ø 6x1	Ø 6x1	Ø 8x1	12 V DC	-10 % / +10 %	interno	a riten-zione		5894400210
NC	valvola singola	3/2, con ritorno a molla	Ø 6x1	Ø 6x1	Ø 8x1	24 V DC	-10 % / +10 %	interno	a riten-zione		5894400220
NC	valvola singola	3/2, con ritorno a molla	Ø 6x1	Ø 6x1	Ø 8x1	24 V DC	-10 % / +10 %	interno	a riten-zione	Rosso	5894400620
NC	valvola singola	3/2, con ritorno a molla	Ø 6x1	Ø 6x1	Ø 8x1	24 V AC		interno	a riten-zione		5894405220
NC	valvola singola	3/2, con ritorno a molla	Ø 6x1	Ø 6x1	Ø 8x1	110 V AC		interno	a riten-zione		5894405270
NC	valvola singola	3/2, con ritorno a molla	Ø 6x1	Ø 6x1	Ø 8x1	230 V AC		interno	a riten-zione		5894405280
NC	valvola singola	3/2, con ritorno a molla	Ø 6x1	Ø 6x1	Ø 8x1	230 V AC		interno	a riten-zione	Rosso	5894405680
NC	valvola singola	3/2, con ritorno a molla	Ø 8x1	Ø 8x1	Ø 8x1	12 V DC	-10 % / +10 %	interno	a riten-zione		5894600210
NC	valvola singola	3/2, con ritorno a molla	Ø 8x1	Ø 8x1	Ø 8x1	24 V DC	-10 % / +10 %	interno	a riten-zione		5894600220
NC	valvola singola	3/2, con ritorno a molla	Ø 8x1	Ø 8x1	Ø 8x1	24 V DC	-10 % / +10 %	interno	a riten-zione	Rosso	5894600620
NC	valvola singola	3/2, con ritorno a molla	Ø 8x1	Ø 8x1	Ø 8x1	24 V AC		interno	a riten-zione		5894605220
NC	valvola singola	3/2, con ritorno a molla	Ø 8x1	Ø 8x1	Ø 8x1	110 V AC		interno	a riten-zione		5894605270
NC	valvola singola	3/2, con ritorno a molla	Ø 8x1	Ø 8x1	Ø 8x1	230 V AC		interno	a riten-zione		5894605280

Esecu-zione	Tipo	Princi-pio di commu-tazione	Attac-co aria com-pressa ingresso	attac-co aria com-pressa uscita	scarico raccor-do aria com-pressa	Tensio-ne di esercizio	Tolleran-za di tensio-ne DC	Pilo-taggio	Aziona-mento manuale	LED	Codice
NC	valvola singola	3/2, con ritorno a molla	Ø 8x1	Ø 8x1	Ø 8x1	230 V AC		interno	a riten-zione	Rosso	5894605680

Dimensioni

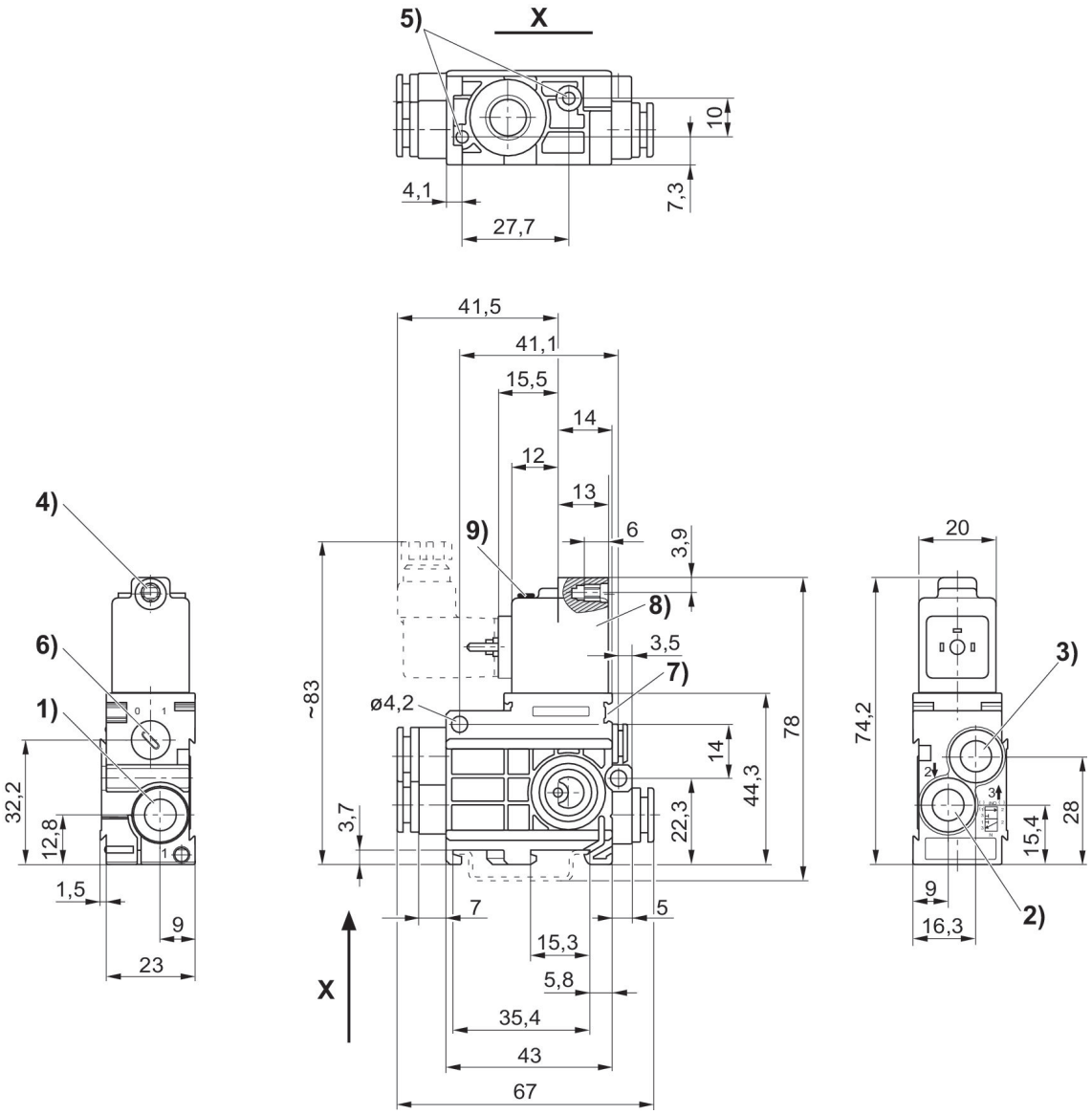

1) attacco 1 2) attacco 2 3) attacco 3 4) Ø centrale per M 5 5) foro cieco profondità 6 per vite autofilettante 3,5 6) azionamento manuale 7) Valvola pilota 8) bobina orientabile di 180°

Valvola 3/2, Serie 589, NC, pilotaggio esterno

Azionamento: elettrico
Larghezza della bobina: 20 mm
Conexión eléctrica 2, grandezza filettatura: ISO 15217, forma C
Tipo di raccordo aria compressa: Raccordo ad innesto
scarico raccordo aria compressa: Ø 8x1
pressione di pilotaggio min.: 3 bar
Pressione di pilotaggio max.: 10 bar
Funzione valvola: NC
Rapporto d'inserzione: 100 %
Tipo: valvola a magnete
Temperatura ambiente min.: -15 °C
Temperatura ambiente max.: 50 °C
Pressione di esercizio min.: 0.5 bar
Pressione di esercizio max: 8 bar

Esecu-zione	Tipo	Princi-pio di commu-tazione	Attac-co aria com-pres-sa in-gresso	attacco aria com-pressa uscita	scarico raccor-do aria com-pressa	Tensio-ne di eser-cizio	Tolle-ranza di tensio-ne DC	pressio-ne di pilotag-gio min. [bar]	Pres-sione di pilo-taggio max. [bar]	Pilo-taggio	LED	Codice
NC	valvola singola	3/2, con ritorno a molla	Ø 6x1	Ø 6x1	Ø 8x1	12 V DC	-10 % / +10 %	3	10	esterno		5894470210
NC	valvola singola	3/2, con ritorno a molla	Ø 6x1	Ø 6x1	Ø 8x1	24 V DC	-10 % / +10 %	3	10	esterno		5894470220
NC	valvola singola	3/2, con ritorno a molla	Ø 6x1	Ø 6x1	Ø 8x1	24 V DC	-10 % / +10 %	3	10	esterno	Rosso	5894470620
NC	valvola singola	3/2, con ritorno a molla	Ø 6x1	Ø 6x1	Ø 8x1	24 V AC		3	10	esterno		5894475220
NC	valvola singola	3/2, con ritorno a molla	Ø 6x1	Ø 6x1	Ø 8x1	110 V AC		3	10	esterno		5894475270
NC	valvola singola	3/2, con ritorno a molla	Ø 6x1	Ø 6x1	Ø 8x1	230 V AC		3	10	esterno		5894475280
NC	valvola singola	3/2, con ritorno a molla	Ø 6x1	Ø 6x1	Ø 8x1	230 V AC		3	10	esterno	Rosso	5894475680
NC	valvola singola	3/2, con ritorno a molla	Ø 8x1	Ø 8x1	Ø 8x1	12 V DC	-10 % / +10 %	3	10	esterno		5894670210
NC	valvola singola	3/2, con ritorno a molla	Ø 8x1	Ø 8x1	Ø 8x1	24 V DC	-10 % / +10 %	3	10	esterno		5894670220
NC	valvola singola	3/2, con ritorno a molla	Ø 8x1	Ø 8x1	Ø 8x1	24 V DC	-10 % / +10 %	3	10	esterno	Rosso	5894670620
NC	valvola singola	3/2, con ritorno a molla	Ø 8x1	Ø 8x1	Ø 8x1	24 V AC		3	10	esterno		5894675220
NC	valvola singola	3/2, con ritorno a molla	Ø 8x1	Ø 8x1	Ø 8x1	110 V AC		3	10	esterno		5894675270

Esecuzione	Tipo	Principio di commutazione	Attacco aria compressa ingresso	attacco aria compressa uscita	scarico raccordo aria compressa	Tensione di esercizio	Tolleranza di tensione DC	pressione di pilotaggio min. [bar]	Pressione di pilotaggio max. [bar]	Pilotaggio	LED	Codice
NC	valvola singola	3/2, con ritorno a molla	Ø 8x1	Ø 8x1	Ø 8x1	230 V AC		3	10	esterno		5894675280
NC	valvola singola	3/2, con ritorno a molla	Ø 8x1	Ø 8x1	Ø 8x1	230 V AC		3	10	esterno	Rosso	5894675680

Dimensioni

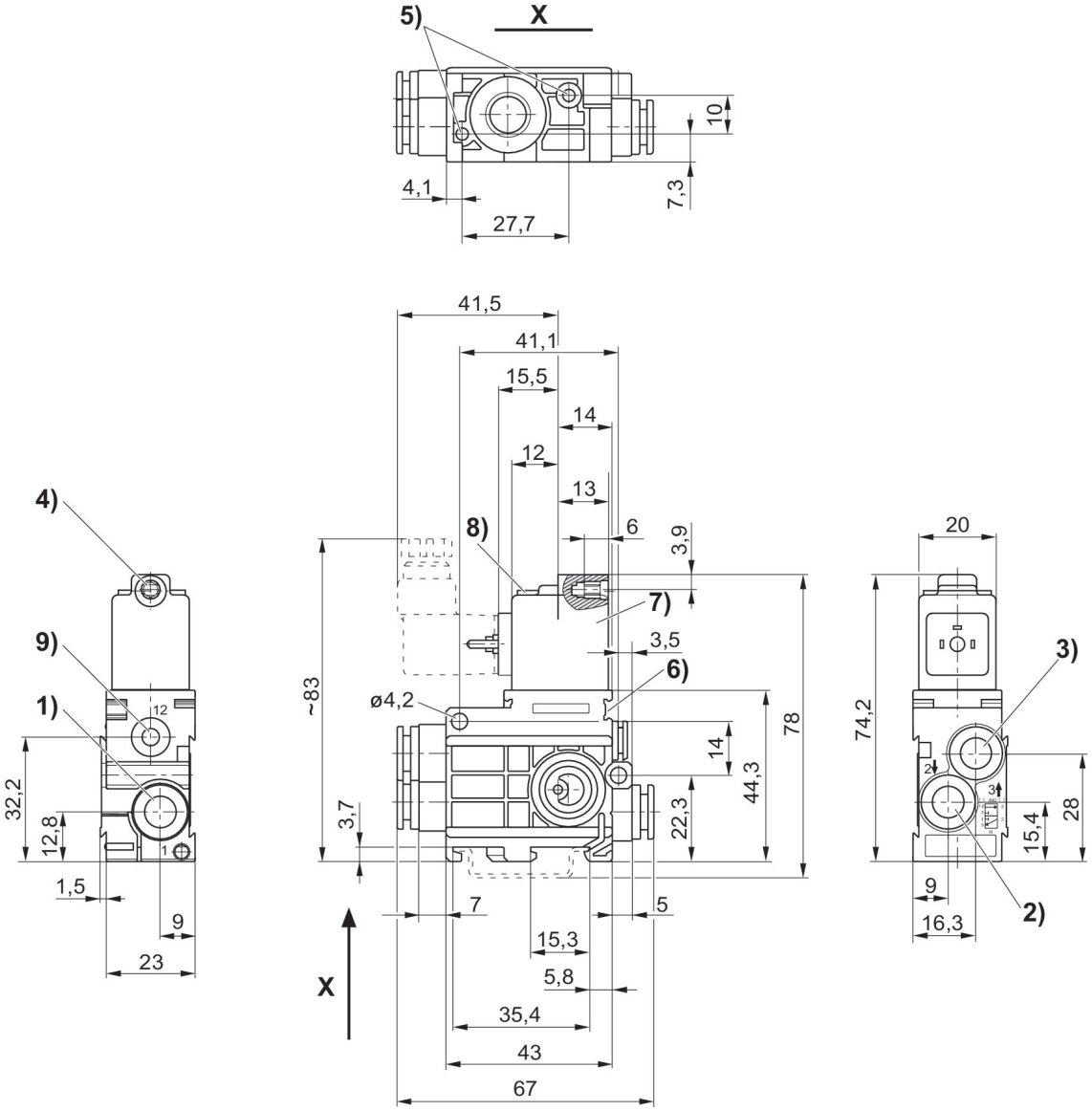

1) attacco 1 2) attacco 2 3) attacco 3 4) Ø centrale per M 5 5) foro cieco profondità 6 per vite autofilettante 3,5 6) possibilità di fissaggio per targhetta 7) bobina orientabile di 180° 8) LED 9) attacco 12

Valvola 3/2, Serie 589, valvola singola, NO

Azionamento: elettrico
Larghezza della bobina: 20 mm
Conexión eléctrica 2, grandezza filettatura: ISO 15217, forma C
Tipo di raccordo aria compressa: Raccordo ad innesto
scarico raccordo aria compressa: Ø 8x1
Funzione valvola: NO
Rapporto d'inserzione: 100 %
Tipo: valvola a magnete
Temperatura ambiente min.: -15 °C
Temperatura ambiente max.: 50 °C
Pressione di esercizio min.: 3 bar
Pressione di esercizio max: 8 bar

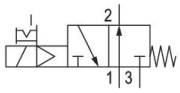

Esecu-zione	Tipo	Princi-pio di commu-tazione	Attac-co aria com-pressa ingresso	attac-co aria com-pressa uscita	scarico raccor-do aria com-pressa	Tensio-ne di esercizio	Tolleran-za di tensio-ne DC	Pilo-taggio	Aziona-mento manuale	LED	Codice
NO	valvola singola	3/2, con ritorno a molla	Ø 6x1	Ø 6x1	Ø 8x1	12 V DC	-10 % / +10 %	interno	a riten-zione		5894410210
NO	valvola singola	3/2, con ritorno a molla	Ø 6x1	Ø 6x1	Ø 8x1	24 V DC	-10 % / +10 %	interno	a riten-zione		5894410220
NO	valvola singola	3/2, con ritorno a molla	Ø 6x1	Ø 6x1	Ø 8x1	24 V DC	-10 % / +10 %	interno	a riten-zione	Rosso	5894410620
NO	valvola singola	3/2, con ritorno a molla	Ø 6x1	Ø 6x1	Ø 8x1	24 V AC		interno	a riten-zione		5894415220
NO	valvola singola	3/2, con ritorno a molla	Ø 6x1	Ø 6x1	Ø 8x1	110 V AC		interno	a riten-zione		5894415270
NO	valvola singola	3/2, con ritorno a molla	Ø 6x1	Ø 6x1	Ø 8x1	230 V AC		interno	a riten-zione		5894415280
NO	valvola singola	3/2, con ritorno a molla	Ø 6x1	Ø 6x1	Ø 8x1	230 V AC		interno	a riten-zione	Rosso	5894415680
NO	valvola singola	3/2, con ritorno a molla	Ø 8x1	Ø 8x1	Ø 8x1	12 V DC	-10 % / +10 %	interno	a riten-zione		5894610210
NO	valvola singola	3/2, con ritorno a molla	Ø 8x1	Ø 8x1	Ø 8x1	24 V DC	-10 % / +10 %	interno	a riten-zione		5894610220
NO	valvola singola	3/2, con ritorno a molla	Ø 8x1	Ø 8x1	Ø 8x1	24 V DC	-10 % / +10 %	interno	a riten-zione	Rosso	5894610620
NO	valvola singola	3/2, con ritorno a molla	Ø 8x1	Ø 8x1	Ø 8x1	24 V AC		interno	a riten-zione		5894615220
NO	valvola singola	3/2, con ritorno a molla	Ø 8x1	Ø 8x1	Ø 8x1	110 V AC		interno	a riten-zione		5894615270

Esecu-zione	Tipo	Princi-pio di commu-tazione	Attac-co aria com-pressa ingresso	attac-co aria com-pressa uscita	scarico raccor-do aria com-pressa	Tensio-ne di esercizio	Tolleran-za di tensio-ne DC	Pilo-taggio	Aziona-mento manuale	LED	Codice
NO	valvola singola	3/2, con ritorno a molla	Ø 8x1	Ø 8x1	Ø 8x1	230 V AC		interno	a riten-zione		5894615280
NO	valvola singola	3/2, con ritorno a molla	Ø 8x1	Ø 8x1	Ø 8x1	230 V AC		interno	a riten-zione	Rosso	5894615680

Dimensioni

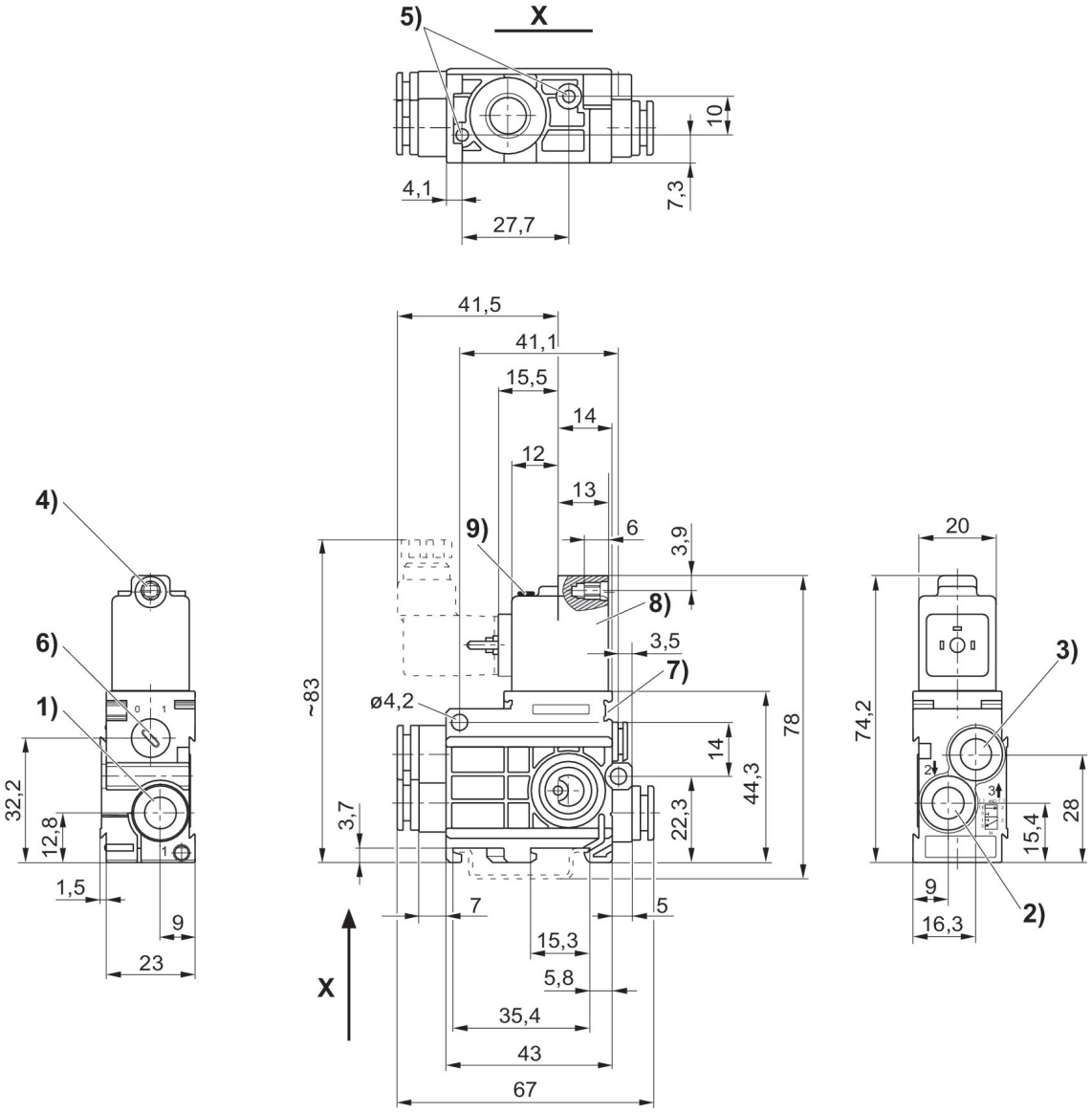

1) attacco 1 2) attacco 2 3) attacco 3 4) Ø centrale per M 5 5) foro cieco profondità 6 per vite autofilettante 3,5 6) azionamento manuale 7) Valvola pilota 8) bobina orientabile di 180°

Valvola 3/2, Serie 589, NO, pilotaggio esterno

Azionamento: elettrico
Larghezza della bobina: 20 mm
Conexión eléctrica 2, grandezza filettatura: ISO 15217, forma C
Tipo di raccordo aria compressa: Raccordo ad innesto
scarico raccordo aria compressa: Ø 8x1
pressione di pilotaggio min.: 3 bar
Pressione di pilotaggio max.: 10 bar
Funzione valvola: NO
Rapporto d'inserzione: 100 %
Tipo: valvola a magnete
Temperatura ambiente min.: -15 °C
Temperatura ambiente max.: 50 °C
Pressione di esercizio min.: 0.5 bar
Pressione di esercizio max: 8 bar

Esecu-zione	Tipo	Princi-pio di commu-tazione	Attac-co aria com-pres-sa in-gresso	attacco aria com-pressa uscita	scarico raccor-do aria com-pressa	Tensio-ne di eser-cizio	Tolle-ranza di tensio-ne DC	pressio-ne di pilotag-gio min. [bar]	Pres-sione di pilo-taggio max. [bar]	Pilo-taggio	LED	Codice
NO	valvola singola	3/2, con ritorno a molla	Ø 8x1	Ø 8x1	Ø 8x1	12 V DC	-10 % / +10 %	3	10	esterno		5894620210
NO	valvola singola	3/2, con ritorno a molla	Ø 8x1	Ø 8x1	Ø 8x1	24 V DC	-10 % / +10 %	3	10	esterno		5894620220
NO	valvola singola	3/2, con ritorno a molla	Ø 8x1	Ø 8x1	Ø 8x1	24 V DC	-10 % / +10 %	3	10	esterno	Rosso	5894620620
NO	valvola singola	3/2, con ritorno a molla	Ø 8x1	Ø 8x1	Ø 8x1	24 V AC		3	10	esterno		5894625220
NO	valvola singola	3/2, con ritorno a molla	Ø 8x1	Ø 8x1	Ø 8x1	110 V AC		3	10	esterno		5894625270
NO	valvola singola	3/2, con ritorno a molla	Ø 8x1	Ø 8x1	Ø 8x1	230 V AC		3	10	esterno		5894625280
NO	valvola singola	3/2, con ritorno a molla	Ø 8x1	Ø 8x1	Ø 8x1	230 V AC		3	10	esterno	Rosso	5894625680
NO	valvola singola	3/2, con ritorno a molla	Ø 6x1	Ø 6x1	Ø 8x1	12 V DC	-10 % / +10 %	3	10	esterno		5894420210
NO	valvola singola	3/2, con ritorno a molla	Ø 6x1	Ø 6x1	Ø 8x1	24 V DC	-10 % / +10 %	3	10	esterno		5894420220
NO	valvola singola	3/2, con ritorno a molla	Ø 6x1	Ø 6x1	Ø 8x1	24 V DC	-10 % / +10 %	3	10	esterno	Rosso	5894420620
NO	valvola singola	3/2, con ritorno a molla	Ø 6x1	Ø 6x1	Ø 8x1	24 V AC		3	10	esterno		5894425220
NO	valvola singola	3/2, con ritorno a molla	Ø 6x1	Ø 6x1	Ø 8x1	110 V AC		3	10	esterno		5894425270

Esecuzione	Tipo	Principio di commutazione	Attacco aria compressa ingresso	attacco aria compressa uscita	scarico raccordo aria compressa	Tensione di esercizio	Tolleranza di tensione DC	pressione di pilotaggio min. [bar]	Pressione di pilotaggio max. [bar]	Pilotaggio	LED	Codice
NO	valvola singola	3/2, con ritorno a molla	Ø 6x1	Ø 6x1	Ø 8x1	230 V AC		3	10	esterno		5894425280
NO	valvola singola	3/2, con ritorno a molla	Ø 6x1	Ø 6x1	Ø 8x1	230 V AC		3	10	esterno	Rosso	5894425680

Dimensioni

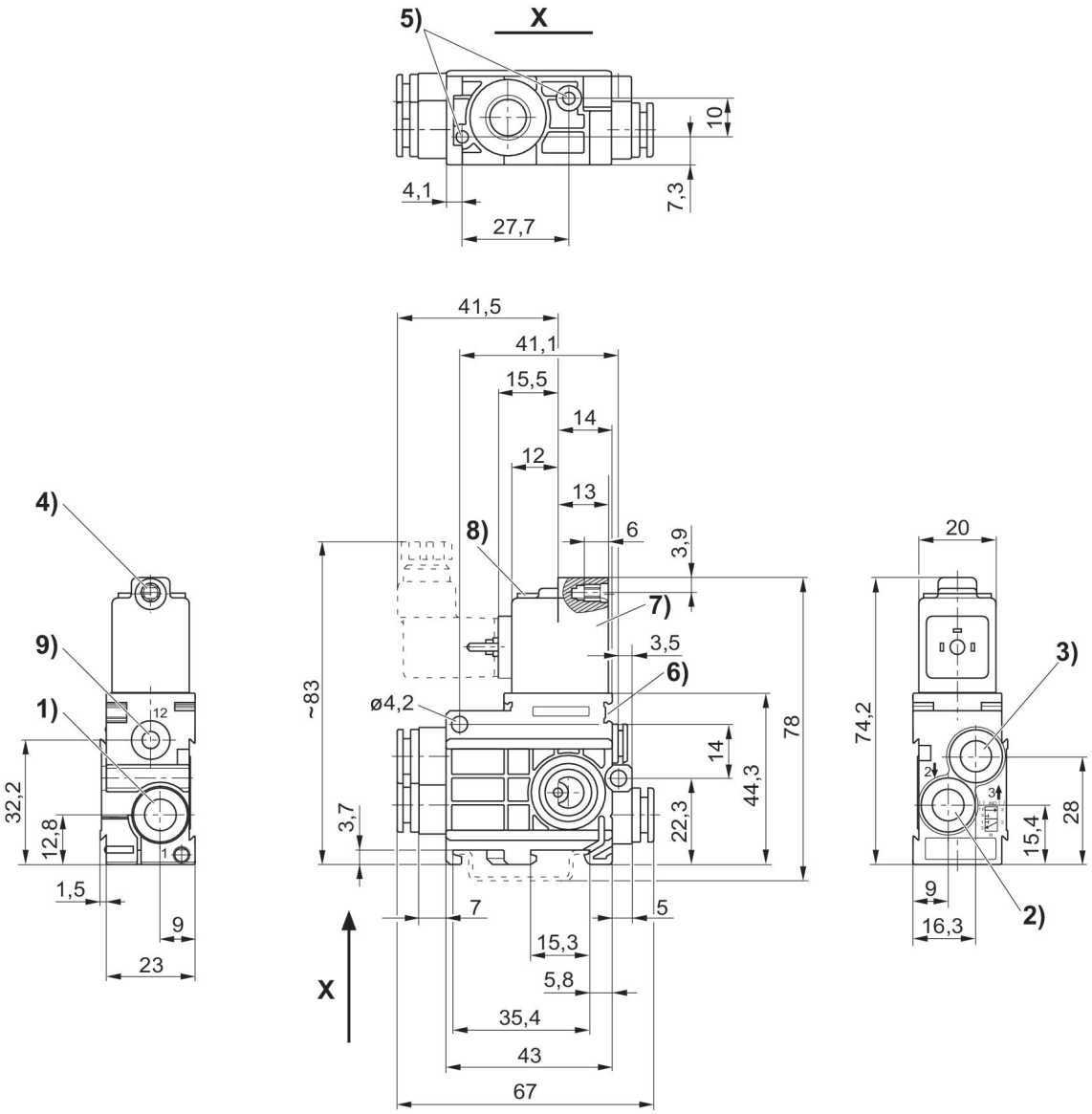

1) attacco 1 2) attacco 2 3) attacco 3 4) Ø centrale per M 5 5) foro cieco profondità 6 per vite autofilettante 3,5 6) possibilità di fissaggio per targhetta 7) bobina orientabile di 180° 8) LED 9) attacco 12

Valvola 5/2, Serie 589

Azionamento: elettrico
Larghezza della bobina: 20 mm
Conexión eléctrica 2, grandezza filettatura: ISO 15217, forma C
Tipo di raccordo aria compressa: Raccordo ad innesto
scarico raccordo aria compressa: Ø 8x1
Rapporto d'inserzione: 100 %
Tipo: valvola a magnete
Temperatura ambiente min.: -15 °C
Temperatura ambiente max.: 50 °C
Pressione di esercizio min.: 3 bar
Pressione di esercizio max: 8 bar

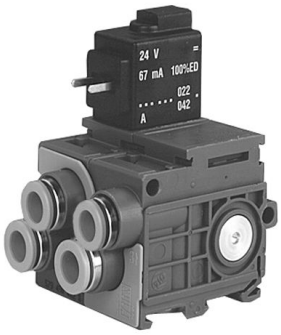

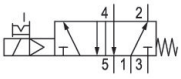

Esecu-zione	Tipo	Princi-pio di commu-tazione	Attac-co aria com-pressa ingresso	attac-co aria com-pressa uscita	scarico raccor-do aria com-pressa	Tensio-ne di esercizio	Tolleran-za di tensio-ne DC	Pilo-taggio	Aziona-mento manuale	LED	Codice
NO	valvola singola	3/2, con ritorno a molla	Ø 6x1	Ø 6x1	Ø 8x1	12 V DC	-10 % / +10 %	interno	a riten-zione		5894700210
NO	valvola singola	3/2, con ritorno a molla	Ø 6x1	Ø 6x1	Ø 8x1	24 V DC	-10 % / +10 %	interno	a riten-zione		5894700220
NO	valvola singola	3/2, con ritorno a molla	Ø 6x1	Ø 6x1	Ø 8x1	24 V DC	-10 % / +10 %	interno	a riten-zione	Rosso	5894700620
NO	valvola singola	3/2, con ritorno a molla	Ø 6x1	Ø 6x1	Ø 8x1	24 V AC		interno	a riten-zione		5894705220
NO	valvola singola	3/2, con ritorno a molla	Ø 6x1	Ø 6x1	Ø 8x1	110 V AC		interno	a riten-zione		5894705270
NO	valvola singola	3/2, con ritorno a molla	Ø 6x1	Ø 6x1	Ø 8x1	230 V AC		interno	a riten-zione		5894705280
NO	valvola singola	3/2, con ritorno a molla	Ø 6x1	Ø 6x1	Ø 8x1	230 V AC		interno	a riten-zione	Rosso	5894705680
NO	valvola singola	3/2, con ritorno a molla	Ø 8x1	Ø 8x1	Ø 8x1	12 V DC	-10 % / +10 %	interno	a riten-zione		5894900210
NO	valvola singola	3/2, con ritorno a molla	Ø 8x1	Ø 8x1	Ø 8x1	24 V DC	-10 % / +10 %	interno	a riten-zione		5894900220
NO	valvola singola	3/2, con ritorno a molla	Ø 8x1	Ø 8x1	Ø 8x1	24 V DC	-10 % / +10 %	interno	a riten-zione	Rosso	5894900620
NO	valvola singola	3/2, con ritorno a molla	Ø 8x1	Ø 8x1	Ø 8x1	24 V AC		interno	a riten-zione		5894905220
NO	valvola singola	3/2, con ritorno a molla	Ø 8x1	Ø 8x1	Ø 8x1	110 V AC		interno	a riten-zione		5894905270

Esecu-zione	Tipo	Princi-pio di commu-tazione	Attac-co aria com-pressa ingresso	attac-co aria com-pressa uscita	scarico raccor-do aria com-pressa	Tensio-ne di esercizio	Tolleran-za di tensio-ne DC	Pilo-taggio	Aziona-mento manuale	LED	Codice
NO	valvola singola	3/2, con ritorno a molla	Ø 8x1	Ø 8x1	Ø 8x1	230 V AC		interno	a riten-zione		5894905280
NO	valvola singola	3/2, con ritorno a molla	Ø 8x1	Ø 8x1	Ø 8x1	230 V AC		interno	a riten-zione	Rosso	5894905680

Dimensioni

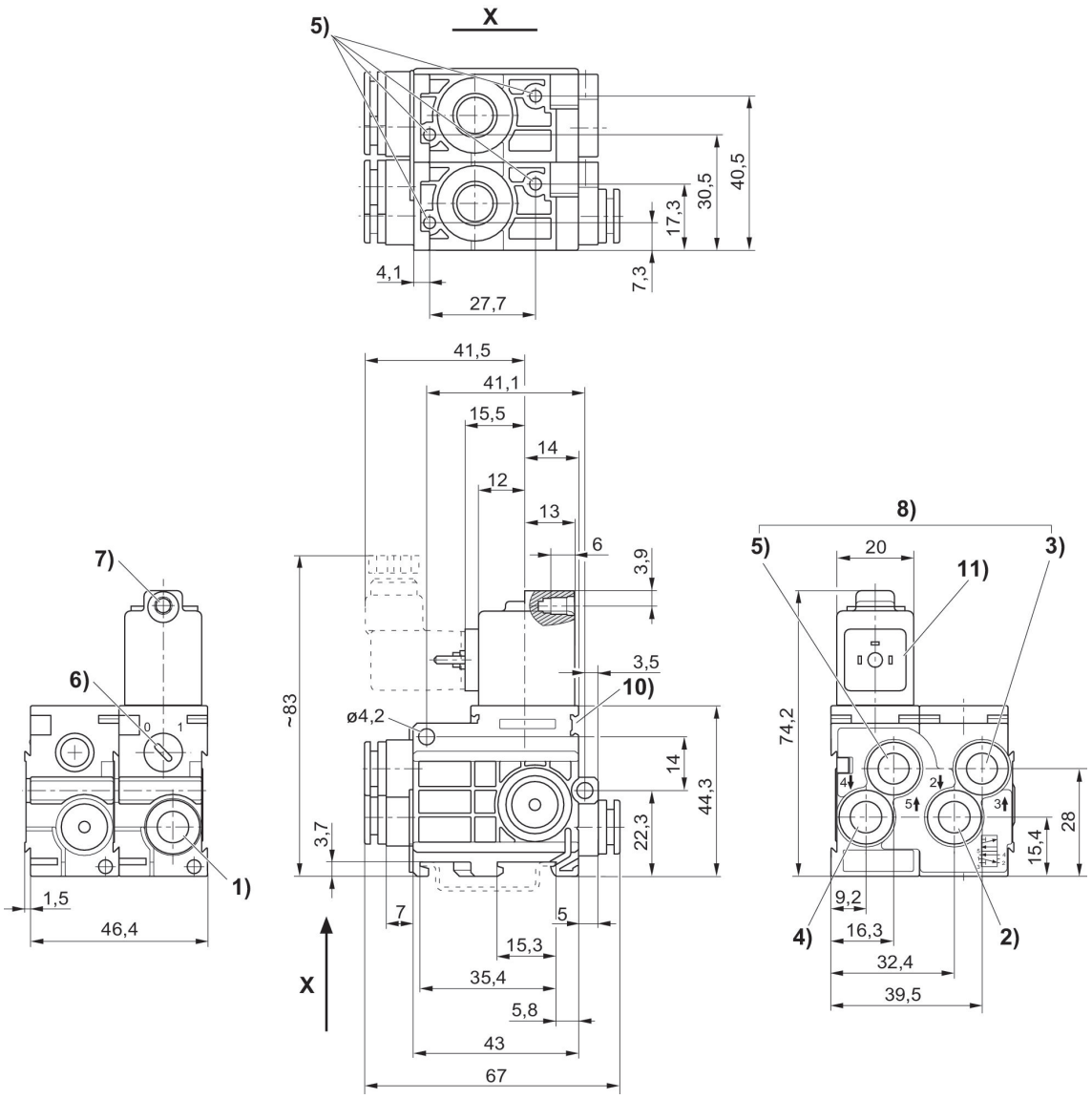

1) attacco 1 2) attacco 2 3) attacco 3 4) attacco 4 5) attacco 5 6) azionamento manuale 7) Ø centrale per M 5 8) lo scarico può essere strozzato 9) profondità 6 per vite autofilettante 3,5 10) fissaggio per targhetta 11) bobina orientabile di 180°

Valvola 3/2, Serie 589, valvola singola, NC

Azionamento: elettrico
Larghezza della bobina: 20 mm
Conexión eléctrica 2, grandezza filettatura: ISO 15217, forma C
Tipo di raccordo aria compressa: Raccordo ad innesto
scarico raccordo aria compressa: Ø 8x1
Funzione valvola: NC
Rapporto d'inserzione: 100 %
Tipo: valvola a magnete
Temperatura ambiente min.: -15 °C
Temperatura ambiente max.: 50 °C
Pressione di esercizio min.: 3 bar
Pressione di esercizio max: 8 bar

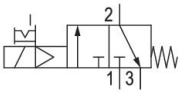

Esecu-zione	Tipo	Princi-pio di commu-tazione	Attacco aria com-pressa ingresso	attacco aria com-pressa uscita	scarico raccordo aria com-pressa	Tensio-ne di esercizio	Tolleran-za di ten-sione DC	Pilotaggio	Aziona-mento manuale	Codice
NC	valvola singola	3/2, con ritorno a molla	Ø 1/4″	Ø 1/4″	5/16″	12 V DC	-10 % / +10 %	interno	a ritenzio-ne	5894400310
NC	valvola singola	3/2, con ritorno a molla	Ø 1/4″	Ø 1/4″	5/16″	24 V DC	-10 % / +10 %	interno	a ritenzio-ne	5894400320
NC	valvola singola	3/2, con ritorno a molla	Ø 1/4″	Ø 1/4″	5/16″	24 V DC	-10 % / +10 %	interno	a ritenzio-ne	5894400720
NC	valvola singola	3/2, con ritorno a molla	Ø 1/4″	Ø 1/4″	5/16″	24 V DC	-10 % / +15 %	interno	a ritenzio-ne	5894405320
NC	valvola singola	3/2, con ritorno a molla	Ø 1/4″	Ø 1/4″	5/16″	110 V DC	-10 % / +15 %	interno	a ritenzio-ne	5894405370
NC	valvola singola	3/2, con ritorno a molla	Ø 1/4″	Ø 1/4″	5/16″	220 V DC	-10 % / +15 %	interno	a ritenzio-ne	5894405380
NC	valvola singola	3/2, con ritorno a molla	Ø 1/4″	Ø 1/4″	5/16″	220 V DC	-10 % / +15 %	interno	a ritenzio-ne	5894405780

Dimensioni in pollici

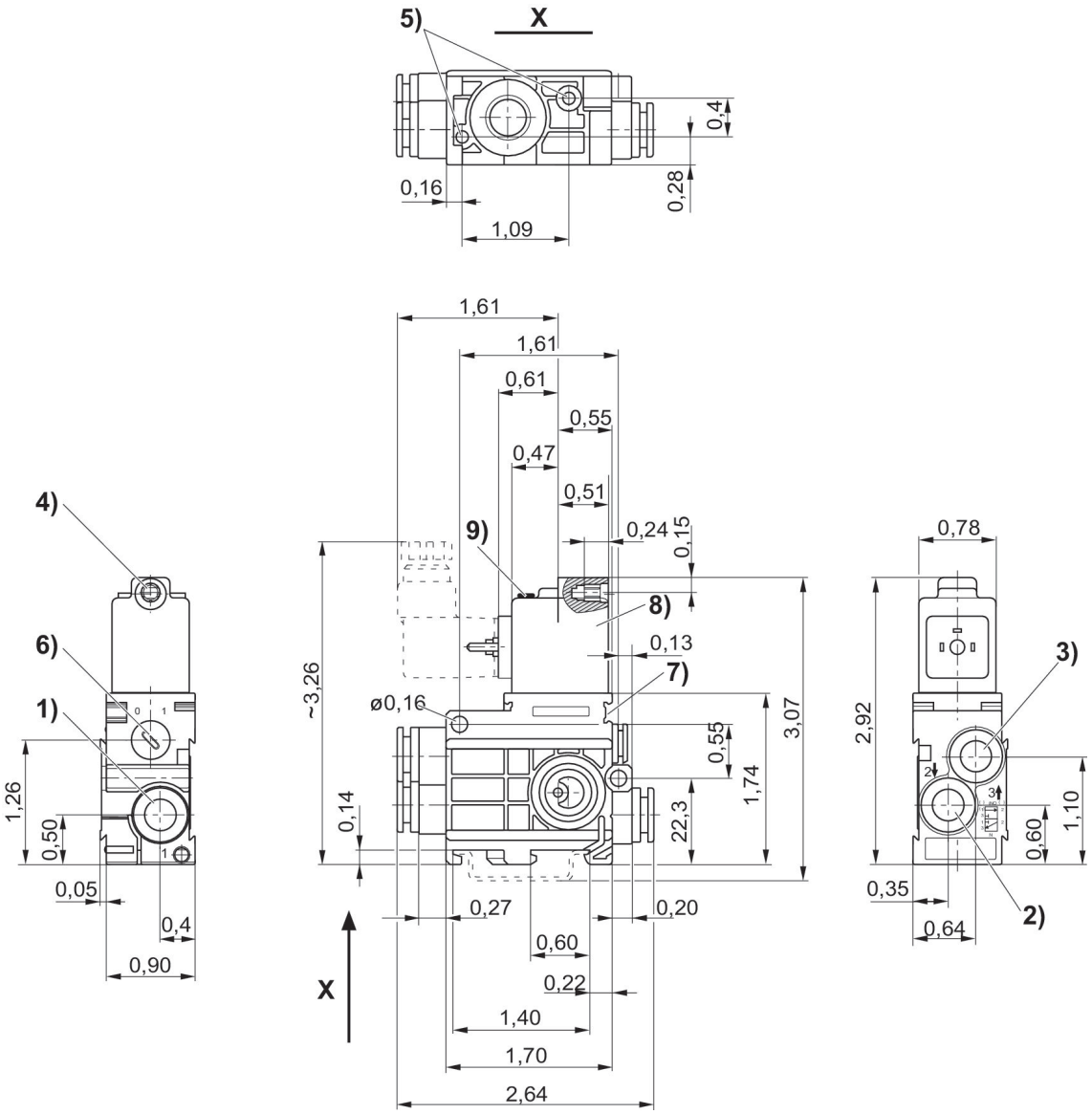

1) attacco 1 2) attacco 2 3) attacco 3 4) Ø centrale per M 5 5) foro cieco profondità 6 per vite autofilettante 3,5 6) azionamento manuale 7) Valvola pilota 8) bobina orientabile di 180°

Valvola 3/2, Serie 589, valvola singola, NO

Azionamento: elettrico
Larghezza della bobina: 20 mm
Conexión eléctrica 2, grandezza filettatura: ISO 15217, forma C
Tipo di raccordo aria compressa: Raccordo ad innesto
scarico raccordo aria compressa: Ø 8x1
Funzione valvola: NO
Rapporto d'inserzione: 100 %
Tipo: valvola a magnete
Temperatura ambiente min.: -15 °C
Temperatura ambiente max.: 50 °C
Pressione di esercizio min.: 3 bar
Pressione di esercizio max: 8 bar

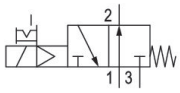

Esecu-zione	Tipo	Princi-pio di commu-tazione	Attac-co aria com-pressa ingresso	attac-co aria com-pressa uscita	scarico raccor-do aria com-pressa	Tensio-ne di esercizio	Tolleran-za di tensio-ne DC	Pilo-taggio	Aziona-mento manuale	LED	Codice
NO	valvola singola	3/2, con ritorno a molla	Ø 1/4″	Ø 1/4″	5/16″	12 V DC	-10 % / +10 %	interno	a riten-zione		5894410310
NO	valvola singola	3/2, con ritorno a molla	Ø 1/4″	Ø 1/4″	5/16″	24 V DC	-10 % / +10 %	interno	a riten-zione		5894410320
NO	valvola singola	3/2, con ritorno a molla	Ø 1/4″	Ø 1/4″	5/16″	24 V DC	-10 % / +10 %	interno	a riten-zione	Rosso	5894410720
NO	valvola singola	3/2, con ritorno a molla	Ø 1/4″	Ø 1/4″	5/16″	24 V AC		interno	a riten-zione		5894415320
NO	valvola singola	3/2, con ritorno a molla	Ø 1/4″	Ø 1/4″	5/16″	110 V AC		interno	a riten-zione		5894415370
NO	valvola singola	3/2, con ritorno a molla	Ø 1/4″	Ø 1/4″	5/16″	220 V AC		interno	a riten-zione		5894415380
NO	valvola singola	3/2, con ritorno a molla	Ø 1/4″	Ø 1/4″	5/16″	220 V AC		interno	a riten-zione	Rosso	5894415780

Dimensioni in pollici

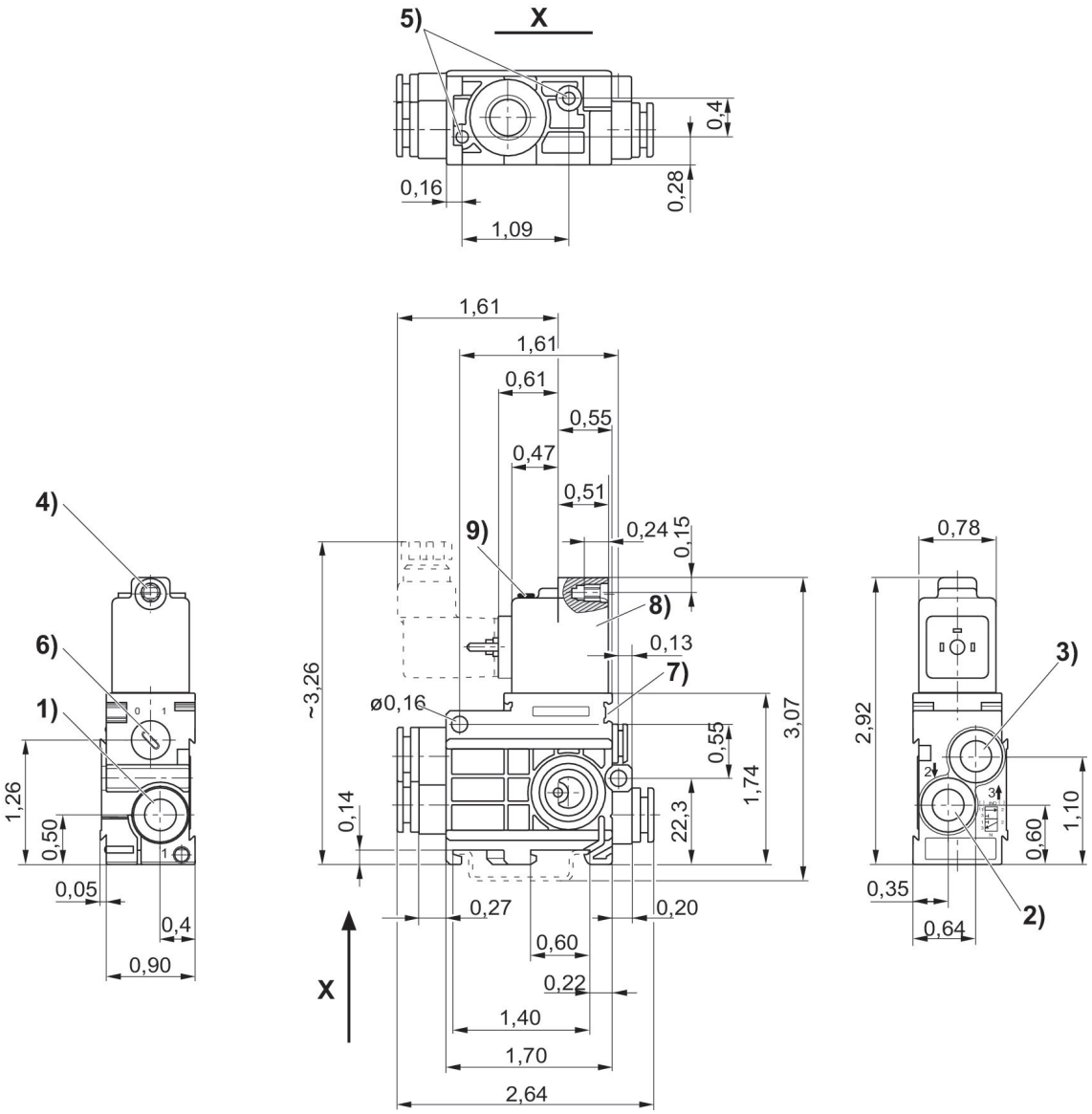

1) attacco 1 2) attacco 2 3) attacco 3 4) Ø centrale per M 5 5) foro cieco profondità 6 per vite autofilettante 3,5 6) azionamento manuale 7) Valvola pilota 8) bobina orientabile di 180°

Valvola 3/2, Serie 589, NO, pilotaggio esterno

Azionamento: elettrico
Larghezza della bobina: 20 mm
Conexión eléctrica 2, grandezza filettatura: ISO 15217, forma C
Tipo di raccordo aria compressa: Raccordo ad innesto
scarico raccordo aria compressa: Ø 8x1
pressione di pilotaggio min.: 3 bar
Pressione di pilotaggio max.: 10 bar
Funzione valvola: NO
Rapporto d'inserzione: 100 %
Tipo: valvola a magnete
Temperatura ambiente min.: -15 °C
Temperatura ambiente max.: 50 °C
Pressione di esercizio min.: 0.5 bar
Pressione di esercizio max: 8 bar

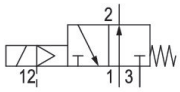

Esecu-zione	Tipo	Princi-pio di commu-tazione	Attac-co aria com-pres-sa in-gresso	attacco aria com-pressa uscita	scarico raccor-do aria com-pressa	Tensio-ne di eser-cizio	Tolle-ranza di tensio-ne DC	pressio-ne di pilotag-gio min. [bar]	Pres-sione di pilo-taggio max. [bar]	Pilo-taggio	LED	Codice
NO	valvola singola	3/2, con ritorno a molla	Ø 1/4″	Ø 1/4″	5/16″	12 V DC	-10 % / +10 %	3	10	esterno		5894420310
NO	valvola singola	3/2, con ritorno a molla	Ø 1/4″	Ø 1/4″	5/16″	24 V DC	-10 % / +10 %	3	10	esterno		5894420320
NO	valvola singola	3/2, con ritorno a molla	Ø 1/4″	Ø 1/4″	5/16″	24 V DC	-10 % / +10 %	3	10	esterno	Rosso	5894420720
NO	valvola singola	3/2, con ritorno a molla	Ø 1/4″	Ø 1/4″	5/16″	24 V AC		3	10	esterno		5894425320
NO	valvola singola	3/2, con ritorno a molla	Ø 1/4″	Ø 1/4″	5/16″	110 V AC		3	10	esterno		5894425370
NO	valvola singola	3/2, con ritorno a molla	Ø 1/4″	Ø 1/4″	5/16″	220 V AC		3	10	esterno		5894425380
NO	valvola singola	3/2, con ritorno a molla	Ø 1/4″	Ø 1/4″	5/16″	220 V AC		3	10	esterno	Rosso	5894425780

Dimensioni in pollici

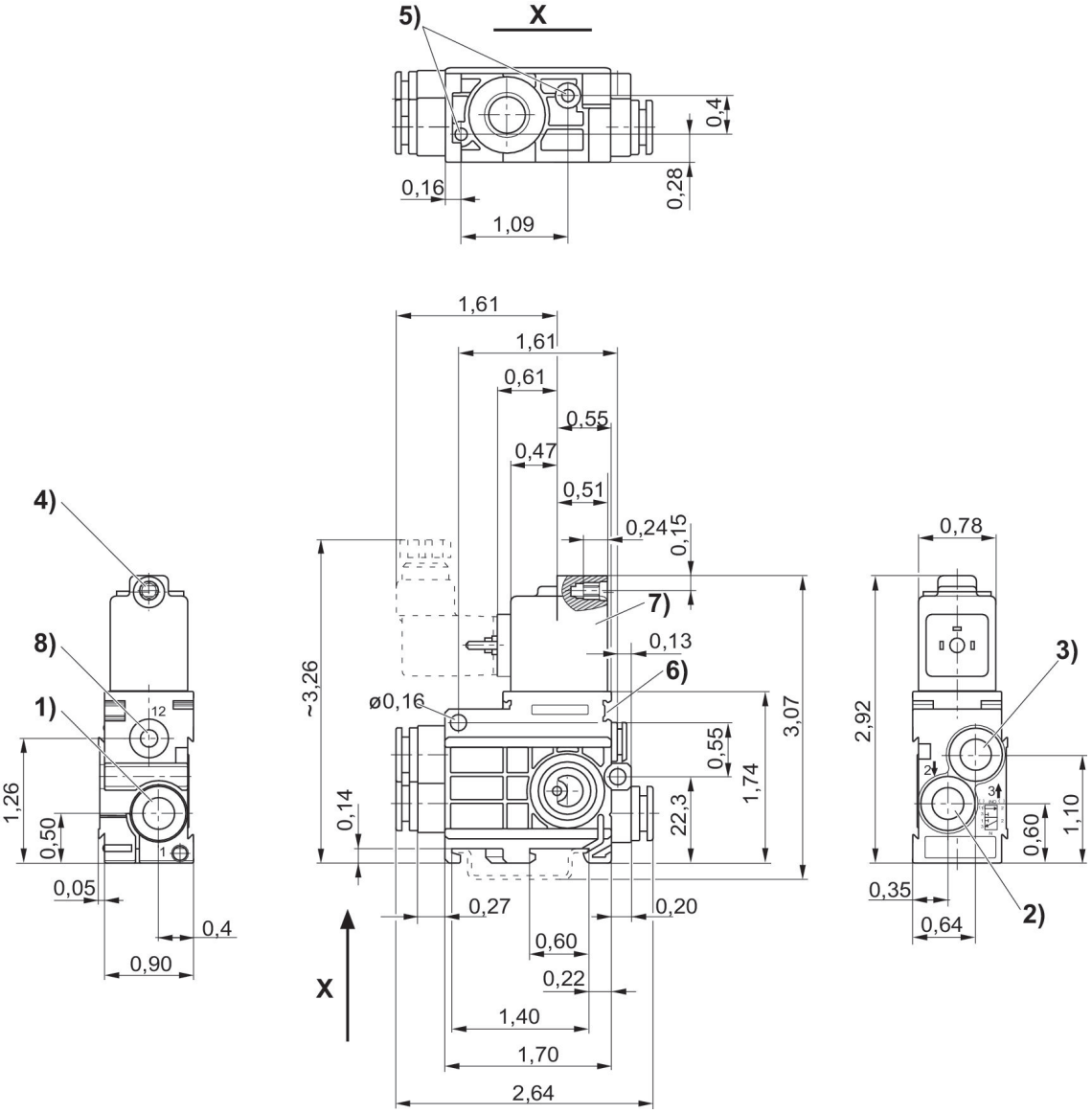

1) attacco 1 2) attacco 2 3) attacco 3 4) Ø centrale per M 5 5) foro cieco profondità 6 per vite autofilettante 3,5 6) possibilità di fissaggio per targhetta 7) bobina orientabile di 180° 8) attacco 12

Valvola 5/2, Serie 589

Azionamento: elettrico
Larghezza della bobina: 20 mm
Conexión eléctrica 2, grandezza filettatura: ISO 15217, forma C
Tipo di raccordo aria compressa: Raccordo ad innesto
scarico raccordo aria compressa: Ø 8x1
Rapporto d'inserzione: 100 %
Tipo: valvola a magnete
Temperatura ambiente min.: -15 °C
Temperatura ambiente max.: 50 °C
Pressione di esercizio min.: 3 bar
Pressione di esercizio max: 8 bar

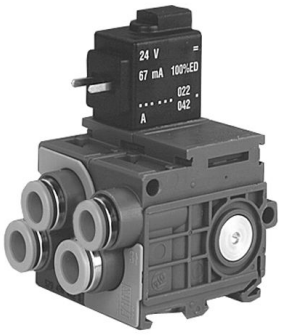

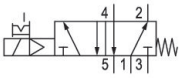

Tipo	Principio di commutazione	Attacco aria compressa ingresso	attacco aria compressa uscita	scarico raccordo aria compressa	Tensione di esercizio	Tolleranza di tensione DC	Pilotaggio	Azionamento manuale	LED	Codice
valvola singola	5/2, con ritorno a molla	Ø 1/4″	Ø 1/4″	5/16″	12 V DC	-10 % / +10 %	interno	a ritenzione		5894700310
valvola singola	5/2, con ritorno a molla	Ø 1/4″	Ø 1/4″	5/16″	24 V DC	-10 % / +10 %	interno	a ritenzione		5894700320
valvola singola	5/2, con ritorno a molla	Ø 1/4″	Ø 1/4″	5/16″	24 V DC	-10 % / +10 %	interno	a ritenzione	Rosso	5894700720
valvola singola	5/2, con ritorno a molla	Ø 1/4″	Ø 1/4″	5/16″	24 V AC		interno	a ritenzione		5894705320
valvola singola	5/2, con ritorno a molla	Ø 1/4″	Ø 1/4″	5/16″	110 V AC		interno	a ritenzione		5894705370
valvola singola	5/2, con ritorno a molla	Ø 1/4″	Ø 1/4″	5/16″	220 V AC		interno	a ritenzione		5894705380
valvola singola	5/2, con ritorno a molla	Ø 1/4″	Ø 1/4″	5/16″	220 V AC		interno	a ritenzione	Rosso	5894705780

Dimensioni in pollici

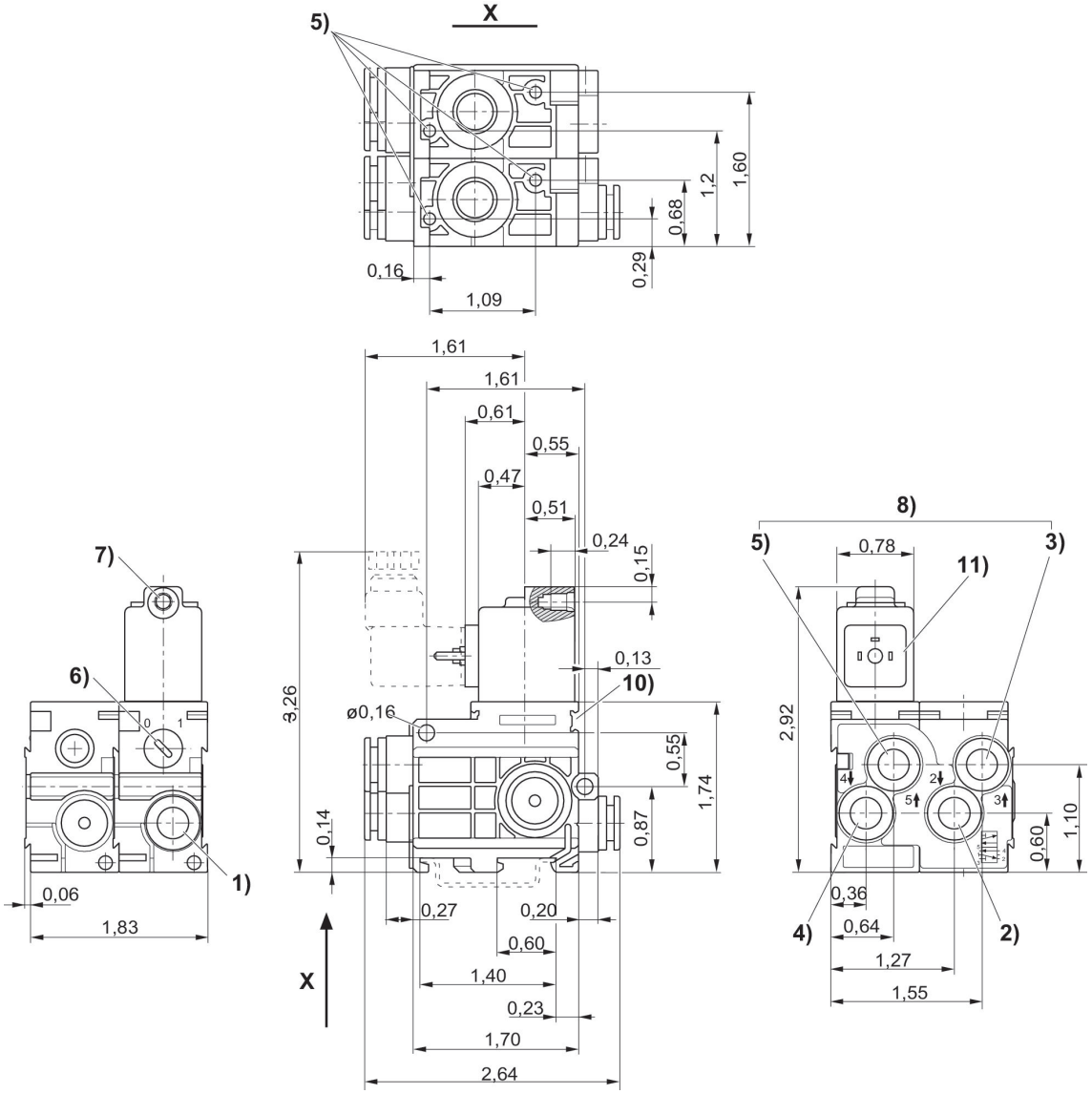

1) attacco 1 2) attacco 2 3) attacco 3 4) attacco 4 5) attacco 5 6) azionamento manuale 7) Ø centrale per M 5 8) lo scarico può essere strozzato 9) profondità 6 per vite autofilettante 3,5 10) fissaggio per targhetta 11) bobina orientabile di 180°

Valvola 3/2, Serie 589

Azionamento: pneumatico
pressione di pilotaggio min.: 3 bar
Tipo: valvola a magnete
Temperatura ambiente min.: -15 °C
Temperatura ambiente max.: 60 °C
Pressione di esercizio min.: 0.5 bar
Pressione di esercizio max: 8 bar

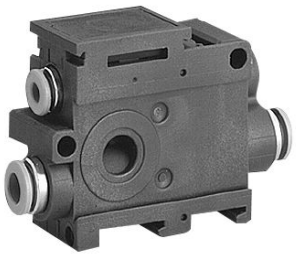

Esecuzione	Tipo	Attacco aria compressa ingresso	attacco aria compressa uscita	scarico raccordo aria compressa	pressione di pilotaggio min. [bar]	Codice
NC	valvola singola	Ø 6x1	Ø 6x1	Ø 8x1	3	5894400000
NC	valvola singola	Ø 8x1	Ø 8x1	Ø 8x1	3	5894600000
NO	valvola singola	Ø 6x1	Ø 6x1	Ø 8x1	3	5894400010
NO	valvola singola	Ø 8x1	Ø 8x1	Ø 8x1	3	5894600010

Dimensioni

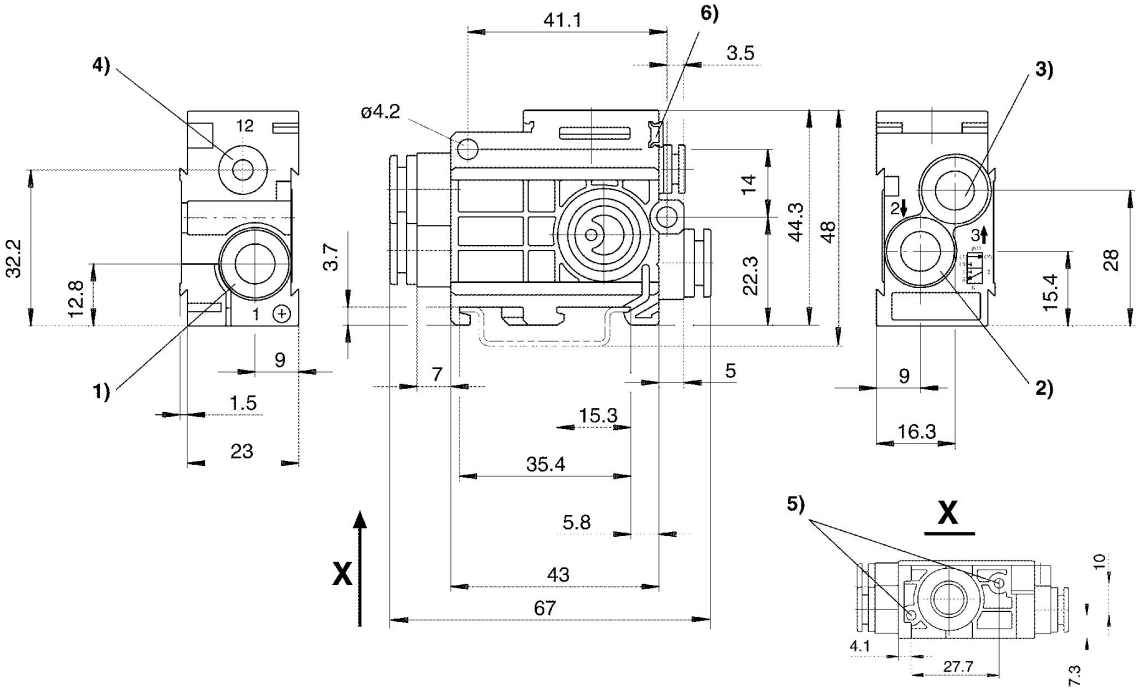

1) attacco 1 2) attacco 2 3) attacco 3 4) attacco 12 5) foro cieco profondità 6 per vite autofilettante 3,5 6) possibilità di fissaggio per targhetta

Valvola di registrazione, Serie CH02

Portata: 1300 l/min
Materiale silenziatore: polietilene
Temperatura ambiente min.: -25 °C
Temperatura ambiente max.: 60 °C
Pressione di esercizio min.: 0 bar
Pressione di esercizio max: 10 bar

ingresso	Portata [l/min]	Codice
Ø 8	1300	3341052010

Dimensioni

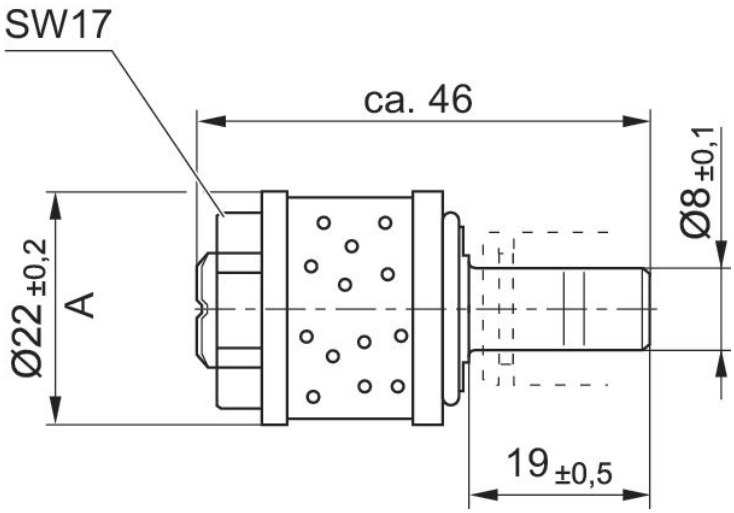

Connettore valvola, serie CON-VP, forma C, 300 V DC / 250 V AC

Conexión eléctrica 1, grandezza filettatura: EN 175301-803, forma C
Certificati: Dichiarazione di conformità CE UKCA
Temperatura ambiente min.: -40 °C
Temperatura ambiente max.: 90 °C

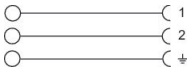

Tensione di esercizio	circuito di protezione	Corrente, max. [A]	occupazione dei contatti	Indicatore di stato LED	Cavo collegabile - Ø min. [mm]	Cavo collegabile - Ø max. [mm]	Codice
24 V AC/DC	Varistor	1.5	2+E	Verde	4	6	4402050330

Dimensioni

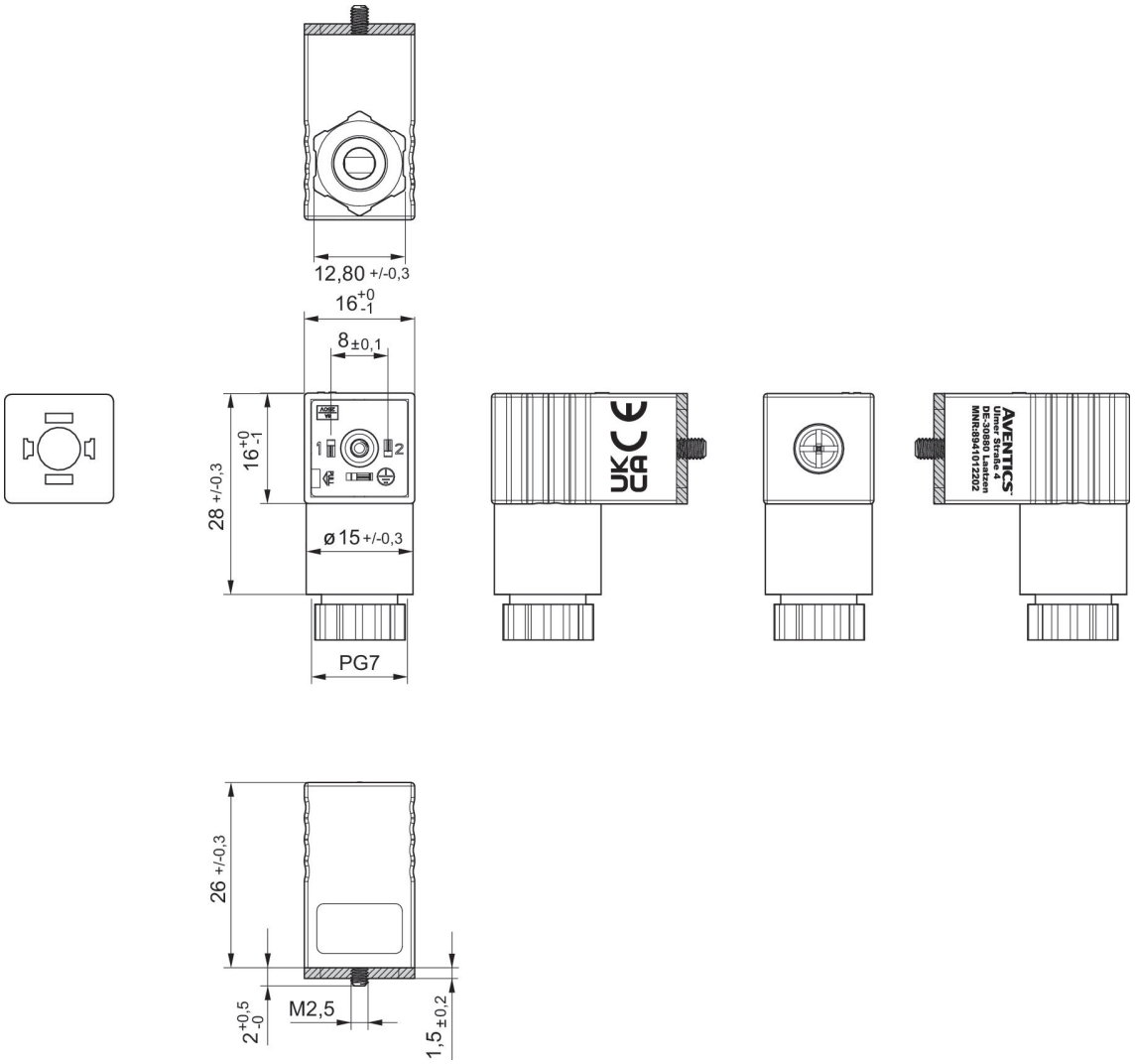

Guarnizione profilato

4402050330

Dimensioni

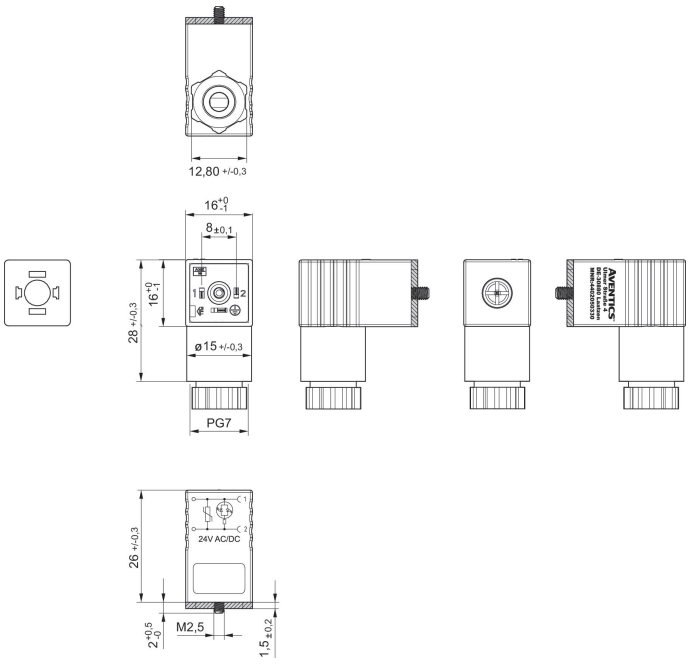

Guarnizione profilato

Connettore valvola, serie CON-VP, Inserto per boccole a 0°

Conexión eléctrica 1, grandezza filettatura: forma C
Temperatura ambiente min.: -20 °C
Temperatura ambiente max.: 80 °C

Tensione di esercizio	circuito di protezione	Corren-te, max. [A]	occupazione dei contatti	Indicatore di stato LED	Cavo-Ø [mm]	Lunghez-za cavo [m]	Codice
24 V AC/DC	Diodo Z	6	2+E	Giallo	5.9	3	1834484204
24 V AC/DC	Diodo Z	6	2+E	Giallo	5.9	3	1834484205
24 V AC/DC	Diodo Z	6	2+E	Giallo	5.9	5	1834484206
24 V AC/DC	Diodo Z	6	2+E	Giallo	5.9	5	1834484207
24 V AC/DC	Diodo Z	6	2+E	Giallo	5.9	10	1834484236
230 V AC/DC	Varistor	6	2+E	Giallo	5.9	3	1834484208
230 V AC/DC	Varistor	6	2+E	Giallo	5.9	3	1834484209
230 V AC/DC	Varistor	6	2+E	Giallo	5.9	5	1834484210
230 V AC/DC	Varistor	6	2+E	Giallo	5.9	5	1834484211
230 V AC/DC		6	2+E		5.9	3	1834484212
230 V AC/DC		6	2+E		5.9	3	1834484213
230 V AC/DC		6	2+E		5.9	5	1834484214
230 V AC/DC		6	2+E		5.9	5	1834484215

Dimensioni

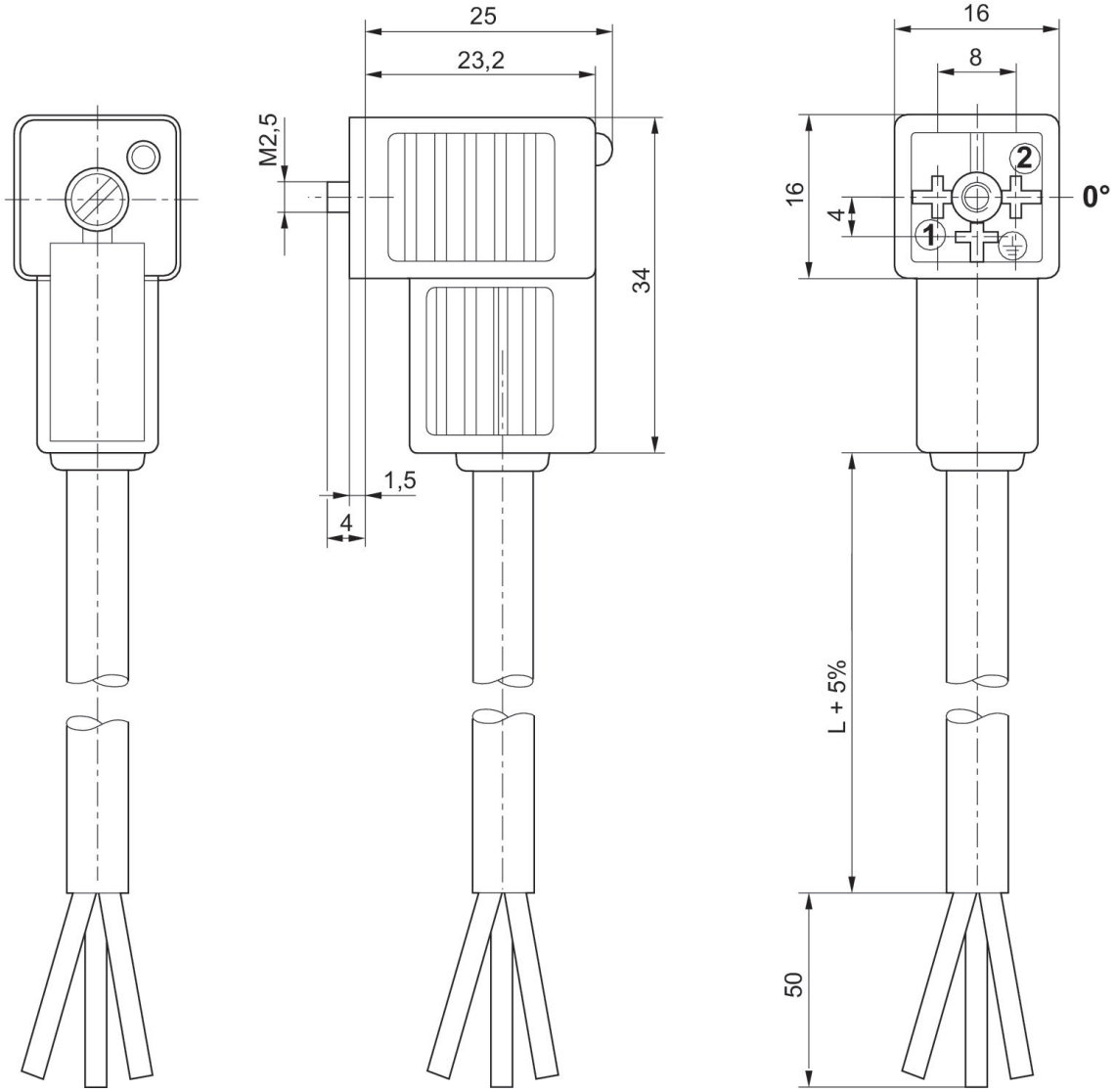

Inserto per boccole a 0°

1834484205, 1834484207, 1834484236, 1834484209, 1834484211, 1834484213, 1834484215

Dimensioni

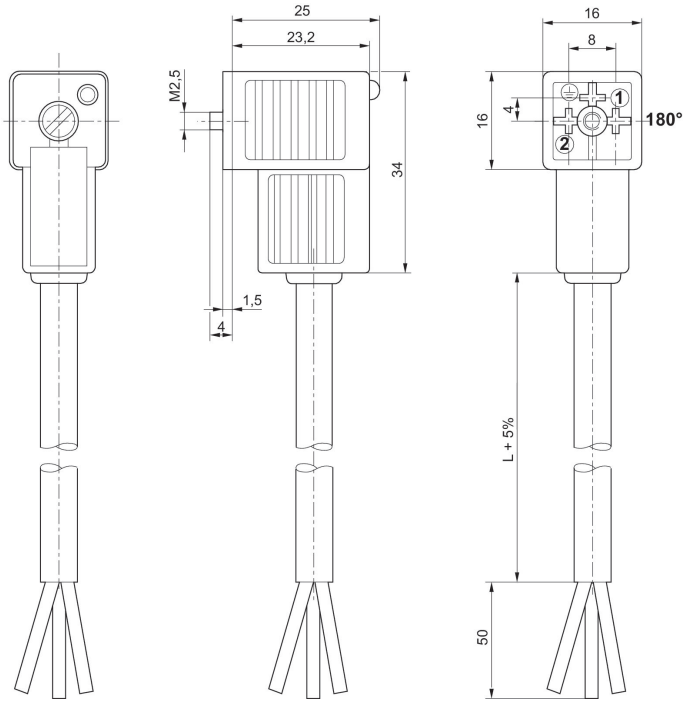

Inserto per boccole a 180°

Ponticelli di contatto, serie CON-CB

Temperatura ambiente min.: -15 °C
Temperatura ambiente max.: 50 °C

Corren-te, max. [A]	occupazione dei contatti	Indicatore di stato LED	Codice
4	4 poli	Giallo	5763573113

Dimensioni

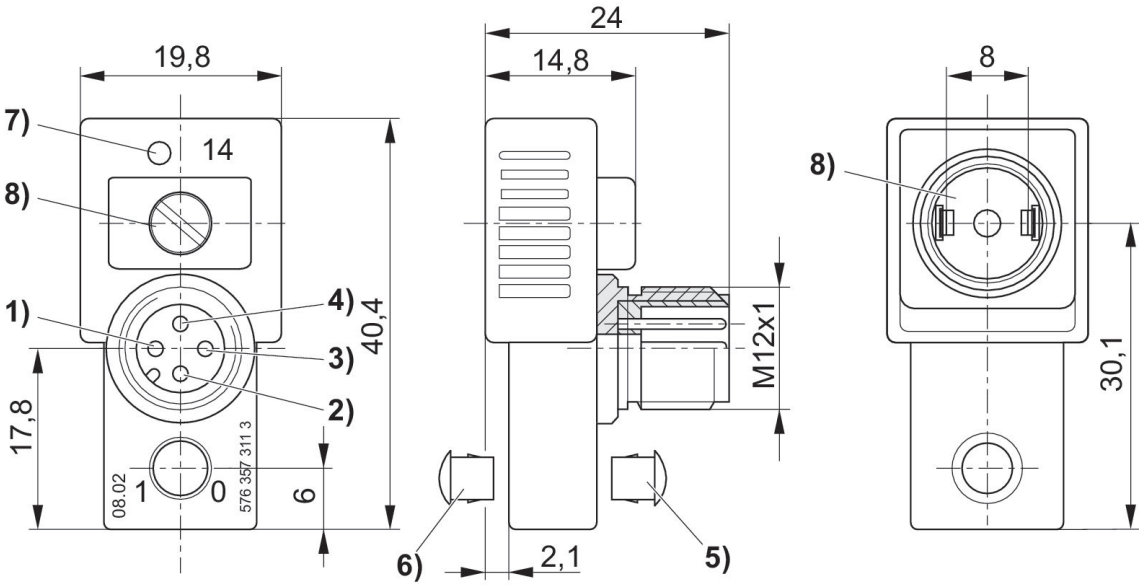

1) non occupato 2) non occupato 3) 0 V 4) magnete 14
5) tappo di chiusura per azionamento manuale, non smontabile
6) smontabile
7) Valvola LED
8) guarnizione e vite imperdibili

Ponticelli di contatto, serie CON-CB

Temperatura ambiente min.: -25 °C
Temperatura ambiente max.: 75 °C

Corren-te, max. [A]	occupazione dei contatti	Indicatore di stato LED	Codice
0.5	A 3 poli	Giallo	5763503183

Dimensioni

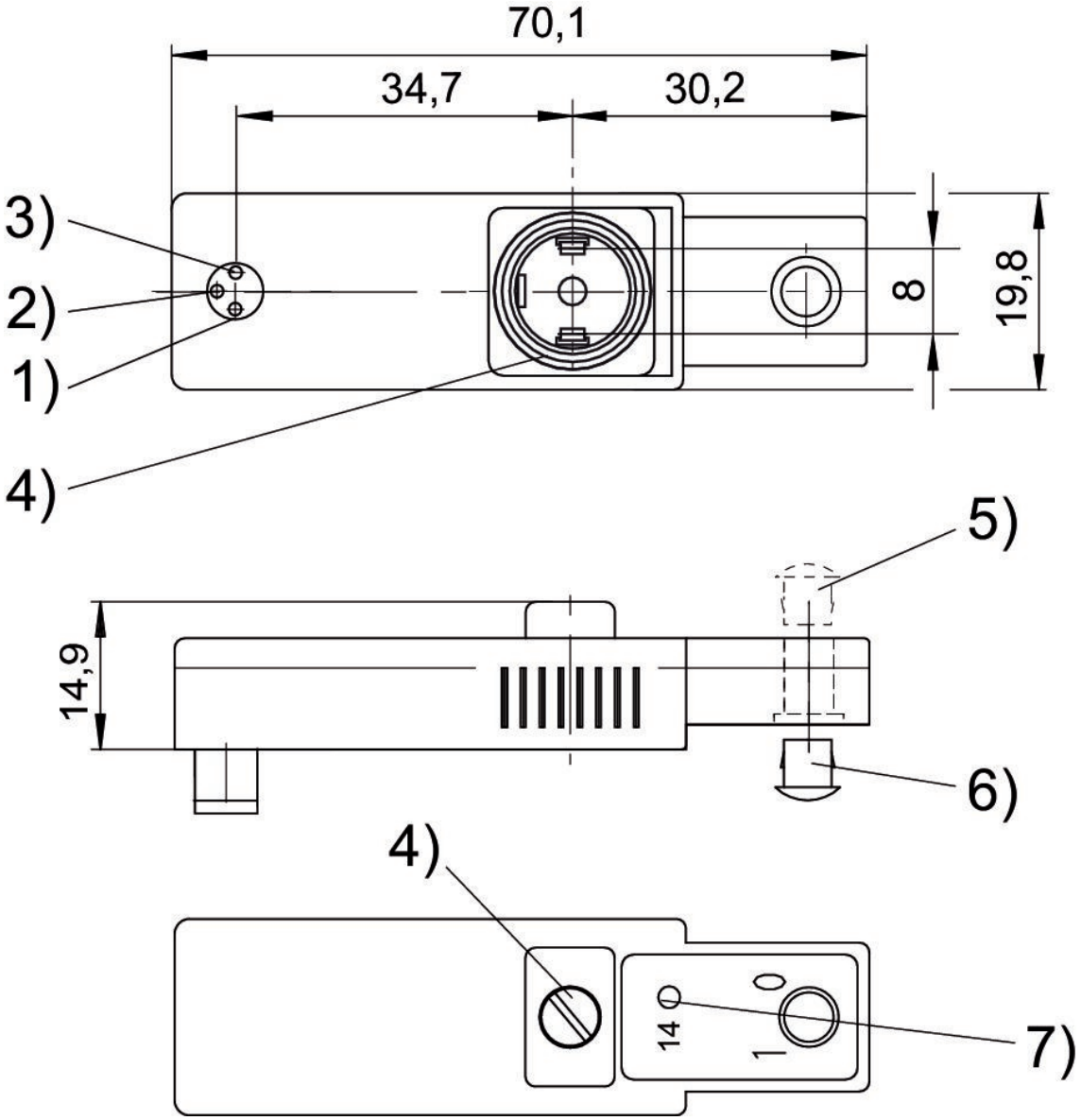

1) magnete 14##2) non occupato##3) 0 V## 4) guarnizione e vite imperdibili##5) tappo di chiusura per azionamento manuale, non smontabile##6) smontabile##7) LED valvola

Modulo di collegamento pneumatico

Temperatura ambiente min.: -15 °C
Temperatura ambiente max.: 60 °C
Pressione di esercizio min.: 0.5 bar
Pressione di esercizio max: 8 bar

Tipo	Unità di fornitura [Pezzo]	Peso [kg]	Materiale	Codice
Modulo di collegamento pneumatico	1	0.008	Poliammide	5790000092

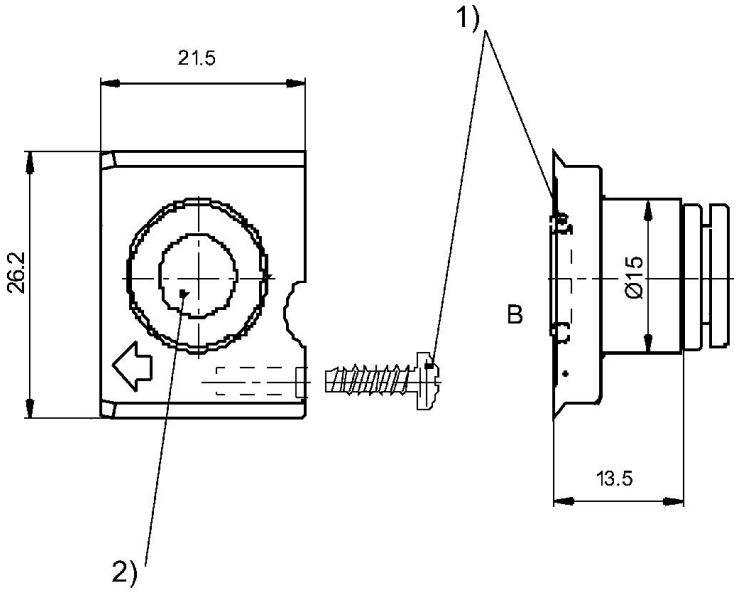

1) vite di fissaggio e O-ring compresi nella fornitura
2) Raccordo ad innesto Ø 8x1

Scarichi convogliati, Serie SI1

Per serie: 579, 589
Temperatura ambiente min.: -15 °C
Temperatura ambiente max.: 60 °C
Pressione di esercizio min.: -0.95 bar
Pressione di esercizio max: 10 bar

Tipo	Codice
Modulo di uscita lato sinistro G 3/8	5790002202
Modulo per il collegamento in batteria	5790002212
Modulo terminale	5790002222
Modulo di uscita lato sinistro 10x 1	5790002232
Modulo di uscita lato destro G 3/8	5790002242

Dimensioni

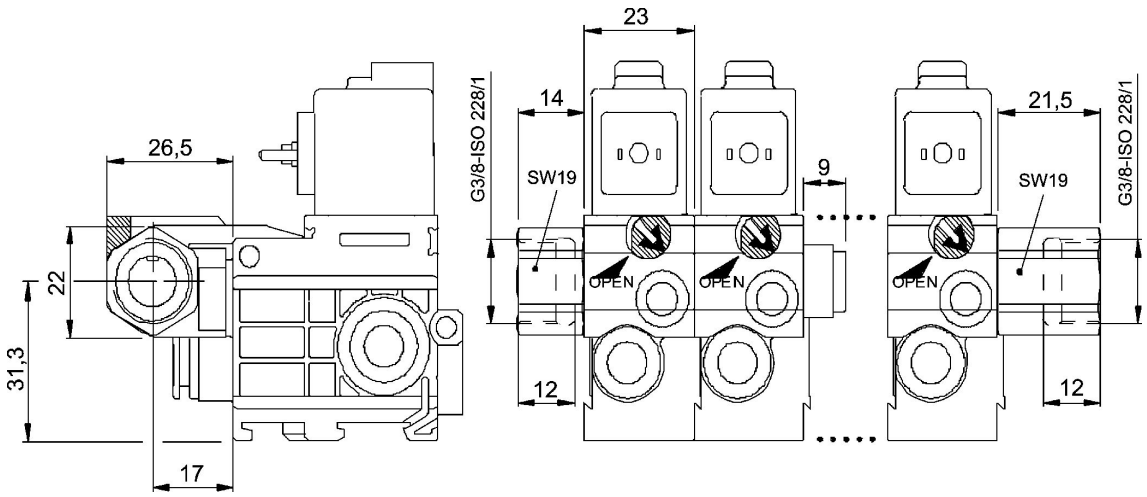

Prigioniero

Tipo	Attacco filettato	Codice
Per il fissaggio sulla guida DIN	M4	8102060582

Etichette

Tipo	Unità di fornitura [Pezzo]	Codice
1-10	5	8943056312
11-20	5	8943056322

Silenziatori, serie SI1

Portata: 1300 l/min
Materiale silenziatore: Poliammide
Temperatura ambiente min.: -25 °C
Temperatura ambiente max.: 60 °C
Pressione di esercizio min.: 0 bar
Pressione di esercizio max: 10 bar

Livello di pressione acustica [dB]	Portata nominale [l/min]	Unità di fornitura [Pezzo]	Peso [kg]	Codice
78	1300	1	0.008	5790005312
78	1300	10	0.08	5790005332
78	1300	100	0.8	5790005352

Dimensioni

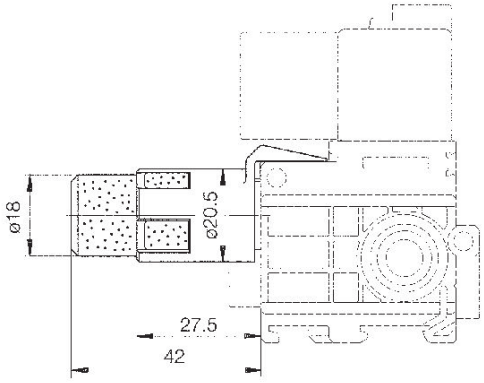

Silenziatori, serie SI1

Materiale silenziatore: bronzo sinterizzato
Temperatura ambiente min.: -25 °C
Temperatura ambiente max.: 80 °C
Pressione di esercizio min.: 0 bar
Pressione di esercizio max: 10 bar

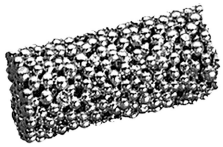

Peso [kg]	Codice
0.008	8993800114

Dimensioni

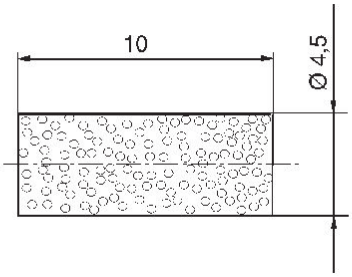

Silenziatori, serie SI1, bronzo sinterizzato

Tipo di raccordo aria compressa: filettatura esterna
Materiale silenziatore: bronzo sinterizzato
Temperatura ambiente min.: -25 °C
Temperatura ambiente max.: 80 °C
Pressione di esercizio min.: 0 bar
Pressione di esercizio max: 10 bar

G	Livello di pressione acustica [dB]	Portata nominale [l/min]	Unità di fornitura [Pezzo]	Peso [kg]	Codice
M5	72	398	10	0.004	1827000006

1827000006

Dimensioni in mm

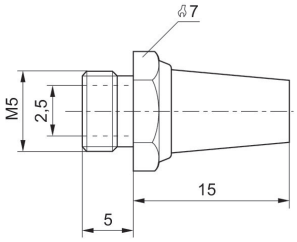

Efficient pneumatic solutions, our program: cylinders and drives, valves and valve systems, air supply management, proportional pressure control valves

Visit us: **www.Emerson.com/aventics**
Your local contact: **Emerson.com/contactus**

Emerson.com
Facebook.com/EmersonAutomationSolutions
LinkedIn.com/company/Emerson-Automation-Solutions
Twitter.com/EMR_Automation

The Emerson logo is a trademark and service mark of Emerson Electric Co. AVENTICS is a registered trademark of one of the Emerson family of companies. All other trademarks are the property of their respective owners. © 2020 Emerson Electric Co. All rights reserved.

EMERSON.

CONSIDER IT SOLVED™