センサー, シリーズ ST6

AVENTICS™

AVENTICS ST6 シリーズ 磁気近接センサ

EMERSON™

センサー, シリーズ ST6

AVENTIC SST6 シリーズ センサは、6mmのTスロットやシリンダに取付けるのに適しています。すべての AVENTICS 丸型シリンダ、タイロッドシリンダ、プロファイルシリンダへの取り付けに適しています。センサはコンパクトに最適化されているため、既存のスロットに完全にフィットし、あらゆるマシン環境 (既にセンサが取り付けられている場合でも) に組み合わせることができます。センサー側面のリブを保持することで、手の届きにくい場所やオーバヘッド組み立ての場合にも、簡単にセンサーを取り付けることができます。耐久性のある取り付けねじはセンサを望ましい位置に保持し、衝撃や振動に耐えることができます。

- 標準化された6mmナット用の汎用センサ
- ナットの上からの (ドロップイン取付け)
- 多種多様な長さと接続に対応する広範囲のバージョン
- 六角ソケットの取り付けねじとスロット付きねじでの取付け
- ATEX バージョンが利用可能
- 利用できる高温および低温バージョン

センサー, シリーズ ST6

PRA
PRE
CCI
KPZ
SSI
GPC
CVI
アーデルンエンドスリーブなし、亜鉛メッキ
CE – 適合性準拠宣言
cULus
RoHS
UL (Underwriters Laboratories)

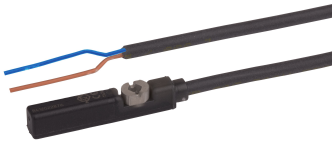

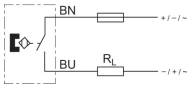

シリーズの直接取付	コンタクトタイプ	ケーブルカバー	ケーブル長さ L [m]	切換電流 DC、最大 [A]	切換電流 AC、最大 [A]	作動電圧 DC、最小 [V DC]	作動電圧 DC、最大 [V DC]	作動電圧 AC、最小 [V AC]	作動電圧 AC、最大 [V AC]	型式	マテリアル番号
PRA, PRE, CCI, KPZ, SSI, GPC, CVI	リード	ポリウレタン	3	0.13	0.13	10	230	10	230	極性反転防止	R412022866
PRA, PRE, CCI, KPZ, SSI, GPC, CVI	リード	ポリウレタン	5	0.13	0.13	10	230	10	230	極性反転防止	R412027170

寸法

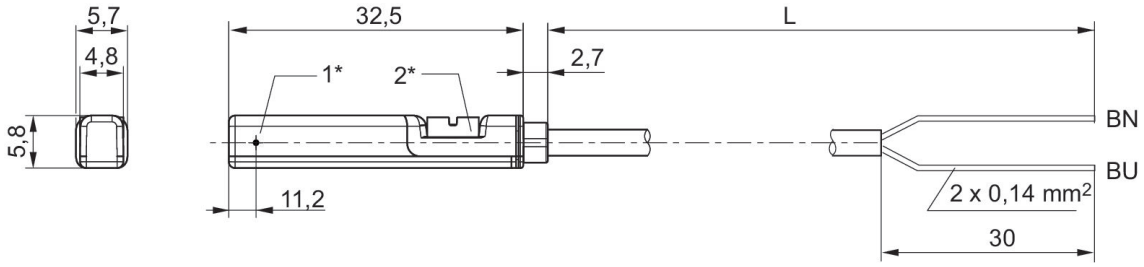

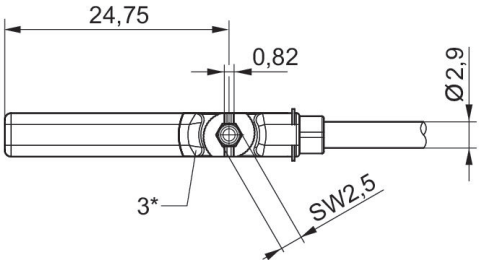

1* = 切換ポイント2* = ロックねじ 3* = LED ウィンドウ、透明
L = ケーブル長さ BN=茶, BU=青

センサー, シリーズ ST6

PRA
PRE
CCI
KPZ
SSI
GPC
CVI
アーデルンエンドスリーブなし、亜鉛メッキ
CE – 適合性準拠宣言
cULus
RoHS
UL (Underwriters Laboratories)

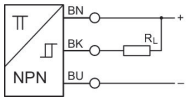

シリーズの直接取付	コンタクトタイプ	ケーブルカバー	ケーブル長さ L [m]	切換電流 DC、最大 [A]	作動電圧 DC、最小 [V DC]	作動電圧 DC、最大 [V DC]	型式	マテリアル番号
PRA, PRE, CCI, KPZ, SSI, GPC, CVI	NPN	ポリウレタン	3	0.13	10	30	耐短絡性, 極性反転防止	R412022849
PRA, PRE, CCI, KPZ, SSI, GPC, CVI	NPN	ポリウレタン	5	0.13	10	30	耐短絡性, 極性反転防止	R412022850

寸法

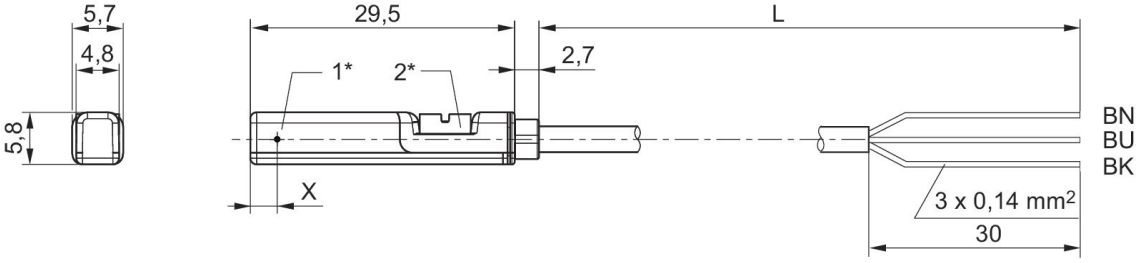

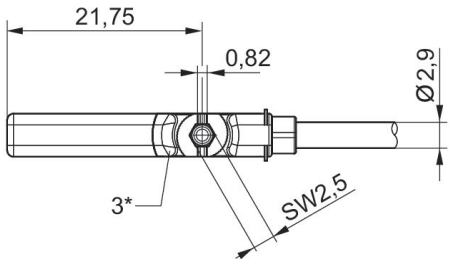

1* = 切換ポイント2* = ロックねじ 3* = LED ウィンドウ、透明
L = ケーブル長さ BN = 茶, BK = 黒, BU = 青
X = 電子：11.6 mm

センサー, シリーズ ST6

PRA
PRE
CCI
KPZ
SSI
GPC
CVI
アーデルンエンドスリーブなし、亜鉛メッキ
CE – 適合性準拠宣言
cULus
RoHS
UL (Underwriters Laboratories)

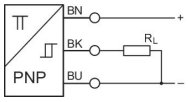

シリーズの直接取付	コンタクトタイプ	ケーブルカバー	ケーブル長さ L [m]	切換電流 DC、最大 [A]	作動電圧 DC、最小 [V DC]	作動電圧 DC、最大 [V DC]	型式	マテリアル番号
PRA, PRE, CCI, KPZ, SSI, GPC, CVI	電子的 PNP	ポリウレタン	3	0.13	10	30	耐短絡性, 極性反転防止	R412022853
PRA, PRE, CCI, KPZ, SSI, GPC, CVI	電子的 PNP	ポリウレタン	5	0.13	10	30	耐短絡性, 極性反転防止	R412022855
PRA, PRE, CCI, KPZ, SSI, GPC, CVI	電子的 PNP	ポリウレタン	10	0.13	10	30	耐短絡性, 極性反転防止	R412022857

寸法

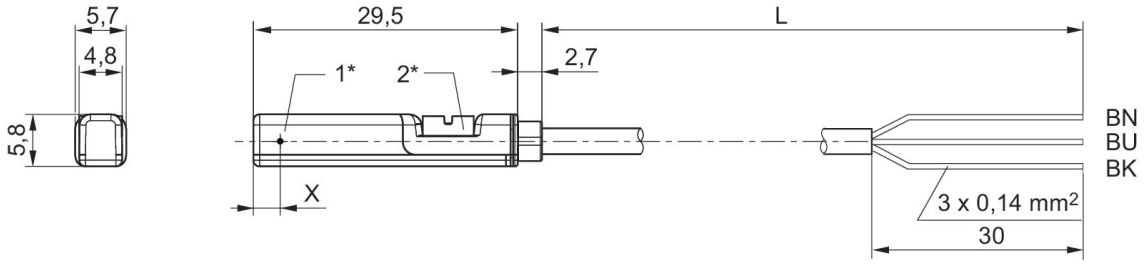

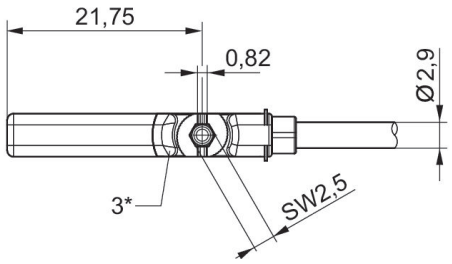

1* = 切換ポイント2* = ロックねじ 3* = LED ウィンドウ、透明
L = ケーブル長さ BN = 茶, BK = 黒, BU = 青
X = 電子：11.6 mm

センサー, シリーズ ST6

PRA
PRE
CCI
KPZ
SSI
GPC
CVI
アーデルンエンドスリーブなし、亜鉛メッキ
CE – 適合性準拠宣言
cULus
RoHS
UL (Underwriters Laboratories)

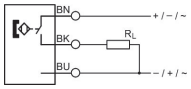

シリーズの直接取付	コンタクトタイプ	ケーブルカバー	ケーブル長さ L [m]	切換電流 DC、最大 [A]	切換電流 AC、最大 [A]	作動電圧 DC、最小 [V DC]	作動電圧 DC、最大 [V DC]	作動電圧 AC、最小 [V AC]	作動電圧 AC、最大 [V AC]	型式	マテリアル番号
PRA, PRE, CCI, KPZ, SSI, GPC, CVI	リード	ポリウレタン	3	0.3	0.5	10	30	10	30	極性反転防止	R412022869
PRA, PRE, CCI, KPZ, SSI, GPC, CVI	リード	ポリウレタン	5	0.3	0.5	10	30	10	30	極性反転防止	R412022870
PRA, PRE, CCI, KPZ, SSI, GPC, CVI	リード	ポリウレタン	10	0.3	0.5	10	30	10	30	極性反転防止	R412022871

寸法

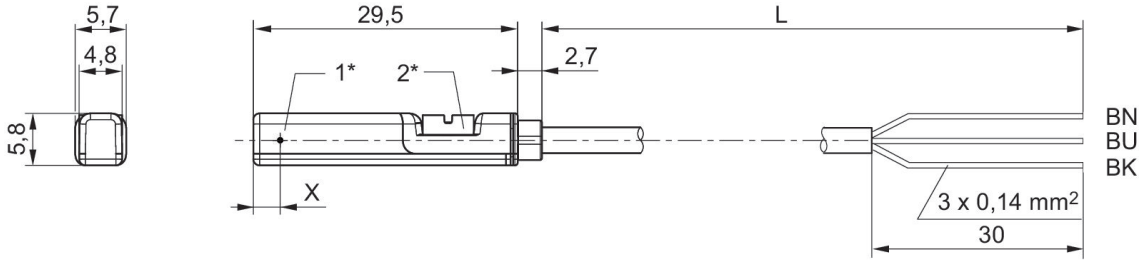

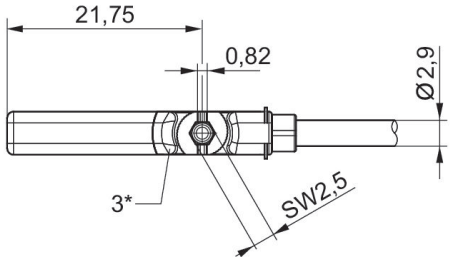

1* = 切換ポイント2* = ロックねじ 3* = LED ウィンドウ、透明
L = ケーブル長さ BN = 茶, BK = 黒, BU = 青
X = 電子：11.6 mm

センサー, シリーズ ST6

PRA
PRE
CCI
KPZ
SSI
GPC
CVI
開いているケーブルの端
ATEX
CE – 適合性準拠宣言
cULus
RoHS
UL (Underwriters Laboratories)

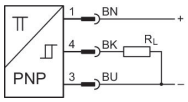

シリーズの直接取付	コンタクトタイプ	ケーブルカバー	ケーブル長さ L [m]	切換電流 DC、最大 [A]	作動電圧 DC、最小 [V DC]	作動電圧 DC、最大 [V DC]	型式	マテリアル番号
PRA, PRE, CCI, KPZ, SSI, GPC, CVI	PNP	ポリウレタン	3	0.1	10	30	耐短絡性, 極性反転防止	R412022854
PRA, PRE, CCI, KPZ, SSI, GPC, CVI	PNP	ポリウレタン	5	0.1	10	30	耐短絡性, 極性反転防止	R412022856

寸法

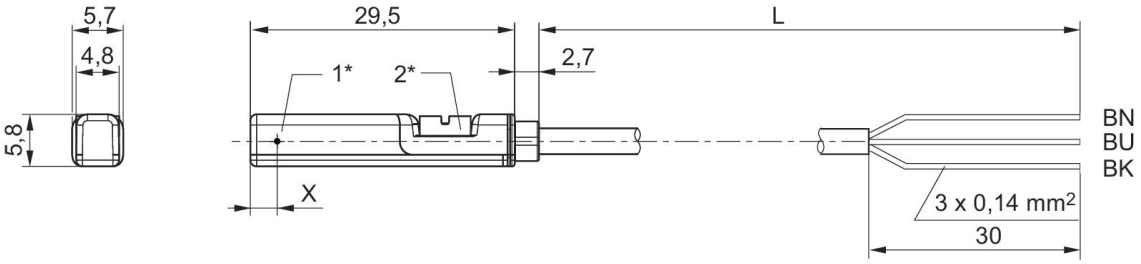

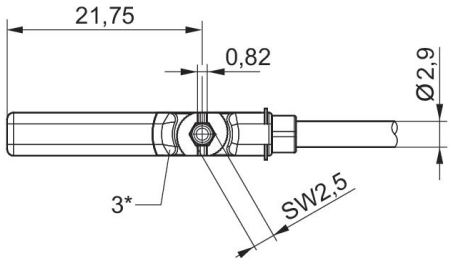

1* = 切換ポイント2* = ロックねじ 3* = LED ウィンドウ、透明
L = ケーブル長さ BN = 茶, BK = 黒, BU = 青
X = 電子：11.6 mm

センサー, シリーズ ST6

PRA
PRE
CCI
KPZ
SSI
GPC
CVI
プラグ
M12x1
ATEX
CE – 適合性準拠宣言
cULus
RoHS
UL (Underwriters Laboratories)

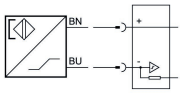

シリーズの直接取付	ケーブルカバー	ケーブル長さ L [m]	作動電圧 DC、最大 [V DC]	マテリアル番号
PRA, PRE, CCI, KPZ, SSI, GPC, CVI	ポリウレタン	0.3	8.2	R412027173

寸法 (mm)

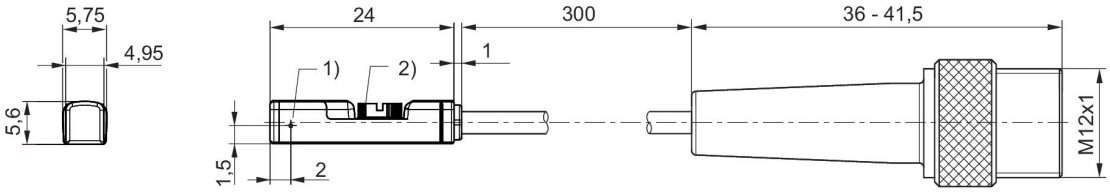

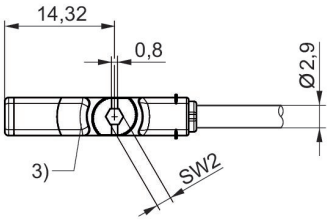

1) 切換点
2) ロックねじ
3) LED ウィンドウ、透明

センサー, シリーズ ST6

PRA
PRE
CCI
KPZ
SSI
GPC
CVI
フェルールクリップ
ATEX
CE – 適合性準拠宣言
cULus
RoHS
UL (Underwriters Laboratories)

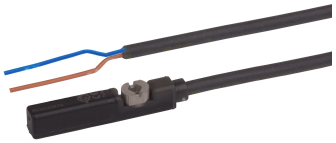

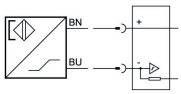

シリーズの直接取付	ケーブルカバー	ケーブル長さ L [m]	作動電圧 DC、最大 [V DC]	マテリアル番号
PRA, PRE, CCI, KPZ, SSI, GPC, CVI	ポリウレタン	5	8.2	R412027174

寸法 (mm)

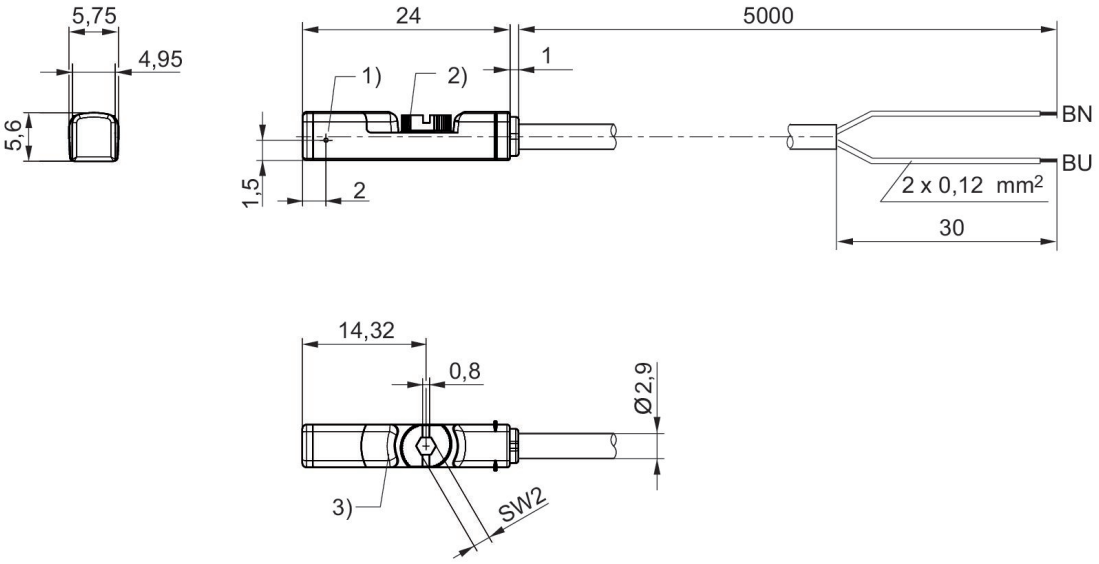

1) 切換点
2) ロックねじ
3) LED ウィンドウ、透明
BN = 茶、BU = 青

センサー, シリーズ ST6

PRA
PRE
CCI
KPZ
SSI
GPC
CVI
開いているケーブルの端
ATEX
CE – 適合性準拠宣言
cULus
RoHS
UL (Underwriters Laboratories)

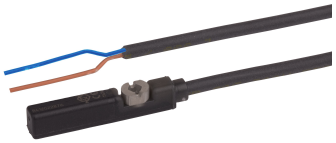

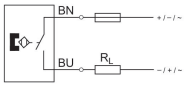

シリーズの直接取付	コンタクトタイプ	ケーブルカバー	ケーブル長さ L [m]	作動電圧 DC、最小 [V DC]	作動電圧 DC、最大 [V DC]	作動電圧 AC、最小 [V AC]	作動電圧 AC、最大 [V AC]	マテリアル番号
PRA, PRE, CCI, KPZ, SSI, GPC, CVI	リード	ポリウレタン	5	5	30	5	30	R412027175

寸法 (mm)

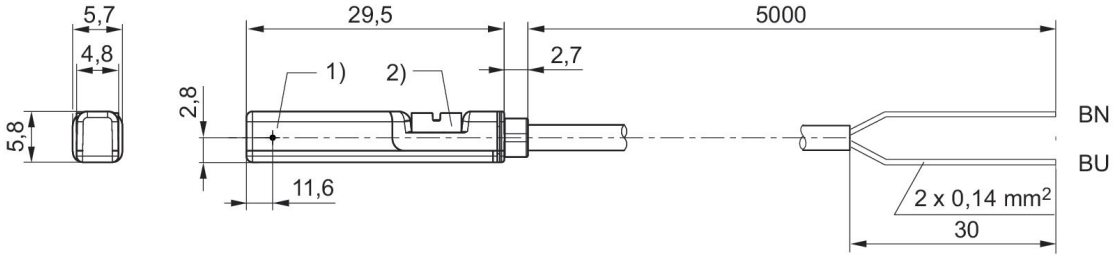

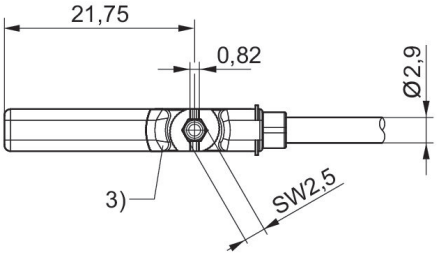

1) 切換点
2) ロックねじ
3) LED ウィンドウ、透明
BN = 茶、BU = 青

センサー, シリーズ ST6

PRA
PRE
CCI
KPZ
SSI
GPC
CVI
プラグ
CE – 適合性準拠宣言
cULus
RoHS
UL (Underwriters Laboratories)

シリーズの直接取付	コンタクトタイプ	ケーブルカバー	ケーブル長さ L [m]	切換電流 DC、最大 [A]	切換電流 AC、最大 [A]	作動電圧 DC、最小 [V DC]	作動電圧 DC、最大 [V DC]	作動電圧 AC、最小 [V AC]	作動電圧 AC、最大 [V AC]	型式	マテリアル番号
PRA, PRE, CCI, KPZ, SSI, GPC, CVI	リード	ポリウレタン	0.3	0.3	0.5	10	30	10	30	極性反転防止	R412022873
PRA, PRE, CCI, KPZ, SSI, GPC, CVI	リード	ポリ塩化ビニル	0.3	0.3	0.5	10	30	10	30	極性反転防止	R412022875
PRA, PRE, CCI, KPZ, SSI, GPC, CVI	リード	ポリウレタン	0.5	0.3	0.5	10	30	10	30	極性反転防止	R412022874
PRA, PRE, CCI, KPZ, SSI, GPC, CVI	電子的 PNP	ポリウレタン	0.3	0.13		10	30			耐短絡性, 極性反転防止	R412022859
PRA, PRE, CCI, KPZ, SSI, GPC, CVI	電子的 PNP	ポリ塩化ビニル	0.3	0.13		10	30			耐短絡性, 極性反転防止	R412022862
PRA, PRE, CCI, KPZ, SSI, GPC, CVI	電子的 PNP	ポリウレタン	0.5	0.13		10	30			耐短絡性, 極性反転防止	R412022861
PRA, PRE, CCI, KPZ, SSI, GPC, CVI	NPN	ポリウレタン	0.3	0.13		10	30			耐短絡性, 極性反転防止	R412022852

寸法

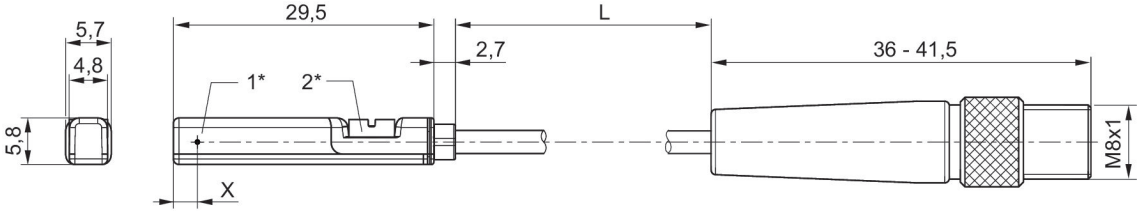

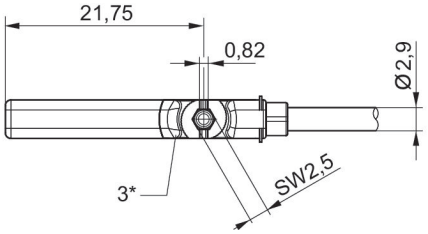

1* = 切換ポイント2* = ロックねじ 3* = LED ウィンドウ、透明
L = ケーブル長さ
X = 電子: 11,6 mm、リード: 8,3 mm

センサー, シリーズ ST6

PRA
PRE
CCI
KPZ
SSI
GPC
CVI
プラグ
M8
CE – 適合性準拠宣言
cULus
RoHS
UL (Underwriters Laboratories)

シリーズの直接取付	コンタクトタイプ	ケーブルカバー	ケーブル長さ L [m]	切換電流 DC、最大 [A]	切換電流 AC、最大 [A]	作動電圧 DC、最小 [V DC]	作動電圧 DC、最大 [V DC]	作動電圧 AC、最小 [V AC]	作動電圧 AC、最大 [V AC]	型式	マテリアル番号
PRA, PRE, CCI, KPZ, SSI, GPC, CVI	リード	ポリウレタン	0.3	0.13	0.13	10	30	10	30	極性反転防止	R412022868
PRA, PRE, CCI, KPZ, SSI, GPC, CVI	リード	ポリウレタン	0.3	0.13	0.13	10	30	10	30	極性反転防止	R412027172
PRA, PRE, CCI, KPZ, SSI, GPC, CVI	リード	ポリウレタン	0.3	0.3	0.5	10	30	10	30	極性反転防止	R412022872
PRA, PRE, CCI, KPZ, SSI, GPC, CVI	電子的 PNP	ポリウレタン	0.3	0.13		10	30			耐短絡性, 極性反転防止	R412022858
PRA, PRE, CCI, KPZ, SSI, GPC, CVI	NPN	ポリウレタン	0.3	0.13		10	30			耐短絡性, 極性反転防止	R412022851

寸法

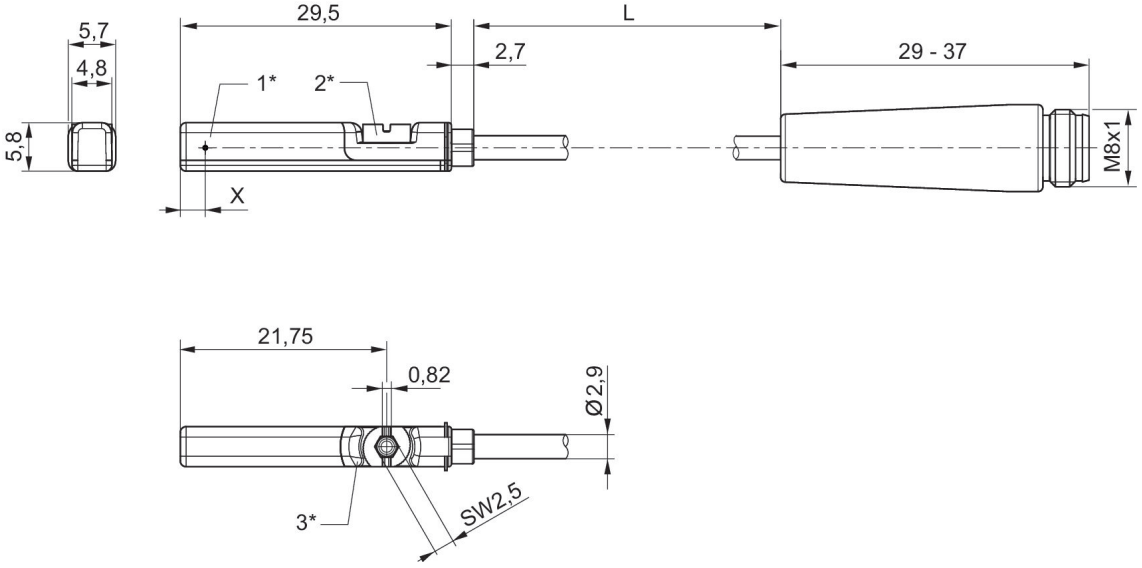

1* = 切換ポイント2* = ロックねじ 3* = LED ウィンドウ、透明
L = ケーブル長さ
X = 電子: 11,6 mm、リード: 8,3 mm

センサー, シリーズ ST6

PRA
PRE
CCI
KPZ
SSI
GPC
CVI
プラグ
M8
ATEX
CE – 適合性準拠宣言
cULus
RoHS
UL (Underwriters Laboratories)

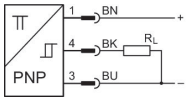

シリーズの直接取付	コンタクトタイプ	ケーブルカバー	ケーブル長さ L [m]	切換電流 DC、最大 [A]	作動電圧 DC、最小 [V DC]	作動電圧 DC、最大 [V DC]	型式	マテリアル番号
PRA, PRE, CCI, KPZ, SSI, GPC, CVI	PNP	ポリウレタン	0.3	0.1	10	30	耐短絡性, 極性反転防止	R412022860

寸法

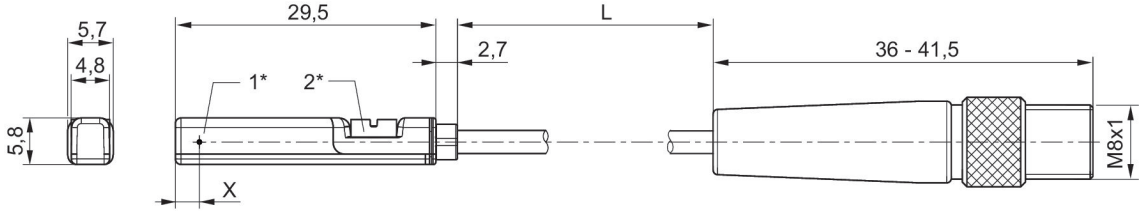

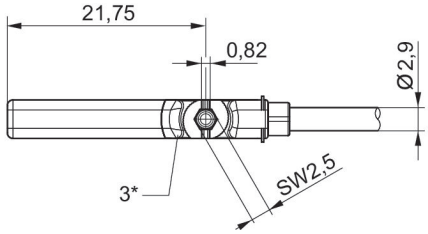

1* = 切換ポイント2* = ロックねじ 3* = LED ウィンドウ、透明
L = ケーブル長さ
X = 電子: 11,6 mm、リード: 8,3 mm

センサー, シリーズ ST6

PRA
PRE
CCI
KPZ
SSI
GPC
CVI
プラグ
M12
CE – 適合性準拠宣言
cULus
RoHS
UL (Underwriters Laboratories)

シリーズの直接取付	コンタクトタイプ	ケーブルカバー	ケーブル長さ L [m]	切換電流 DC、最大 [A]	切換電流 AC、最大 [A]	作動電圧 DC、最小 [V DC]	作動電圧 DC、最大 [V DC]	作動電圧 AC、最小 [V AC]	作動電圧 AC、最大 [V AC]	型式	マテリアル番号
PRA, PRE, CCI, KPZ, SSI, GPC, CVI	リード	ポリウレタン	0.3	0.13	0.13	10	30	10	30	極性反転防止	R412027171
PRA, PRE, CCI, KPZ, SSI, GPC, CVI	リード	ポリウレタン	0.3	0.3	0.5	10	30	10	30	極性反転防止	R412022876
PRA, PRE, CCI, KPZ, SSI, GPC, CVI	電子的 PNP	ポリウレタン	0.1	0.13		10	30			耐短絡性, 極性反転防止	R412022879
PRA, PRE, CCI, KPZ, SSI, GPC, CVI	電子的 PNP	ポリウレタン	0.3	0.13		10	30			耐短絡性, 極性反転防止	R412022863
PRA, PRE, CCI, KPZ, SSI, GPC, CVI	電子的 PNP	ポリウレタン	3	0.13		10	30			耐短絡性, 極性反転防止	R412022877
PRA, PRE, CCI, KPZ, SSI, GPC, CVI	電子的 PNP	ポリウレタン	5	0.13		10	30			耐短絡性, 極性反転防止	R412022878

寸法

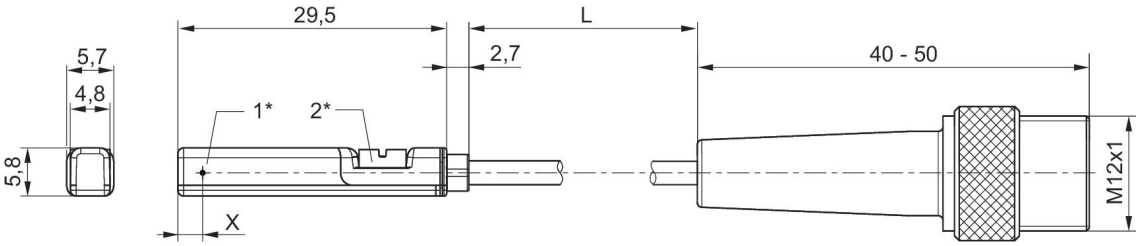

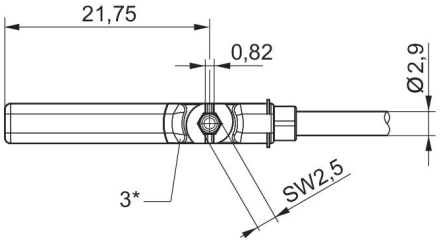

1* = 切換ポイント2* = ロックねじ 3* = LED ウィンドウ、透明
L = ケーブル長さ
X = PNP: 11,6 mm、リード: 8,3 mm

センサー, シリーズ ST6

PRA
PRE
CCI
KPZ
SSI
GPC
CVI
プラグ
M12
ATEX
CE – 適合性準拠宣言
cULus
RoHS
UL (Underwriters Laboratories)

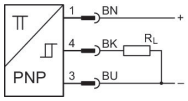

シリーズの直接取付	コンタクトタイプ	ケーブルカバー	ケーブル長さ L [m]	切換電流 DC、最大 [A]	作動電圧 DC、最小 [V DC]	作動電圧 DC、最大 [V DC]	型式	マテリアル番号
PRA, PRE, CCI, KPZ, SSI, GPC, CVI	PNP	ポリウレタン	0.3	0.1	10	30	耐短絡性, 極性反転防止	R412022864

寸法

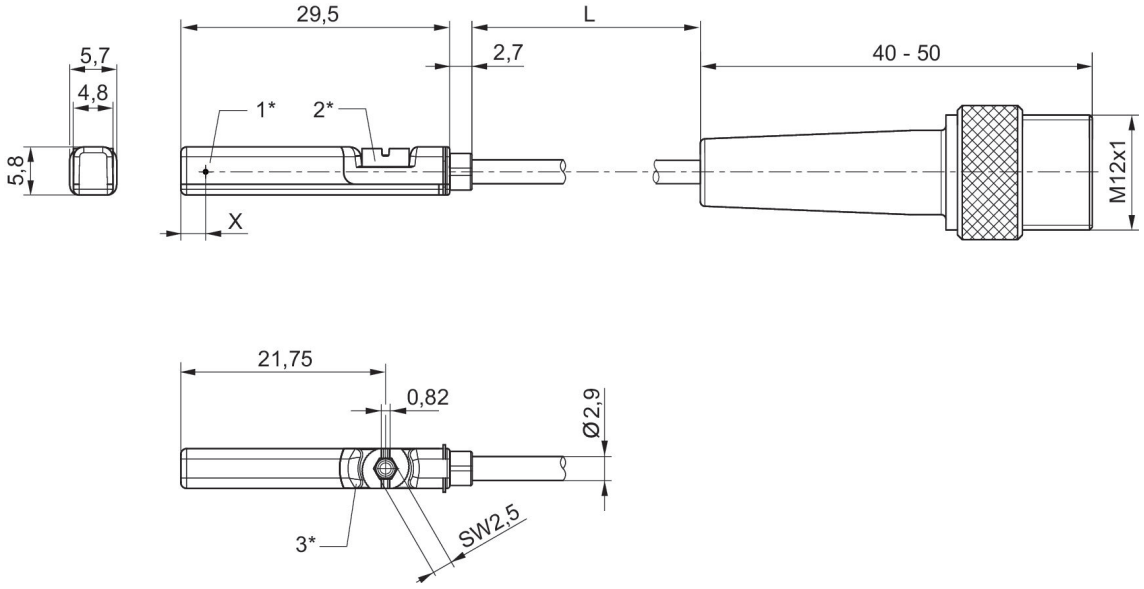

1* = 切換ポイント2* = ロックねじ 3* = LED ウィンドウ、透明
L = ケーブル長さ
X = PNP: 11,6 mm、リード: 8,3 mm

センサー, シリーズ ST6-HT

PRA
PRE
CCI
KPZ
開いているケーブルの端
耐熱
RoHS
UL (Underwriters Laboratories)

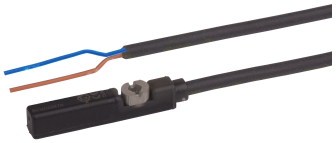

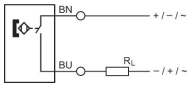

シリーズの直接取付	コンタクトタイプ	ケーブルカバー	ケーブル長さ L [m]	切換電流 DC、最大 [A]	切換電流 AC、最大 [A]	作動電圧 DC、最小 [V DC]	作動電圧 DC、最大 [V DC]	作動電圧 AC、最小 [V AC]	作動電圧 AC、最大 [V AC]	型式	マテリアル番号
PRA, PRE, CCI, KPZ	リード	ポリウレタン	3	0.13	0.13	0	30	0	30	極性反転防止	R412022865
PRA, PRE, CCI, KPZ	リード	ポリウレタン	10	0.13	0.13	0	30	0	30	極性反転防止	R412022867

寸法

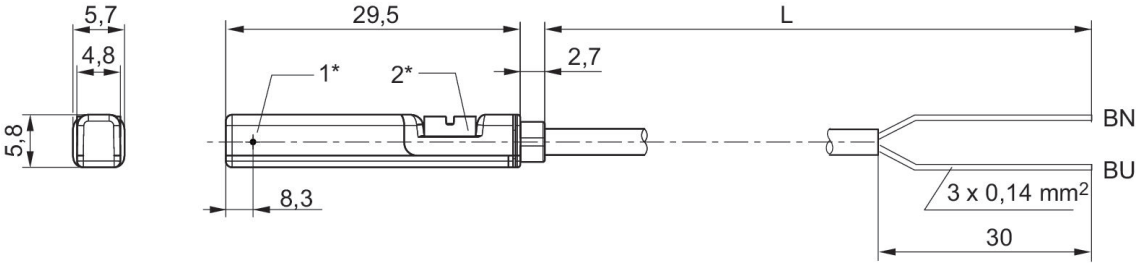

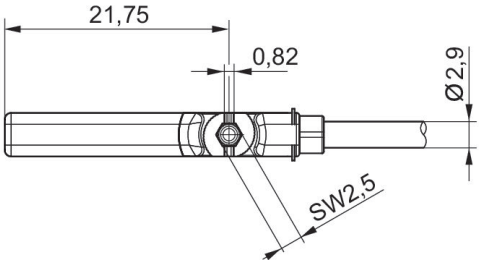

1* = 切り替えポイント 2* = 固定ねじ
L = ケーブル長さ BN=茶, BU=青

センサー, シリーズ ST6-LT

PRA
開いているケーブルの端
-40 °C 耐寒性
RoHS
UL (Underwriters Laboratories)
cULus

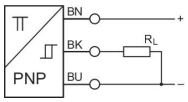

シリーズの直接取付	コンタクトタイプ	ケーブルカバー	ケーブル長さ L [m]	切換電流 DC、最大 [A]	作動電圧 DC、最小 [V DC]	作動電圧 DC、最大 [V DC]	型式	マテリアル番号
PRA	PNP	ポリウレタン	5	0.2	10	30	耐短絡性	R412024011

寸法

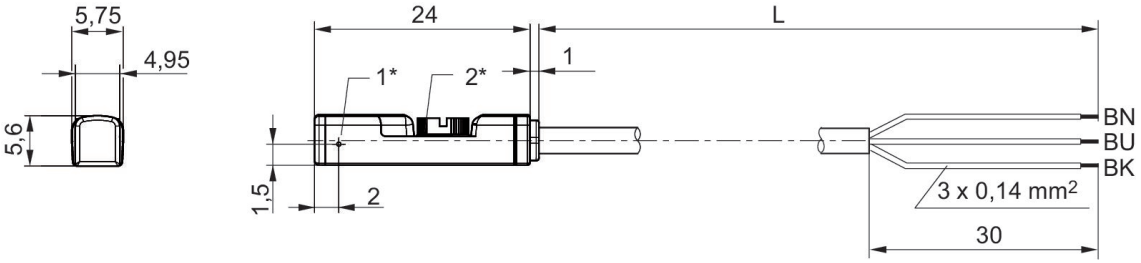

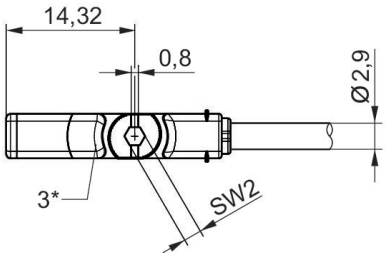

1* = 切換ポイント2* = ロックねじ 3* = LED ウィンドウ、透明
L = ケーブル長さ BN = 茶, BK = 黒, BU = 青

センサー, シリーズ ST6-LT

PRA
開いているケーブルの端
-40 °C 耐寒性
RoHS
UL (Underwriters Laboratories)
cULus

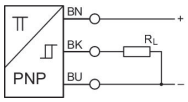

シリーズの直接取付	コンタクトタイプ	ケーブルカバー	ケーブル長さ L [m]	切換電流 DC、最大 [A]	作動電圧 DC、最小 [V DC]	作動電圧 DC、最大 [V DC]	型式	マテリアル番号
PRA	PNP	ポリウレタン	0.3	0.2	10	30	耐短絡性	R412024669

寸法

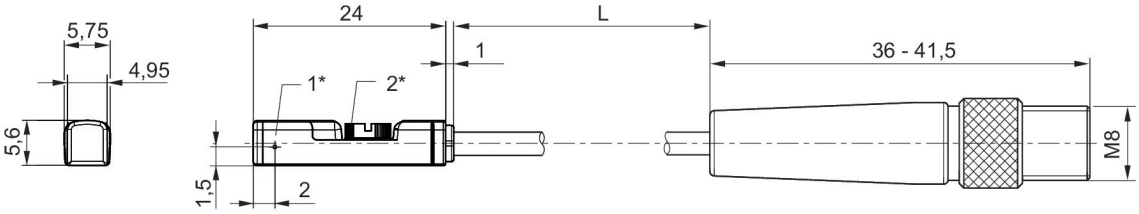

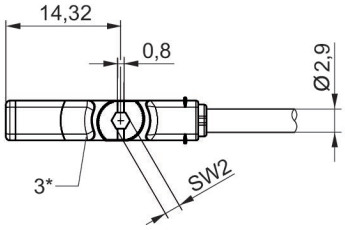

1* = 切換ポイント2* = ロックねじ 3* = LED ウィンドウ、透明
L = ケーブル長さ

センサー, シリーズ ST6-LT

PRA
開いているケーブルの端
-40 °C 耐寒性
RoHS
UL (Underwriters Laboratories)
cULus

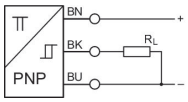

シリーズの直接取付	コンタクトタイプ	ケーブルカバー	ケーブル長さ L [m]	切換電流 DC、最大 [A]	作動電圧 DC、最小 [V DC]	作動電圧 DC、最大 [V DC]	型式	マテリアル番号
PRA	PNP	ポリウレタン	0.3	0.2	10	30	耐短絡性	R412024670

寸法

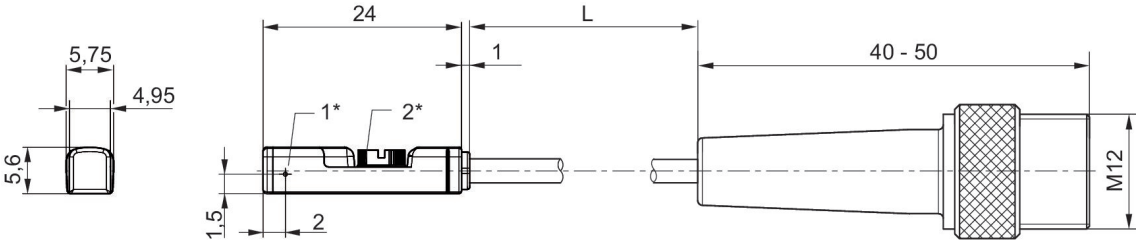

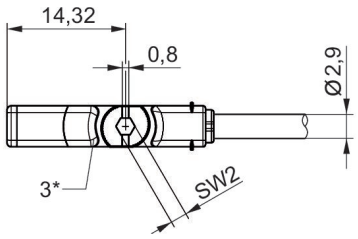

1* = 切換ポイント2* = ロックねじ 3* = LED ウィンドウ、透明
L = ケーブル長さ

センサー, シリーズ ST6

CCL-IC
開いているケーブルの端
RoHS
UL (Underwriters Laboratories)
cULus

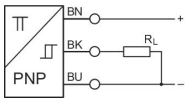

シリーズの直接取付	コンタクトタイプ	ケーブルカバー	ケーブル長さ L [m]	切換電流 DC、最大 [A]	作動電圧 DC、最小 [V DC]	作動電圧 DC、最大 [V DC]	型式	マテリアル番号
CCL-IC	電子的 PNP	ポリウレタン	5	0.13	10	30	耐短絡性	R412025609

寸法

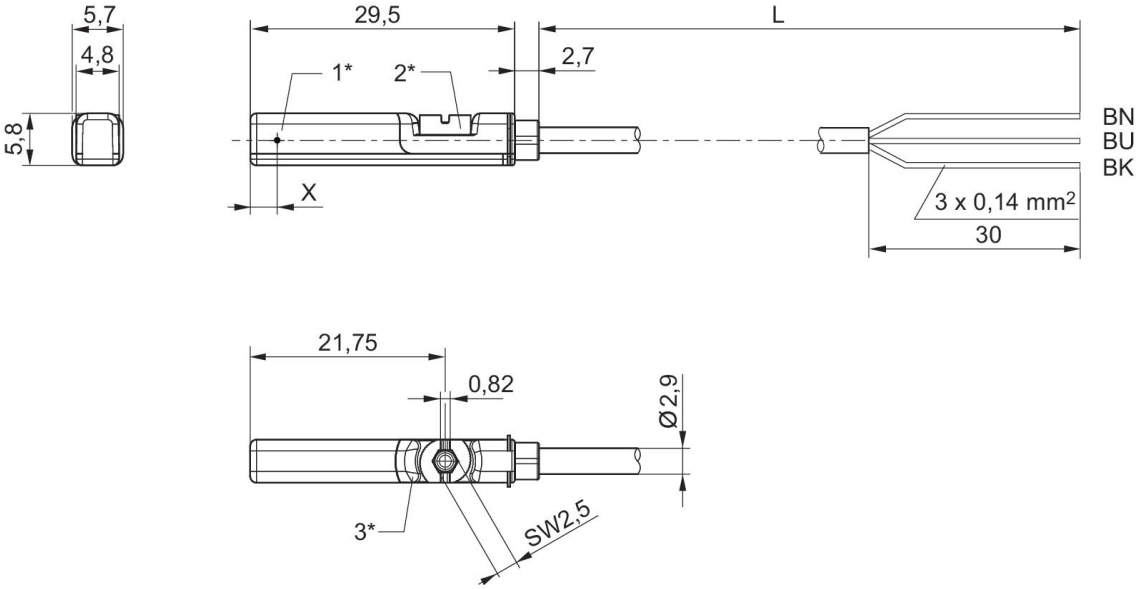

1* = 切換ポイント2* = ロックねじ 3* = LED ウィンドウ、透明
L = ケーブル長さ
BN = 茶 BK = 黒 BU = 青
X = 電子：11.6 mm

センサー, シリーズ ST6

CCL-IC
開いているケーブルの端
RoHS
UL (Underwriters Laboratories)
cULus

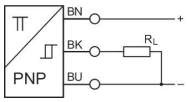

シリーズの直接取付	コンタクトタイプ	ケーブルカバー	ケーブル長さ L [m]	切換電流 DC、最大 [A]	作動電圧 DC、最小 [V DC]	作動電圧 DC、最大 [V DC]	型式	マテリアル番号
CCL-IC	電子的 PNP	ポリウレタン	0.3	0.13	10	30	耐短絡性	R412025610

寸法

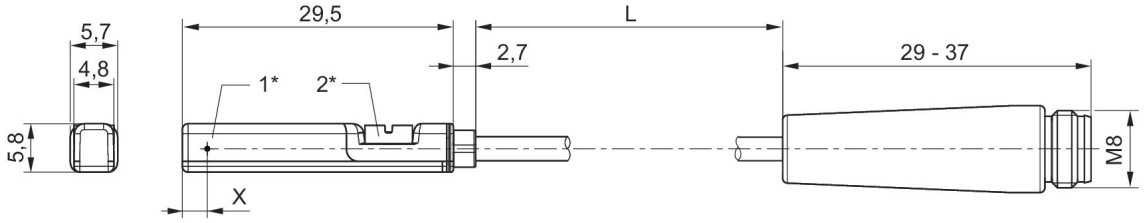

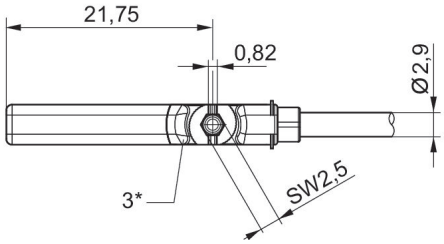

1* = 切換ポイント2* = ロックねじ 3* = LED ウィンドウ、透明
L = ケーブル長さ
X = 電子：11.6 mm
ピン割り当て: 1 = (+) 3 = (-) 4 = (出力)

センサー, シリーズ ST6

CCL-IC
開いているケーブルの端
RoHS
UL (Underwriters Laboratories)
cULus

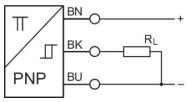

シリーズの直接取付	コンタクトタイプ	ケーブルカバー	ケーブル長さ L [m]	切換電流 DC、最大 [A]	作動電圧 DC、最小 [V DC]	作動電圧 DC、最大 [V DC]	型式	マテリアル番号
CCL-IC	電子的 PNP	ポリウレタン	0.3	0.13	10	30	耐短絡性	R412025611

寸法

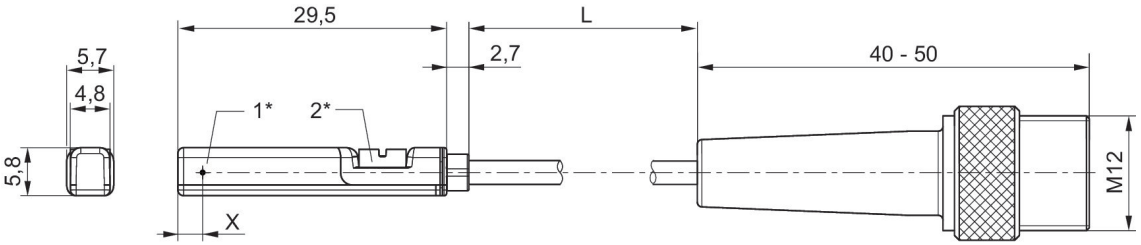

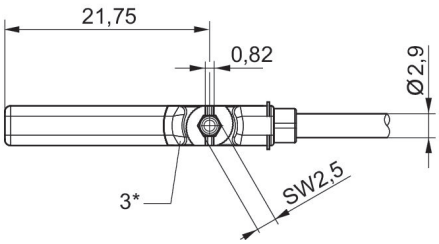

1* = 切換ポイント2* = ロックねじ 3* = LED ウィンドウ、透明
L = ケーブル長さ
X = PNP: 11,6 mm
ピン割り当て: 1 = (+) 3 = (-) 4 = (出力)

センサー取付け, シリーズ CB1

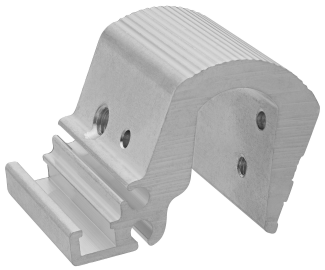

シリンダー-Ø 最小 [mm]	シリンダー Ø 最大 [mm]	センサー用	材質	マテリアル番号
160	200	ST6, SN2, SN6, SN1, SM6	アルミニウム	R412017979
250	320	ST6, SN2, SN6, SN1, SM6	アルミニウム	R412017980

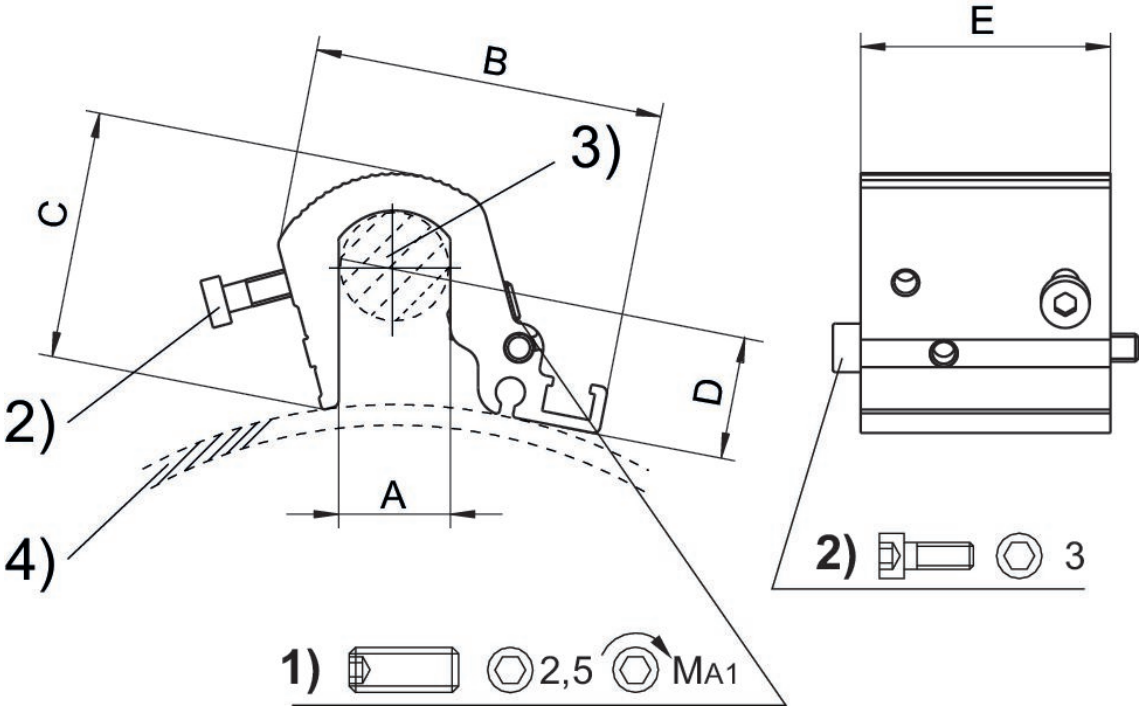

1) クランプねじピン 2) センサー用固定ねじ 3) タイロッド 4) シリンダープロファイル

シリンダー Ø	マテリアル番号	A	B	C	D	E	MA1 [Nm]
160 - 200 mm	R412017979	16	51	36	6.8	36	2
250 - 320 mm	R412017980	24	56	44.5	6.8	36	2

納品ユニット: 固定ねじ付き

センサー取付け, シリーズ CB1

ST6

材質	マテリアル番号
アルミニウム	R422100250

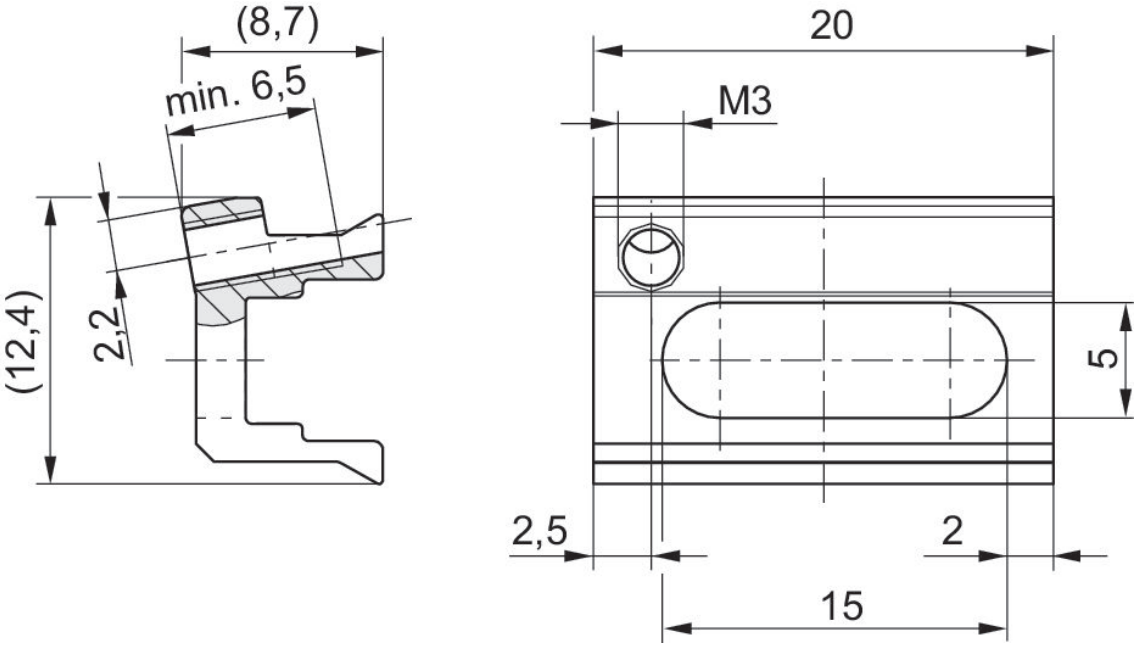

納品ユニット：ねじピン

センサー取付け, シリーズ CB1

ST6
SM6

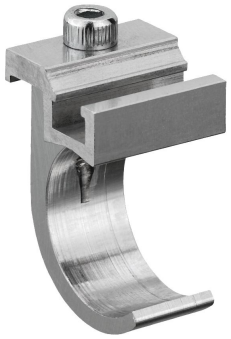

シリンダー-Ø 最小 [mm]	材質	マテリアル番号
10	アルミニウム	1827020296
12	アルミニウム	1827020297
16	アルミニウム	1827020298
20	アルミニウム	1827020299
25	アルミニウム	1827020300

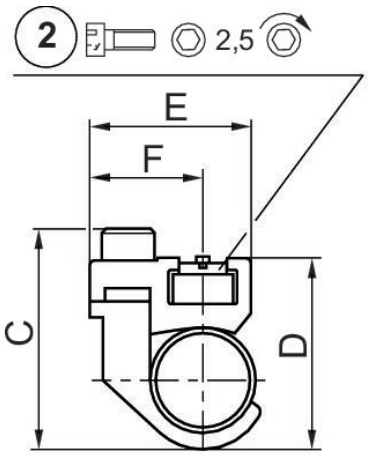

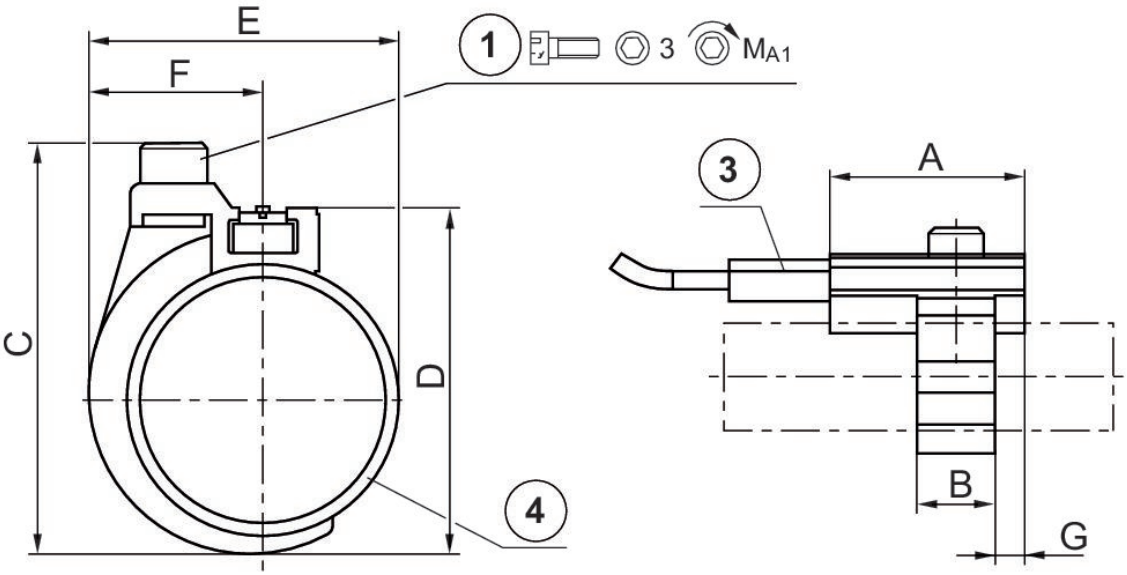

1) 固定ねじ 2) センサー用固定ねじ 3) センサー 4) シリンダーチューブ

マテリアル番号	シリンダー Ø	A	B	C	D	E	F	G	固定ねじ	MA1 [Nm]
1827020296	10 mm	20	8	24	19	17.5	11.8	3	M3x8	1 +0,2
1827020297	12 mm	20	8	26	22	19	11.8	3	M3x8	1 +0,2
1827020298	16 mm	20	12	34	30	23	13.8	4	M4x10	2 +0,3
1827020299	20 mm	20	12	38	32	26	13.8	4	M4x10	2 +0,3
1827020300	25 mm	20	12	43	37	31	13.8	4	M4x10	2 +0,3

センサー取付け, シリーズ CB1

ST6

Fig. B

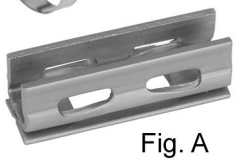

Fig. A

シリンダー-Ø 最小 [mm]	シリンダー Ø 最大 [mm]	材質	マテリアル番号
25	32	ステンレススチール	R412024050
40	40	ステンレススチール	R412024051
50	50	ステンレススチール	R412024052
63	63	ステンレススチール	R412024053
25	63	ステンレススチール	R412024054

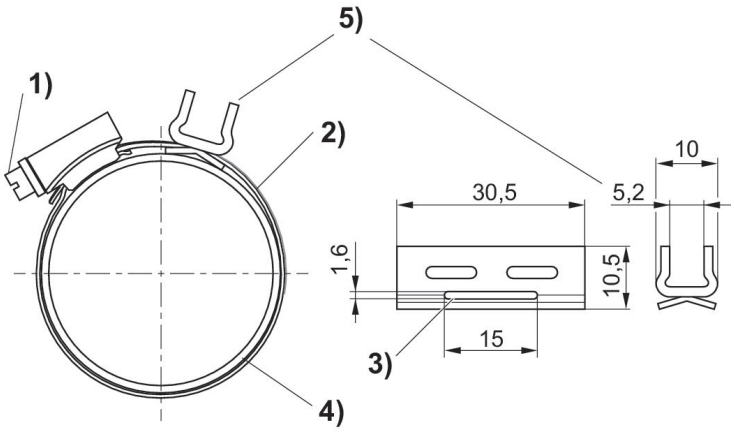

1) 固定ねじ 2) 締め付けストラップ 3) 締め付けストラップ用開口部 4) シリンダーチューブ 5) センサーホルダー

マテリアル番号	シリンダーチューブ Ø	シリーズ用	図
R412024050	25 - 32 mm	ST6	Fig. B
R412024051	40 mm	ST6	Fig. B
R412024052	50 mm	ST6	Fig. B
R412024053	63 mm	ST6	Fig. B
R412024054	25 - 63 mm	ST6	Fig. A

センサー取付け, シリーズ CB1

ST6

シリンダー-Ø 最小 [mm]	シリンダー Ø 最大 [mm]	材質	マテリアル番号
32	32	ポリオクシメチレン, アルミニウム	R412025665
40	40	ポリオクシメチレン, アルミニウム	R412025666
50	50	ポリオクシメチレン, アルミニウム	R412025667
63	63	ポリオクシメチレン, アルミニウム	R412025668

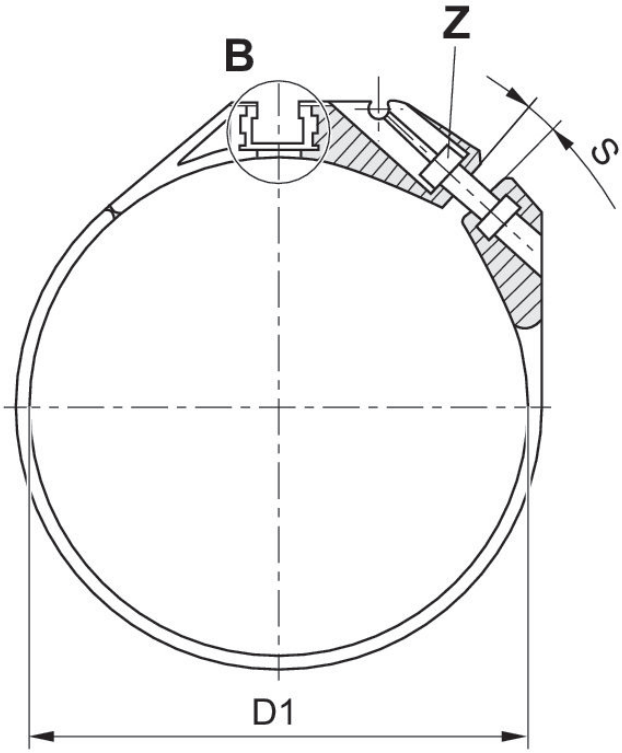

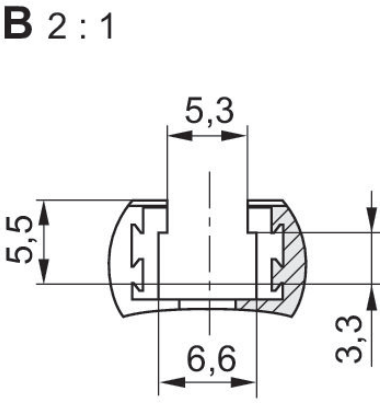

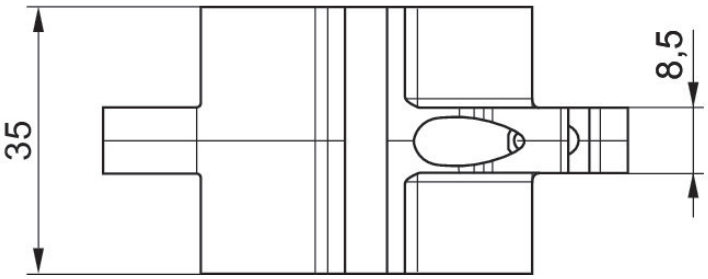

マテリアル番号	D1	S	Z
R412025665	34	35	ISO 4762 - M3 x 10 A2
R412025666	42	43	ISO 4762 - M3 x 12 A2
R412025667	52,9	54	ISO 4762 - M3 x 12 A2
R412025668	65	66	ISO 4762 - M3 x 12 A2

S = 勧めの最大拡散幅 [mm]

センサー取付け, シリーズ CB1

ST6
SM6
SN1
SN2

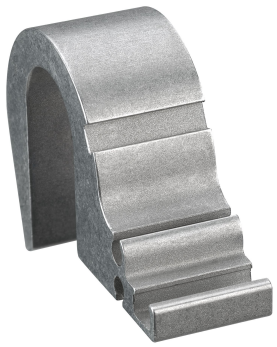

シリンダー-Ø 最小 [mm]	シリンダー Ø 最大 [mm]	材質	マテリアル番号
125	125	アルミニウム	1827020292

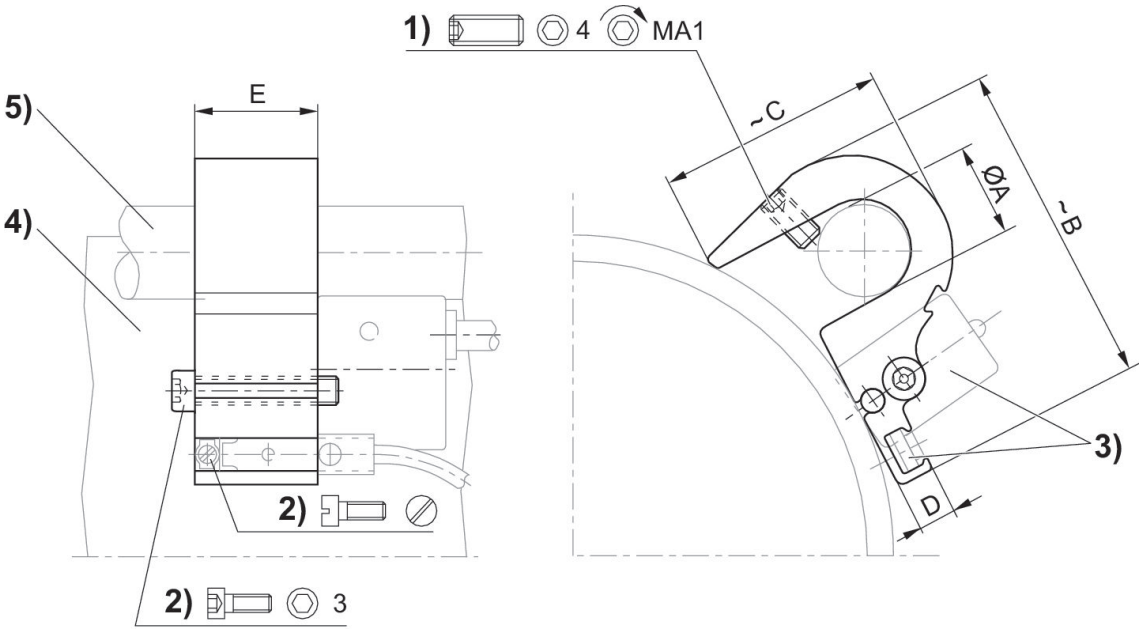

1) クランプねじピン 2) センサー用固定ねじ 3) センサー 4) シリンダープロファイル 5) タイロッド

マテリアル番号	シリンダー Ø	Ø A	B	C	D	E	クランプねじピン	MA1 [Nm]
1827020292	125 mm	12	45	29	6.5	21	M5x10	2

センサー取付け, シリーズ CB1

ST6
SM6

シリンダー-Ø 最小 [mm]	シリンダー Ø 最大 [mm]	材質	マテリアル番号
32	40	アルミニウム	1827020282
50	63	アルミニウム	1827020283
80	100	アルミニウム	1827020284

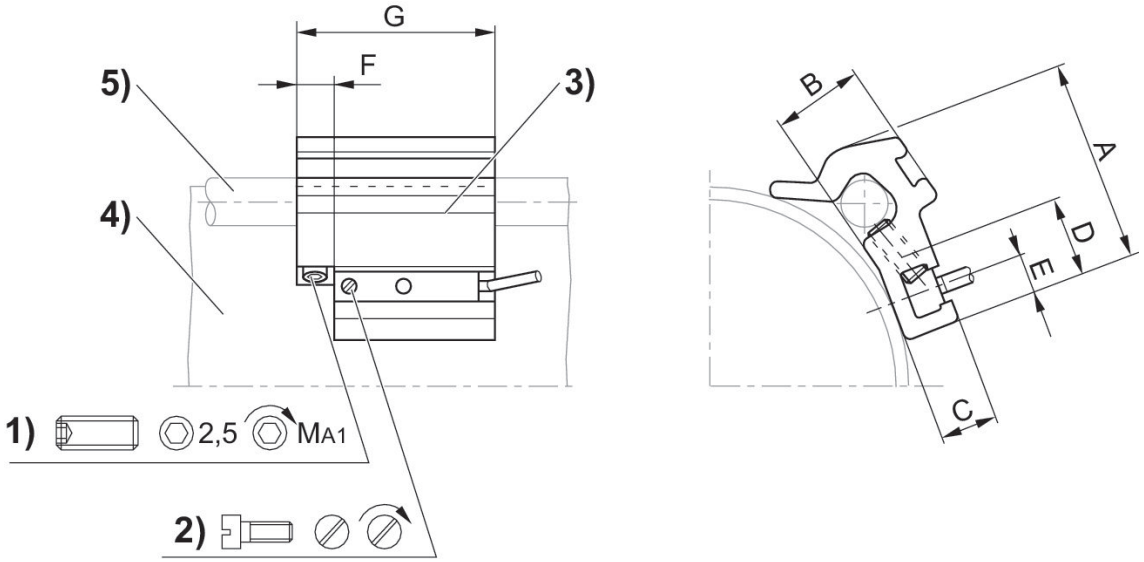

1) クランプねじピン 2) センサー用固定ねじ 3) センサー 4) シリンダープロファイル 5) タイロッド

マテリアル番号	シリンダー Ø	A	B	C	D	E	F	G	クランプねじピン	MA1 [Nm]
1827020282	32 - 40 mm	26	10	7	14	5	8	40	M5x8	2 ±0,2
1827020283	50 - 63 mm	32.5	15.5	7	14	5	8	40	M5x10	2 ±0,2
1827020284	80 - 100 mm	43	17	6.9	14	5	8	40	M5x16	2 ±0,2

センサークランプ部品

ST6

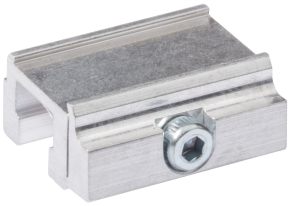

材質	マテリアル番号
アルミニウム	R412025968

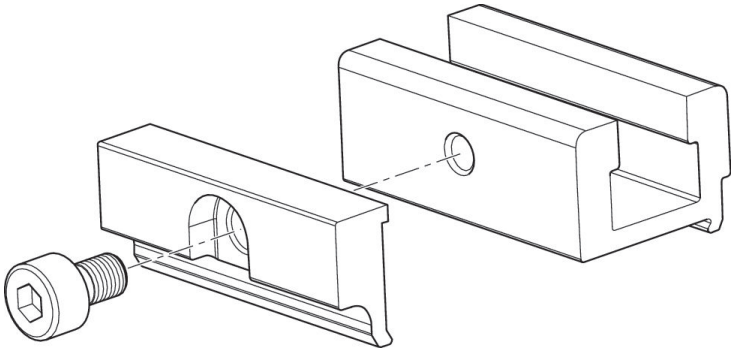

センサー取付け, シリーズ CB1

ST6
SM6

シリンダー Ø 最大 [mm]	材質	マテリアル番号
25	アルミニウム	R412022357

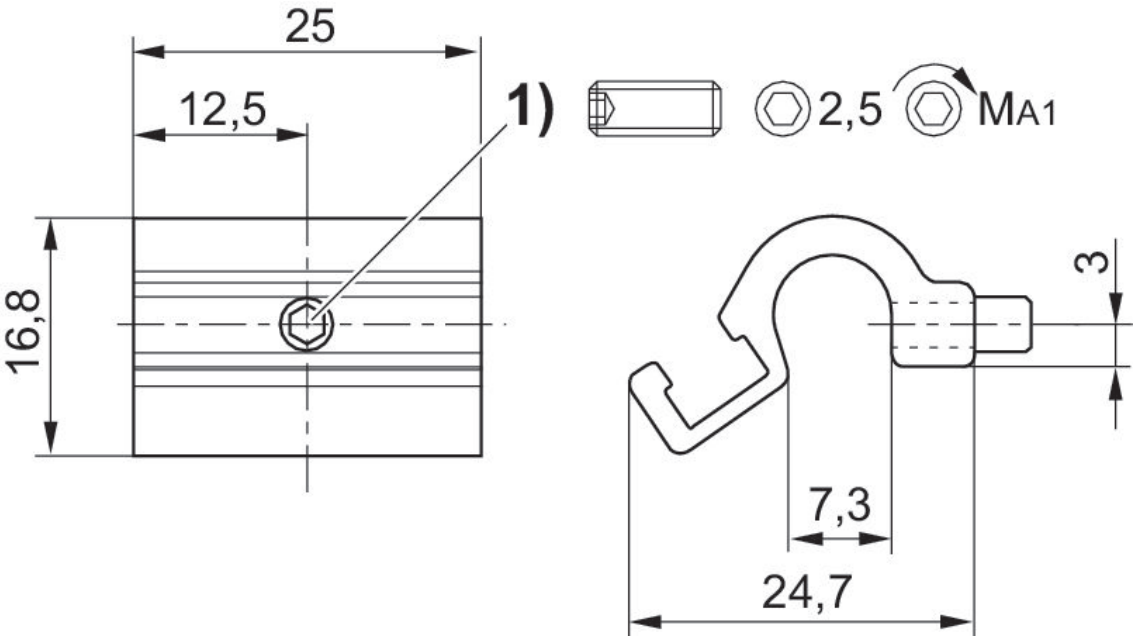

1) 固定ねじ

マテリアル番号	シリンダー Ø 最大	MA1 [Nm]
R412022357	25 mm	1 + 0,3

センサー取付け, シリーズ CB1

ST6

材質	マテリアル番号
アルミニウム	R402000040

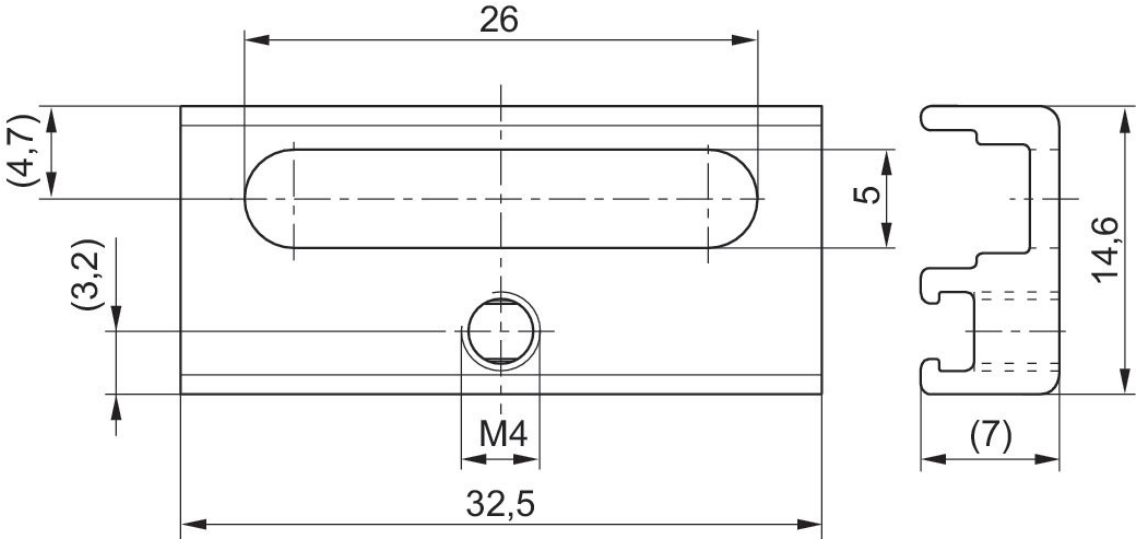

センサー取付け, シリーズ CB1

ST4
ST6

シリンダー-Ø 最小 [mm]	材質	マテリアル番号
16	ポリアミド, ステンレススチール	R412021791
20	ポリアミド, ステンレススチール	R412021792
25	ポリアミド, ステンレススチール	R412021793

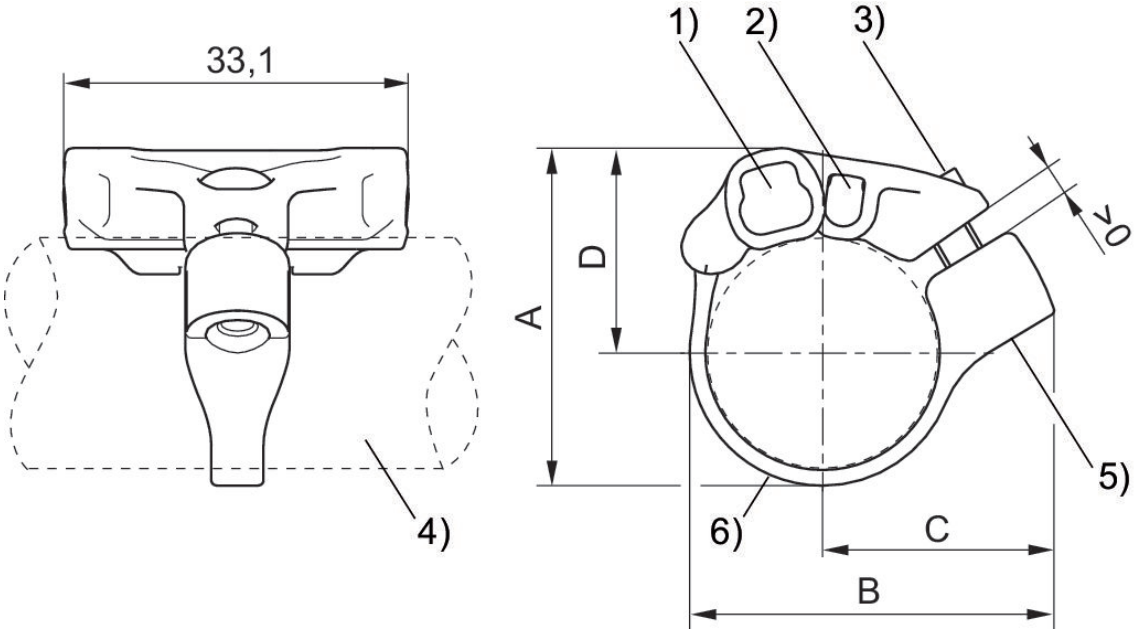

1) ST6 用センサースロット 2) ST4 用センサースロット 3) 固定ねじ (ステンレススチール製) 4) シリンダープロファイル 5) ねじインサート (ステンレススチール製) 6) 締め付けストラップ

マテリアル番号	A	B	C	D
R412021791	27.7	32.5	22.1	17.3
R412021792	32.4	35	22.4	19.7
R412021793	37.4	39.5	24.3	22.2

丸型差込みコネクタ, シリーズ CON-RD

ソケット
M8x1
3極

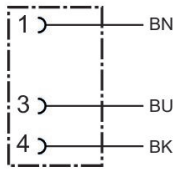

作動電圧	電気接続 1, タイプ	電気接続 1, スレッドサイズ	電気接続 2, タイプ	ケーブル長さ [m]	マテリアル番号
48 V AC/DC	ソケット	M8x1	開いているケーブルの端	3	1834484166
48 V AC/DC	ソケット	M8x1	開いているケーブルの端	5	1834484168
48 V AC/DC	ソケット	M8x1	開いているケーブルの端	10	1834484247

寸法

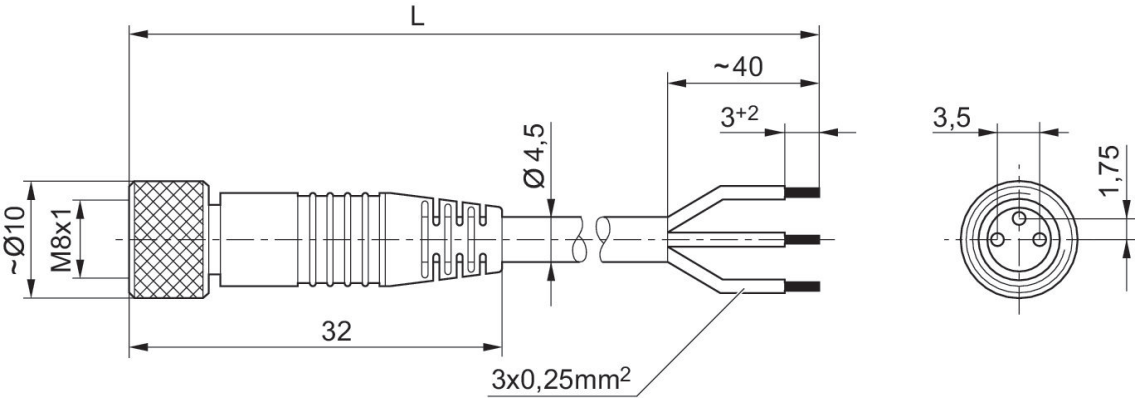

L = 長さ

丸型差込みコネクタ, シリーズ CON-RD

ソケット
M12x1
5極

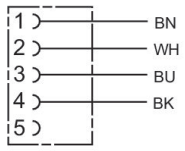

作動電圧	電気接続 1, タイプ	電気接続 1, スレッドサイズ	電気接続 2, タイプ	ケーブル長さ [m]	マテリアル番号
48 V AC/DC	ソケット	M12x1	開いているケーブルの端	3	1834484256
48 V AC/DC	ソケット	M12x1	開いているケーブルの端	5	1834484257
48 V AC/DC	ソケット	M12x1	開いているケーブルの端	10	1834484258

寸法

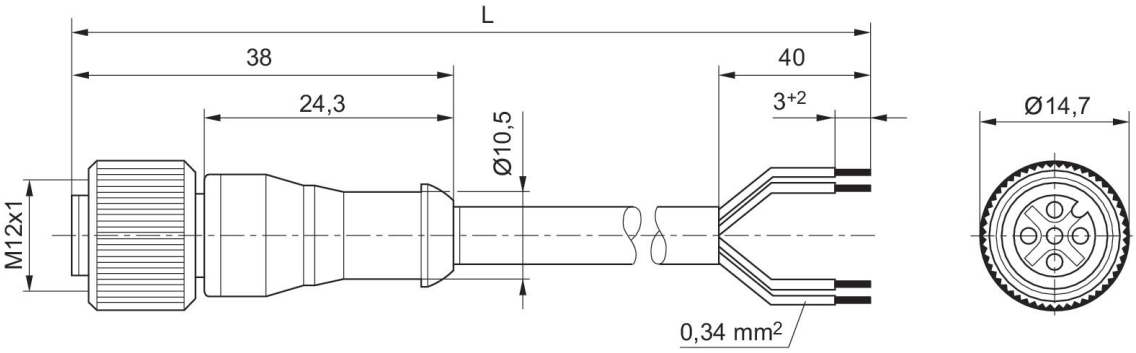

L = 長さ

丸型差込みコネクタ, シリーズ CON-RD

プラグ
M8x1
3極

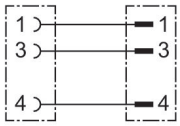

電気接続 1, タイプ	電気接続 1, スレッドサイズ	電気接続 2, タイプ	ケーブル長さ [m]	マテリアル番号
ソケット	M8x1	プラグ	1	8946203702
ソケット	M8x1	プラグ	2	8946203712
ソケット	M8x1	プラグ	5	8946203722

寸法

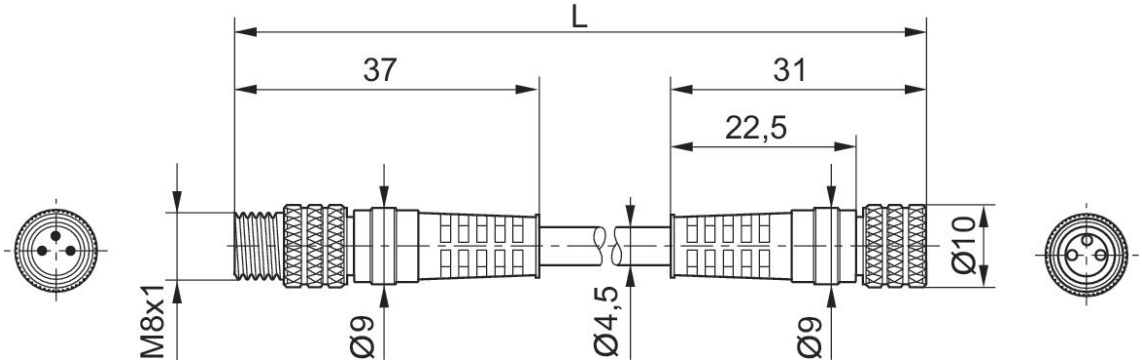

L = 長さ

丸型差込みコネクタ, シリーズ CON-RD

プラグ
ソケット
M12x1
M12x1
4極

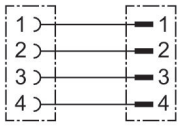

作動電圧	電気接続 1, タイプ	電気接続 1, スレッドサイズ	電気接続 2, タイプ	電気接続 2, スレッドサイズ	ケーブル長さ [m]	マテリアル番号
240 V AC	ソケット	M12x1	プラグ	M12x1	5	R402003760
240 V AC	ソケット	M12x1	プラグ	M12x1	10	R402003761
240 V AC	ソケット	M12x1	プラグ	M12x1	15	R402003762

寸法

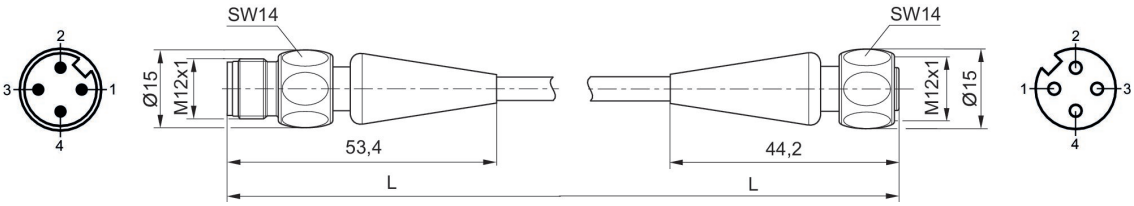

L = ケーブル長さ

ナンバープレート

最少周囲温度 [°C]	最高周囲温度 [°C]	納品ユニット [個]	材質　ハウジング	マテリアル番号
-40	100	10	ポリカーボネート	R412026278

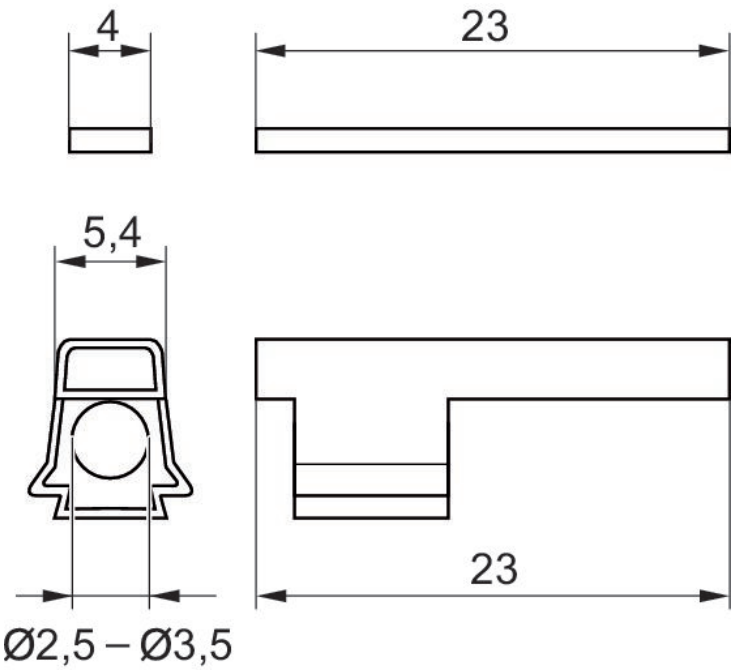

Efficient pneumatic solutions, our program: cylinders and drives, valves and valve systems, air supply management

Visit us: **Emerson.com/Aventics**
Your local contact: **Emerson.com/contactus**

Emerson.com
Facebook.com/EmersonAutomationSolutions
LinkedIn.com/company/Emerson-Automation-Solutions
Twitter.com/EMR_Automation

An example configuration is depicted on the title page. The delivered product may thus vary from that in the illustration. Subject to change. This Document, as well as the data, specifications and other information set forth in it, are the exclusive property of AVENTICS GmbH. It may not be reproduced or given to third parties without its consent. Only use the AVENTICS products shown in industrial applications. Read the product documentation completely and carefully before using the product. Observe the applicable regulations and laws of the respective country. When integrating the product into applications, note the system manufacturer's specifications for safe use of the product. The data specified only serve todescribe the product. No statements concerning a certain condition or suitability for a certain application can be derived from our information. The information given does not release the user from the obligation of own judgment and verification. It must be remembered that the products are subject to a natural process of wear and aging.

The Emerson logo is a trademark and service mark of Emerson Electric Co. Brand logotype are registered trademarks of one of the Emerson family of companies. All other marks are the property of their respective owners. © 2019 Emerson Electric Co. All rights reserved.

EMERSON™

CONSIDER IT SOLVED™