ISO 6432, シリーズ CSL-RD

AVENTICS™

AVENTICS CSL-RD シリーズ ミニ
シリンダー (ISO 6432)

EMERSON™

シリーズ CSL-RD

AVENTICS CSL-RD シリーズ (ISO 6432) シリンダーは、ステンレススチールの丸型シリンダーで、3 つの異なるデザイン (ISO、クリーン、ミニ) で構成できます。CSL-RD シリーズ （ ISO 6432) は、滑らかなプロファイルと表面粗さが低く、ステンレススチール、NSF-H1 グリース、および FDA 準拠のシールでできており、食品との接触に適しています。

- コンパクトでクリーンな設計
- アンダーカットのないスクレーパーは、ピストンロッドの周りの汚れやデッドスペースの蓄積を防ぎます
- 食品安全性の保証
- 化学物質に対する耐性
- ピストンの直径は 16 mm〜63 mm です
- シングルピストンロッド、弾性/事前調整/手動調整のクッション、磁気検出、ATEX として利用可能な構成

付属品概要

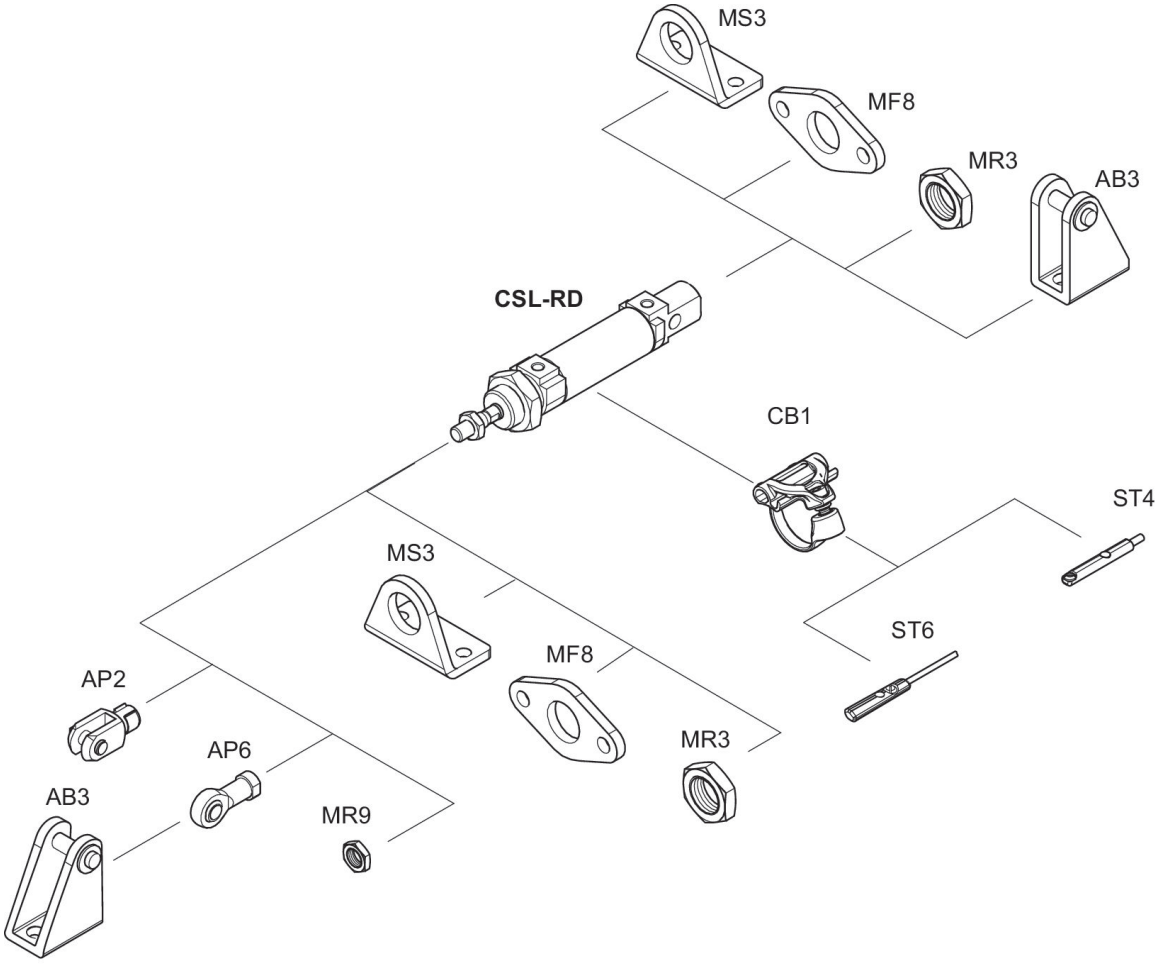

高級鋼 丸形シリンダー, シリーズ CSL-RD

小型シリンダーと丸形シリンダー
業界標準
食品加工での使用に適合
ATEX でオプション
バージョン：標準タイプ
片側
マグネット付きピストン
空圧調節可能緩衝
雄ねじ
雌ねじ
食品適格性（FDA/NSF/EC No. 1935/2004 認証）
ダブル動作
EC NO 1935/2004

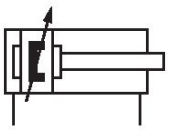

ピストン Ø [mm]	ストローク [mm]	ポート	緩衝	電磁ピストン	ピストン棒ねじ	スクレーパ	ピストン力 入方向 [N]	ピストン力 出方向 [N]	マテリアル番号
16	25	M5	空圧調節可能緩衝	マグネット付きピストン	M6	食品加工での使用に適合した泥落とし	109	127	R412020409
16	50	M5	空圧調節可能緩衝	マグネット付きピストン	M6	食品加工での使用に適合した泥落とし	109	127	R412020410
16	80	M5	空圧調節可能緩衝	マグネット付きピストン	M6	食品加工での使用に適合した泥落とし	109	127	R412020411
16	100	M5	空圧調節可能緩衝	マグネット付きピストン	M6	食品加工での使用に適合した泥落とし	109	127	R412020412
16	125	M5	空圧調節可能緩衝	マグネット付きピストン	M6	食品加工での使用に適合した泥落とし	109	127	R412020413
16	160	M5	空圧調節可能緩衝	マグネット付きピストン	M6	食品加工での使用に適合した泥落とし	109	127	R412020414
16	200	M5	空圧調節可能緩衝	マグネット付きピストン	M6	食品加工での使用に適合した泥落とし	109	127	R412020415
16	250	M5	空圧調節可能緩衝	マグネット付きピストン	M6	食品加工での使用に適合した泥落とし	109	127	R412020416
16	320	M5	空圧調節可能緩衝	マグネット付きピストン	M6	食品加工での使用に適合した泥落とし	109	127	R412020417

ピストン Ø [mm]	ストローク [mm]	ポート	緩衝	電磁ピストン	ピストン棒ねじ	スクレーパ	ピストン力 入方向 [N]	ピストン力 出方向 [N]	マテリアル番号
16	400	M5	空圧調節可能緩衝	マグネット付きピストン	M6	食品加工での使用に適合した泥落とし	109	127	R412020418
16	500	M5	空圧調節可能緩衝	マグネット付きピストン	M6	食品加工での使用に適合した泥落とし	109	127	R412020419
20	25	G 1/8	空圧調節可能緩衝	マグネット付きピストン	M8	食品加工での使用に適合した泥落とし	166	198	R412020453
20	50	G 1/8	空圧調節可能緩衝	マグネット付きピストン	M8	食品加工での使用に適合した泥落とし	166	198	R412020454
20	80	G 1/8	空圧調節可能緩衝	マグネット付きピストン	M8	食品加工での使用に適合した泥落とし	166	198	R412020455
20	100	G 1/8	空圧調節可能緩衝	マグネット付きピストン	M8	食品加工での使用に適合した泥落とし	166	198	R412020456
20	125	G 1/8	空圧調節可能緩衝	マグネット付きピストン	M8	食品加工での使用に適合した泥落とし	166	198	R412020457
20	160	G 1/8	空圧調節可能緩衝	マグネット付きピストン	M8	食品加工での使用に適合した泥落とし	166	198	R412020458
20	200	G 1/8	空圧調節可能緩衝	マグネット付きピストン	M8	食品加工での使用に適合した泥落とし	166	198	R412020459
20	250	G 1/8	空圧調節可能緩衝	マグネット付きピストン	M8	食品加工での使用に適合した泥落とし	166	198	R412020460
20	320	G 1/8	空圧調節可能緩衝	マグネット付きピストン	M8	食品加工での使用に適合した泥落とし	166	198	R412020461
20	400	G 1/8	空圧調節可能緩衝	マグネット付きピストン	M8	食品加工での使用に適合した泥落とし	166	198	R412020462
20	500	G 1/8	空圧調節可能緩衝	マグネット付きピストン	M8	食品加工での使用に適合した泥落とし	166	198	R412020463
25	25	G 1/8	空圧調節可能緩衝	マグネット付きピストン	M10x1,25	食品加工での使用に適合した泥落とし	260	309	R412020497

ピストン Ø [mm]	ストローク [mm]	ポート	緩衝	電磁ピストン	ピストン棒ねじ	スクレーパ	ピストン力 入方向 [N]	ピストン力 出方向 [N]	マテリアル番号
25	50	G 1/8	空圧調節可能緩衝	マグネット付きピストン	M10x1,25	食品加工での使用に適合した泥落とし	260	309	R412020498
25	80	G 1/8	空圧調節可能緩衝	マグネット付きピストン	M10x1,25	食品加工での使用に適合した泥落とし	260	309	R412020499
25	100	G 1/8	空圧調節可能緩衝	マグネット付きピストン	M10x1,25	食品加工での使用に適合した泥落とし	260	309	R412020500
25	125	G 1/8	空圧調節可能緩衝	マグネット付きピストン	M10x1,25	食品加工での使用に適合した泥落とし	260	309	R412020501
25	160	G 1/8	空圧調節可能緩衝	マグネット付きピストン	M10x1,25	食品加工での使用に適合した泥落とし	260	309	R412020502
25	200	G 1/8	空圧調節可能緩衝	マグネット付きピストン	M10x1,25	食品加工での使用に適合した泥落とし	260	309	R412020503
25	250	G 1/8	空圧調節可能緩衝	マグネット付きピストン	M10x1,25	食品加工での使用に適合した泥落とし	260	309	R412020504
25	320	G 1/8	空圧調節可能緩衝	マグネット付きピストン	M10x1,25	食品加工での使用に適合した泥落とし	260	309	R412020505
25	400	G 1/8	空圧調節可能緩衝	マグネット付きピストン	M10x1,25	食品加工での使用に適合した泥落とし	260	309	R412020506
25	500	G 1/8	空圧調節可能緩衝	マグネット付きピストン	M10x1,25	食品加工での使用に適合した泥落とし	260	309	R412020507
32	25	G 1/8	空圧調節可能緩衝	マグネット付きピストン	M10x1,25	食品加工での使用に適合した泥落とし	435	505	R481624742
32	50	G 1/8	空圧調節可能緩衝	マグネット付きピストン	M10x1,25	食品加工での使用に適合した泥落とし	435	505	R481624743
32	80	G 1/8	空圧調節可能緩衝	マグネット付きピストン	M10x1,25	食品加工での使用に適合した泥落とし	435	505	R481624744
32	100	G 1/8	空圧調節可能緩衝	マグネット付きピストン	M10x1,25	食品加工での使用に適合した泥落とし	435	505	R481624745

ピストン Ø [mm]	ストローク [mm]	ポート	緩衝	電磁ピストン	ピストン棒ねじ	スクレーパ	ピストン力 入方向 [N]	ピストン力 出方向 [N]	マテリアル番号
32	125	G 1/8	空圧調節可能緩衝	マグネット付きピストン	M10x1,25	食品加工での使用に適合した泥落とし	435	505	R481624746
32	160	G 1/8	空圧調節可能緩衝	マグネット付きピストン	M10x1,25	食品加工での使用に適合した泥落とし	435	505	R481624747
32	200	G 1/8	空圧調節可能緩衝	マグネット付きピストン	M10x1,25	食品加工での使用に適合した泥落とし	435	505	R481624748
32	250	G 1/8	空圧調節可能緩衝	マグネット付きピストン	M10x1,25	食品加工での使用に適合した泥落とし	435	505	R481624749
32	320	G 1/8	空圧調節可能緩衝	マグネット付きピストン	M10x1,25	食品加工での使用に適合した泥落とし	435	505	R481624750
32	400	G 1/8	空圧調節可能緩衝	マグネット付きピストン	M10x1,25	食品加工での使用に適合した泥落とし	435	505	R481624751
32	500	G 1/8	空圧調節可能緩衝	マグネット付きピストン	M10x1,25	食品加工での使用に適合した泥落とし	435	505	R481624752
40	25	G 1/4	空圧調節可能緩衝	マグネット付きピストン	M12x1,25	食品加工での使用に適合した泥落とし	660	790	R481624753
40	50	G 1/4	空圧調節可能緩衝	マグネット付きピストン	M12x1,25	食品加工での使用に適合した泥落とし	660	790	R481624754
40	80	G 1/4	空圧調節可能緩衝	マグネット付きピストン	M12x1,25	食品加工での使用に適合した泥落とし	660	790	R481624755
40	100	G 1/4	空圧調節可能緩衝	マグネット付きピストン	M12x1,25	食品加工での使用に適合した泥落とし	660	790	R481624756
40	125	G 1/4	空圧調節可能緩衝	マグネット付きピストン	M12x1,25	食品加工での使用に適合した泥落とし	660	790	R481624757
40	160	G 1/4	空圧調節可能緩衝	マグネット付きピストン	M12x1,25	食品加工での使用に適合した泥落とし	660	790	R481624758
40	200	G 1/4	空圧調節可能緩衝	マグネット付きピストン	M12x1,25	食品加工での使用に適合した泥落とし	660	790	R481624759

ピストン Ø [mm]	ストローク [mm]	ポート	緩衝	電磁ピストン	ピストン棒ねじ	スクレーパ	ピストン力 入方向 [N]	ピストン力 出方向 [N]	マテリアル番号
40	250	G 1/4	空圧調節可能緩衝	マグネット付きピストン	M12x1,25	食品加工での使用に適合した泥落とし	660	790	R481624760
40	320	G 1/4	空圧調節可能緩衝	マグネット付きピストン	M12x1,25	食品加工での使用に適合した泥落とし	660	790	R481624761
40	400	G 1/4	空圧調節可能緩衝	マグネット付きピストン	M12x1,25	食品加工での使用に適合した泥落とし	660	790	R481624762
40	500	G 1/4	空圧調節可能緩衝	マグネット付きピストン	M12x1,25	食品加工での使用に適合した泥落とし	660	790	R481624763
50	25	G 1/4	空圧調節可能緩衝	マグネット付きピストン	M16x1,5	食品加工での使用に適合した泥落とし	1035	1235	R481624764
50	50	G 1/4	空圧調節可能緩衝	マグネット付きピストン	M16x1,5	食品加工での使用に適合した泥落とし	1035	1235	R481624765
50	80	G 1/4	空圧調節可能緩衝	マグネット付きピストン	M16x1,5	食品加工での使用に適合した泥落とし	1035	1235	R481624766
50	100	G 1/4	空圧調節可能緩衝	マグネット付きピストン	M16x1,5	食品加工での使用に適合した泥落とし	1035	1235	R481624767
50	125	G 1/4	空圧調節可能緩衝	マグネット付きピストン	M16x1,5	食品加工での使用に適合した泥落とし	1035	1235	R481624768
50	160	G 1/4	空圧調節可能緩衝	マグネット付きピストン	M16x1,5	食品加工での使用に適合した泥落とし	1035	1235	R481624769
50	200	G 1/4	空圧調節可能緩衝	マグネット付きピストン	M16x1,5	食品加工での使用に適合した泥落とし	1035	1235	R481624770
50	250	G 1/4	空圧調節可能緩衝	マグネット付きピストン	M16x1,5	食品加工での使用に適合した泥落とし	1035	1235	R481624771
50	320	G 1/4	空圧調節可能緩衝	マグネット付きピストン	M16x1,5	食品加工での使用に適合した泥落とし	1035	1235	R481624772
50	400	G 1/4	空圧調節可能緩衝	マグネット付きピストン	M16x1,5	食品加工での使用に適合した泥落とし	1035	1235	R481624773

ピストン Ø [mm]	ストローク [mm]	ポート	緩衝	電磁ピストン	ピストン棒ねじ	スクレーパ	ピストン力 入方向 [N]	ピストン力 出方向 [N]	マテリアル番号
50	500	G 1/4	空圧調節可能緩衝	マグネット付きピストン	M16x1,5	食品加工での使用に適合した泥落とし	1035	1235	R481624774
63	25	G 3/8	空圧調節可能緩衝	マグネット付きピストン	M16x1,5	食品加工での使用に適合した泥落とし	1765	1960	R481624775
63	50	G 3/8	空圧調節可能緩衝	マグネット付きピストン	M16x1,5	食品加工での使用に適合した泥落とし	1765	1960	R481624776
63	80	G 3/8	空圧調節可能緩衝	マグネット付きピストン	M16x1,5	食品加工での使用に適合した泥落とし	1765	1960	R481624777
63	100	G 3/8	空圧調節可能緩衝	マグネット付きピストン	M16x1,5	食品加工での使用に適合した泥落とし	1765	1960	R481624778
63	125	G 3/8	空圧調節可能緩衝	マグネット付きピストン	M16x1,5	食品加工での使用に適合した泥落とし	1765	1960	R481624779
63	160	G 3/8	空圧調節可能緩衝	マグネット付きピストン	M16x1,5	食品加工での使用に適合した泥落とし	1765	1960	R481624780
63	200	G 3/8	空圧調節可能緩衝	マグネット付きピストン	M16x1,5	食品加工での使用に適合した泥落とし	1765	1960	R481624781
63	250	G 3/8	空圧調節可能緩衝	マグネット付きピストン	M16x1,5	食品加工での使用に適合した泥落とし	1765	1960	R481624782
63	320	G 3/8	空圧調節可能緩衝	マグネット付きピストン	M16x1,5	食品加工での使用に適合した泥落とし	1765	1960	R481624783
63	400	G 3/8	空圧調節可能緩衝	マグネット付きピストン	M16x1,5	食品加工での使用に適合した泥落とし	1765	1960	R481624784
63	500	G 3/8	空圧調節可能緩衝	マグネット付きピストン	M16x1,5	食品加工での使用に適合した泥落とし	1765	1960	R481624785

寸法 (mm)

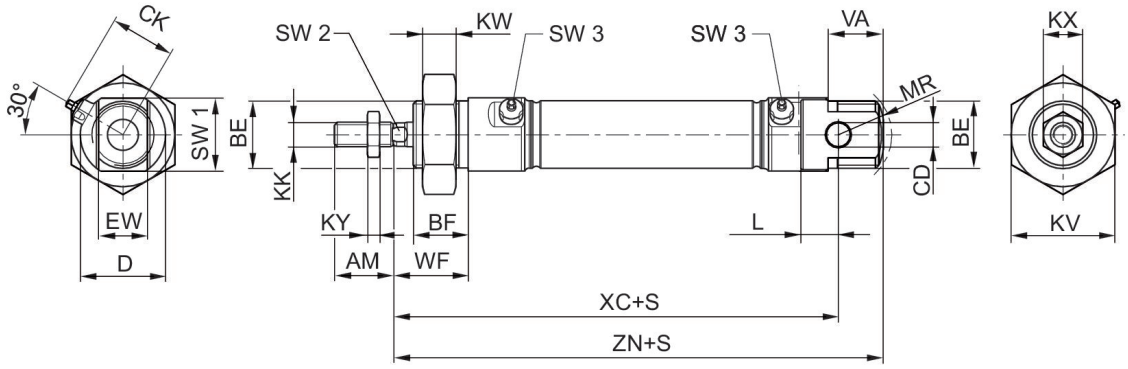

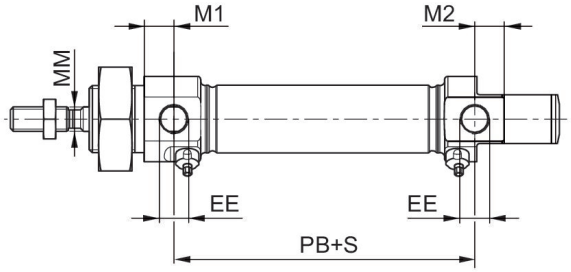

S = ストローク

ピストン Ø	AM–2	BE	BF	CD H9	CK 最大	D	EE	EW d13	KK	KV
16	16	M16x1,5	16	6	19,5	22	M5	12	M6	24
20	20	M22x1,5	18	8	23	28	G 1/8	16	M8	32
25	22	M22x1,5	20	8	25,5	33	G 1/8	16	M10x1,25	32
32	22	M30x1,5	25	10	28	38	G 1/8	16	M10x1,25	36
40	24	M38x1,5	28	12	36,5	49	G 1/4	18	M12x1,25	46
50	32	M45x1,5	32	16	40,5	57	G 1/4	21	M16x1,5	55
63	32	M45x1,5	32	16	47	70	G 3/8	21	M16x1,5	55

ピストン Ø	KW	KX	KY	L 最小	M1	M2	MM f8	MR	PB ±1	VA
16	8	10	3,2	9	6,7	6,7	6	16	43,6	16
20	11	13	4	12	9,7	9,7	8	18	48,6	18
25	11	17	5	12	9,7	9,7	10	19	51,8	20
32	8	17	5	14	9,5	11,7	12	-	46	-
40	10	18	6	16	9,8	8,7	16	-	66	-
50	10	24	8	17	9,8	8,3	20	-	68	-
63	10	24	8	17	13	9,7	20	-	71,5	-

ピストン Ø	WF ±1,4	XC ±1	ZN ± 1	SW 1	SW 2 h13	SW 3
16	22	82	94,7	20	5	2,5
20	24	95	109,7	24	6	2,5
25	28	104	119,7	28	8	2,5

ピストン　Ø	WF ±1,4	XC ±1	ZN ± 1	SW 1	SW 2 h13	SW 3
32	34	117,5	129,5	35	10	3
40	39	139,6	153,5	45	13	3
50	44	147,2	163	53	17	3
63	44	155	171	66	17	3

高級鋼 丸形シリンダー, シリーズ CSL-RD

小型シリンダーと丸形シリンダー
業界標準
食品加工での使用に適合
ATEX でオプション
バージョン: 衛生的な設計
片側
マグネット付きピストン
空圧調節可能緩衝
雄ねじ
雌ねじ
食品適格性 (FDA/NSF/EC No. 1935/2004 認証)
ダブル動作
EC NO 1935/2004

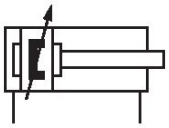

ピストン Ø [mm]	ストローク [mm]	ポート	緩衝	電磁ピストン	ピストン棒ねじ	スクレーパ	ピストン力 入方向 [N]	ピストン力 出方向 [N]	マテリアル番号
16	25	M5	空圧調節可能緩衝	マグネット付きピストン	M6	食品加工での使用に適合した泥落とし	109	127	R412020431
16	50	M5	空圧調節可能緩衝	マグネット付きピストン	M6	食品加工での使用に適合した泥落とし	109	127	R412020432
16	80	M5	空圧調節可能緩衝	マグネット付きピストン	M6	食品加工での使用に適合した泥落とし	109	127	R412020433
16	100	M5	空圧調節可能緩衝	マグネット付きピストン	M6	食品加工での使用に適合した泥落とし	109	127	R412020434
16	125	M5	空圧調節可能緩衝	マグネット付きピストン	M6	食品加工での使用に適合した泥落とし	109	127	R412020435
16	160	M5	空圧調節可能緩衝	マグネット付きピストン	M6	食品加工での使用に適合した泥落とし	109	127	R412020436
16	200	M5	空圧調節可能緩衝	マグネット付きピストン	M6	食品加工での使用に適合した泥落とし	109	127	R412020437
16	250	M5	空圧調節可能緩衝	マグネット付きピストン	M6	食品加工での使用に適合した泥落とし	109	127	R412020438
16	320	M5	空圧調節可能緩衝	マグネット付きピストン	M6	食品加工での使用に適合した泥落とし	109	127	R412020439

ピストン Ø [mm]	ストローク [mm]	ポート	緩衝	電磁ピストン	ピストン棒ねじ	スクレーパ	ピストン力 入方向 [N]	ピストン力 出方向 [N]	マテリアル番号
16	400	M5	空圧調節可能緩衝	マグネット付きピストン	M6	食品加工での使用に適合した泥落とし	109	127	R412020440
16	500	M5	空圧調節可能緩衝	マグネット付きピストン	M6	食品加工での使用に適合した泥落とし	109	127	R412020441
20	25	G 1/8	空圧調節可能緩衝	マグネット付きピストン	M8	食品加工での使用に適合した泥落とし	166	198	R412020475
20	50	G 1/8	空圧調節可能緩衝	マグネット付きピストン	M8	食品加工での使用に適合した泥落とし	166	198	R412020476
20	80	G 1/8	空圧調節可能緩衝	マグネット付きピストン	M8	食品加工での使用に適合した泥落とし	166	198	R412020477
20	100	G 1/8	空圧調節可能緩衝	マグネット付きピストン	M8	食品加工での使用に適合した泥落とし	166	198	R412020478
20	125	G 1/8	空圧調節可能緩衝	マグネット付きピストン	M8	食品加工での使用に適合した泥落とし	166	198	R412020479
20	160	G 1/8	空圧調節可能緩衝	マグネット付きピストン	M8	食品加工での使用に適合した泥落とし	166	198	R412020480
20	200	G 1/8	空圧調節可能緩衝	マグネット付きピストン	M8	食品加工での使用に適合した泥落とし	166	198	R412020481
20	250	G 1/8	空圧調節可能緩衝	マグネット付きピストン	M8	食品加工での使用に適合した泥落とし	166	198	R412020482
20	320	G 1/8	空圧調節可能緩衝	マグネット付きピストン	M8	食品加工での使用に適合した泥落とし	166	198	R412020483
20	400	G 1/8	空圧調節可能緩衝	マグネット付きピストン	M8	食品加工での使用に適合した泥落とし	166	198	R412020484
20	500	G 1/8	空圧調節可能緩衝	マグネット付きピストン	M8	食品加工での使用に適合した泥落とし	166	198	R412020485
25	25	G 1/8	空圧調節可能緩衝	マグネット付きピストン	M10x1,25	食品加工での使用に適合した泥落とし	260	309	R412020519

ピストン Ø [mm]	ストローク [mm]	ポート	緩衝	電磁ピストン	ピストン棒ねじ	スクレーパ	ピストン力 入方向 [N]	ピストン力 出方向 [N]	マテリアル番号
25	50	G 1/8	空圧調節可能緩衝	マグネット付きピストン	M10x1,25	食品加工での使用に適合した泥落とし	260	309	R412020520
25	80	G 1/8	空圧調節可能緩衝	マグネット付きピストン	M10x1,25	食品加工での使用に適合した泥落とし	260	309	R412020521
25	100	G 1/8	空圧調節可能緩衝	マグネット付きピストン	M10x1,25	食品加工での使用に適合した泥落とし	260	309	R412020522
25	125	G 1/8	空圧調節可能緩衝	マグネット付きピストン	M10x1,25	食品加工での使用に適合した泥落とし	260	309	R412020523
25	160	G 1/8	空圧調節可能緩衝	マグネット付きピストン	M10x1,25	食品加工での使用に適合した泥落とし	260	309	R412020524
25	200	G 1/8	空圧調節可能緩衝	マグネット付きピストン	M10x1,25	食品加工での使用に適合した泥落とし	260	309	R412020525
25	250	G 1/8	空圧調節可能緩衝	マグネット付きピストン	M10x1,25	食品加工での使用に適合した泥落とし	260	309	R412020526
25	320	G 1/8	空圧調節可能緩衝	マグネット付きピストン	M10x1,25	食品加工での使用に適合した泥落とし	260	309	R412020527
25	400	G 1/8	空圧調節可能緩衝	マグネット付きピストン	M10x1,25	食品加工での使用に適合した泥落とし	260	309	R412020528
25	500	G 1/8	空圧調節可能緩衝	マグネット付きピストン	M10x1,25	食品加工での使用に適合した泥落とし	260	309	R412020529
32	25	G 1/8	空圧調節可能緩衝	マグネット付きピストン	M10x1,25	食品加工での使用に適合した泥落とし	435	505	R481624852
32	50	G 1/8	空圧調節可能緩衝	マグネット付きピストン	M10x1,25	食品加工での使用に適合した泥落とし	435	505	R481624853
32	80	G 1/8	空圧調節可能緩衝	マグネット付きピストン	M10x1,25	食品加工での使用に適合した泥落とし	435	505	R481624854
32	100	G 1/8	空圧調節可能緩衝	マグネット付きピストン	M10x1,25	食品加工での使用に適合した泥落とし	435	505	R481624855

ピストン Ø [mm]	ストローク [mm]	ポート	緩衝	電磁ピストン	ピストン棒ねじ	スクレーパ	ピストン力 入方向 [N]	ピストン力 出方向 [N]	マテリアル番号
32	125	G 1/8	空圧調節可能緩衝	マグネット付きピストン	M10x1,25	食品加工での使用に適合した泥落とし	435	505	R481624856
32	160	G 1/8	空圧調節可能緩衝	マグネット付きピストン	M10x1,25	食品加工での使用に適合した泥落とし	435	505	R481624857
32	200	G 1/8	空圧調節可能緩衝	マグネット付きピストン	M10x1,25	食品加工での使用に適合した泥落とし	435	505	R481624858
32	250	G 1/8	空圧調節可能緩衝	マグネット付きピストン	M10x1,25	食品加工での使用に適合した泥落とし	435	505	R481624859
32	320	G 1/8	空圧調節可能緩衝	マグネット付きピストン	M10x1,25	食品加工での使用に適合した泥落とし	435	505	R481624860
32	400	G 1/8	空圧調節可能緩衝	マグネット付きピストン	M10x1,25	食品加工での使用に適合した泥落とし	435	505	R481624861
32	500	G 1/8	空圧調節可能緩衝	マグネット付きピストン	M10x1,25	食品加工での使用に適合した泥落とし	435	505	R481624862
40	25	G 1/4	空圧調節可能緩衝	マグネット付きピストン	M12x1,25	食品加工での使用に適合した泥落とし	660	790	R481624863
40	50	G 1/4	空圧調節可能緩衝	マグネット付きピストン	M12x1,25	食品加工での使用に適合した泥落とし	660	790	R481624864
40	80	G 1/4	空圧調節可能緩衝	マグネット付きピストン	M12x1,25	食品加工での使用に適合した泥落とし	660	790	R481624865
40	100	G 1/4	空圧調節可能緩衝	マグネット付きピストン	M12x1,25	食品加工での使用に適合した泥落とし	660	790	R481624866
40	125	G 1/4	空圧調節可能緩衝	マグネット付きピストン	M12x1,25	食品加工での使用に適合した泥落とし	660	790	R481624867
40	160	G 1/4	空圧調節可能緩衝	マグネット付きピストン	M12x1,25	食品加工での使用に適合した泥落とし	660	790	R481624868
40	200	G 1/4	空圧調節可能緩衝	マグネット付きピストン	M12x1,25	食品加工での使用に適合した泥落とし	660	790	R481624869

ピストン Ø [mm]	ストローク [mm]	ポート	緩衝	電磁ピストン	ピストン棒ねじ	スクレーパ	ピストン力 入方向 [N]	ピストン力 出方向 [N]	マテリアル番号
40	250	G 1/4	空圧調節可能緩衝	マグネット付きピストン	M12x1,25	食品加工での使用に適合した泥落とし	660	790	R481624870
40	320	G 1/4	空圧調節可能緩衝	マグネット付きピストン	M12x1,25	食品加工での使用に適合した泥落とし	660	790	R481624871
40	400	G 1/4	空圧調節可能緩衝	マグネット付きピストン	M12x1,25	食品加工での使用に適合した泥落とし	660	790	R481624872
40	500	G 1/4	空圧調節可能緩衝	マグネット付きピストン	M12x1,25	食品加工での使用に適合した泥落とし	660	790	R481624873
50	25	G 1/4	空圧調節可能緩衝	マグネット付きピストン	M16x1,5	食品加工での使用に適合した泥落とし	1035	1235	R481624874
50	50	G 1/4	空圧調節可能緩衝	マグネット付きピストン	M16x1,5	食品加工での使用に適合した泥落とし	1035	1235	R481624875
50	80	G 1/4	空圧調節可能緩衝	マグネット付きピストン	M16x1,5	食品加工での使用に適合した泥落とし	1035	1235	R481624876
50	100	G 1/4	空圧調節可能緩衝	マグネット付きピストン	M16x1,5	食品加工での使用に適合した泥落とし	1035	1235	R481624877
50	125	G 1/4	空圧調節可能緩衝	マグネット付きピストン	M16x1,5	食品加工での使用に適合した泥落とし	1035	1235	R481624878
50	160	G 1/4	空圧調節可能緩衝	マグネット付きピストン	M16x1,5	食品加工での使用に適合した泥落とし	1035	1235	R481624879
50	200	G 1/4	空圧調節可能緩衝	マグネット付きピストン	M16x1,5	食品加工での使用に適合した泥落とし	1035	1235	R481624880
50	250	G 1/4	空圧調節可能緩衝	マグネット付きピストン	M16x1,5	食品加工での使用に適合した泥落とし	1035	1235	R481624881
50	320	G 1/4	空圧調節可能緩衝	マグネット付きピストン	M16x1,5	食品加工での使用に適合した泥落とし	1035	1235	R481624882
50	400	G 1/4	空圧調節可能緩衝	マグネット付きピストン	M16x1,5	食品加工での使用に適合した泥落とし	1035	1235	R481624883

ピストン Ø [mm]	ストローク [mm]	ポート	緩衝	電磁ピストン	ピストン棒ねじ	スクレーパ	ピストン力 入方向 [N]	ピストン力 出方向 [N]	マテリアル番号
50	500	G 1/4	空圧調節可能緩衝	マグネット付きピストン	M16x1,5	食品加工での使用に適合した泥落とし	1035	1235	R481624884
63	25	G 3/8	空圧調節可能緩衝	マグネット付きピストン	M16x1,5	食品加工での使用に適合した泥落とし	1765	1960	R481624885
63	50	G 3/8	空圧調節可能緩衝	マグネット付きピストン	M16x1,5	食品加工での使用に適合した泥落とし	1765	1960	R481624886
63	80	G 3/8	空圧調節可能緩衝	マグネット付きピストン	M16x1,5	食品加工での使用に適合した泥落とし	1765	1960	R481624887
63	100	G 3/8	空圧調節可能緩衝	マグネット付きピストン	M16x1,5	食品加工での使用に適合した泥落とし	1765	1960	R481624888
63	125	G 3/8	空圧調節可能緩衝	マグネット付きピストン	M16x1,5	食品加工での使用に適合した泥落とし	1765	1960	R481624889
63	160	G 3/8	空圧調節可能緩衝	マグネット付きピストン	M16x1,5	食品加工での使用に適合した泥落とし	1765	1960	R481624890
63	200	G 3/8	空圧調節可能緩衝	マグネット付きピストン	M16x1,5	食品加工での使用に適合した泥落とし	1765	1960	R481624891
63	250	G 3/8	空圧調節可能緩衝	マグネット付きピストン	M16x1,5	食品加工での使用に適合した泥落とし	1765	1960	R481624892
63	320	G 3/8	空圧調節可能緩衝	マグネット付きピストン	M16x1,5	食品加工での使用に適合した泥落とし	1765	1960	R481624893
63	400	G 3/8	空圧調節可能緩衝	マグネット付きピストン	M16x1,5	食品加工での使用に適合した泥落とし	1765	1960	R481624894
63	500	G 3/8	空圧調節可能緩衝	マグネット付きピストン	M16x1,5	食品加工での使用に適合した泥落とし	1765	1960	R481624895

寸法

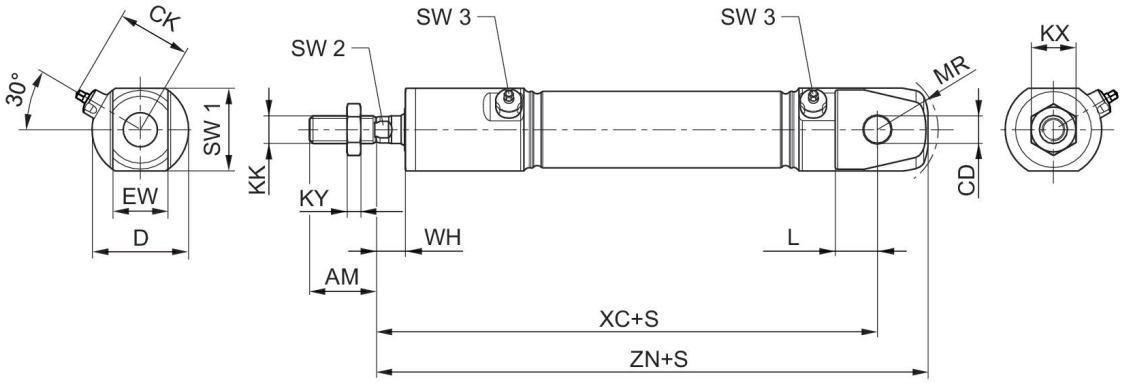

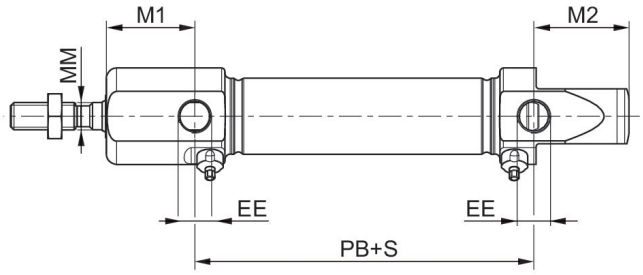

S = ストローク

ピストン Ø	AM	CD H9	CK 最大	D	EE	EW d13	KK	KX	KY	L 最小
16	16	6	19,5	22	M5	12	M6	10	3,2	9
20	20	8	23	28	G 1/8	16	M8	13	4	12
25	22	8	25,5	33	G 1/8	16	M10x1,25	17	5	12
32	22	10	28	38	G 1/8	16	M10x1,25	17	5	14
40	24	12	36,5	49	G 1/4	18	M12x1,25	18	6	16
50	32	16	40,5	57	G 1/4	21	M16x1,5	24	8	17
63	32	16	47	70	G 3/8	21	M16x1,5	24	8	17

ピストン Ø	M1	M2	MM f8	MR	PB ±1	WH ±1,4	XC ±1	ZN ± 1	SW 1	SW 2 h13
16	21,2	22,7	6	16	43,6	7,5	82	94,7	20	5
20	25,7	27,7	8	18	48,6	8	95	109,7	24	6
25	28,2	29,7	10	19	51,8	9,5	104	119,7	28	8
32	34,6	11,7	12	-	46	8,9	117,5	129,5	35	10
40	38	8,7	16	-	66	10,8	139,6	153,5	45	13
50	42,1	8,3	20	-	68	11,7	147,2	163	53	17
63	45,3	9,4	20	-	71,5	11,7	155	171	66	17

ピストン Ø	SW 3
16	2,5
20	2,5
25	2,5

ピストン　Ø	SW 3
32	3
40	3
50	3
63	3

高級鋼 丸形シリンダー, シリーズ CSL-RD

ISO 6432 に基づく
小型シリンダーと丸形シリンダー
業界標準
食品加工での使用に適合
ATEX でオプション
バージョン：ミニタイプ
片側
マグネット付きピストン
空圧調節可能緩衝
雄ねじ
雌ねじ
食品適格性（FDA/NSF/EC No. 1935/2004 認証）
ダブル動作
EC NO 1935/2004

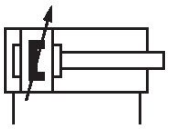

ピストン Ø [mm]	ストローク [mm]	ポート	緩衝	電磁ピストン	ピストン棒ねじ	ピストン力 入方向 [N]	ピストン力 出方向 [N]	マテリアル番号
32	25	G 1/8	空圧調節可能緩衝	マグネット付きピストン	M10x1,25	435	505	R481624918
32	50	G 1/8	空圧調節可能緩衝	マグネット付きピストン	M10x1,25	435	505	R481624919
32	80	G 1/8	空圧調節可能緩衝	マグネット付きピストン	M10x1,25	435	505	R481624920
32	100	G 1/8	空圧調節可能緩衝	マグネット付きピストン	M10x1,25	435	505	R481624921
32	125	G 1/8	空圧調節可能緩衝	マグネット付きピストン	M10x1,25	435	505	R481624922
32	160	G 1/8	空圧調節可能緩衝	マグネット付きピストン	M10x1,25	435	505	R481624923
32	200	G 1/8	空圧調節可能緩衝	マグネット付きピストン	M10x1,25	435	505	R481624924
32	250	G 1/8	空圧調節可能緩衝	マグネット付きピストン	M10x1,25	435	505	R481624925
32	320	G 1/8	空圧調節可能緩衝	マグネット付きピストン	M10x1,25	435	505	R481624926
32	400	G 1/8	空圧調節可能緩衝	マグネット付きピストン	M10x1,25	435	505	R481624927
32	500	G 1/8	空圧調節可能緩衝	マグネット付きピストン	M10x1,25	435	505	R481624928
40	25	G 1/4	空圧調節可能緩衝	マグネット付きピストン	M12x1,25	660	790	R481624929
40	50	G 1/4	空圧調節可能緩衝	マグネット付きピストン	M12x1,25	660	790	R481624930
40	80	G 1/4	空圧調節可能緩衝	マグネット付きピストン	M12x1,25	660	790	R481624931
40	100	G 1/4	空圧調節可能緩衝	マグネット付きピストン	M12x1,25	660	790	R481624932
40	125	G 1/4	空圧調節可能緩衝	マグネット付きピストン	M12x1,25	660	790	R481624933

ピストン Ø [mm]	ストローク [mm]	ポート	緩衝	電磁ピストン	ピストン棒ねじ	ピストン力 入方向 [N]	ピストン力 出方向 [N]	マテリアル番号
40	160	G 1/4	空圧調節可能緩衝	マグネット付きピストン	M12x1,25	660	790	R481624934
40	200	G 1/4	空圧調節可能緩衝	マグネット付きピストン	M12x1,25	660	790	R481624935
40	250	G 1/4	空圧調節可能緩衝	マグネット付きピストン	M12x1,25	660	790	R481624936
40	320	G 1/4	空圧調節可能緩衝	マグネット付きピストン	M12x1,25	660	790	R481624937
40	400	G 1/4	空圧調節可能緩衝	マグネット付きピストン	M12x1,25	660	790	R481624938
40	500	G 1/4	空圧調節可能緩衝	マグネット付きピストン	M12x1,25	660	790	R481624939
50	25	G 1/4	空圧調節可能緩衝	マグネット付きピストン	M16x1,5	1035	1235	R481624940
50	50	G 1/4	空圧調節可能緩衝	マグネット付きピストン	M16x1,5	1035	1235	R481624941
50	80	G 1/4	空圧調節可能緩衝	マグネット付きピストン	M16x1,5	1035	1235	R481624942
50	100	G 1/4	空圧調節可能緩衝	マグネット付きピストン	M16x1,5	1035	1235	R481624943
50	125	G 1/4	空圧調節可能緩衝	マグネット付きピストン	M16x1,5	1035	1235	R481624944
50	160	G 1/4	空圧調節可能緩衝	マグネット付きピストン	M16x1,5	1035	1235	R481624945
50	200	G 1/4	空圧調節可能緩衝	マグネット付きピストン	M16x1,5	1035	1235	R481624946
50	250	G 1/4	空圧調節可能緩衝	マグネット付きピストン	M16x1,5	1035	1235	R481624947
50	320	G 1/4	空圧調節可能緩衝	マグネット付きピストン	M16x1,5	1035	1235	R481624948
50	400	G 1/4	空圧調節可能緩衝	マグネット付きピストン	M16x1,5	1035	1235	R481624949
50	500	G 1/4	空圧調節可能緩衝	マグネット付きピストン	M16x1,5	1035	1235	R481624950
63	25	G 3/8	空圧調節可能緩衝	マグネット付きピストン	M16x1,5	1765	1960	R481624951
63	50	G 3/8	空圧調節可能緩衝	マグネット付きピストン	M16x1,5	1765	1960	R481624952
63	80	G 3/8	空圧調節可能緩衝	マグネット付きピストン	M16x1,5	1765	1960	R481624953
63	100	G 3/8	空圧調節可能緩衝	マグネット付きピストン	M16x1,5	1765	1960	R481624954
63	125	G 3/8	空圧調節可能緩衝	マグネット付きピストン	M16x1,5	1765	1960	R481624955
63	160	G 3/8	空圧調節可能緩衝	マグネット付きピストン	M16x1,5	1765	1960	R481624956
63	200	G 3/8	空圧調節可能緩衝	マグネット付きピストン	M16x1,5	1765	1960	R481624957
63	250	G 3/8	空圧調節可能緩衝	マグネット付きピストン	M16x1,5	1765	1960	R481624958

ピストン Ø [mm]	ストローク [mm]	ポート	緩衝	電磁ピストン	ピストン棒ねじ	ピストン力 入方向 [N]	ピストン力 出方向 [N]	マテリアル番号
63	320	G 3/8	空圧調節可能緩衝	マグネット付きピストン	M16x1,5	1765	1960	R481624959
63	400	G 3/8	空圧調節可能緩衝	マグネット付きピストン	M16x1,5	1765	1960	R481624960
63	500	G 3/8	空圧調節可能緩衝	マグネット付きピストン	M16x1,5	1765	1960	R481624961

寸法 (mm)

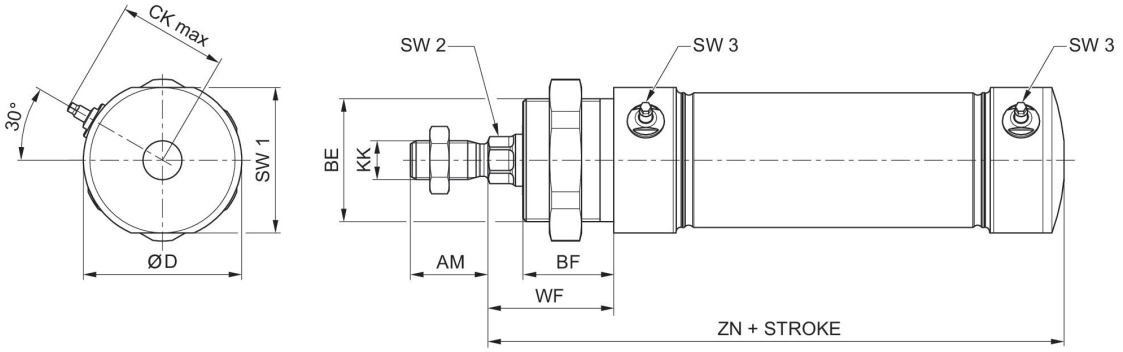

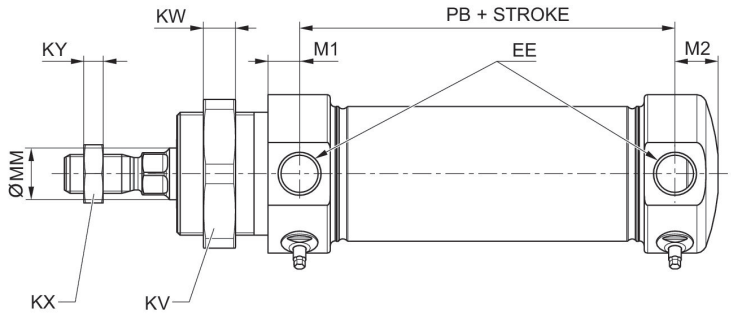

ピストン Ø	AM	BE	BF	CK 最大	D	EE	KK	KV	KW	KX
32	22	M30x1,5	25	28	38	G 1/8	M10x1,25	36	8	17
40	24	M38x1,5	28	36,5	49	G 1/4	M12x1,25	46	10	18
50	32	M45x1,5	32	40,5	57	G 1/4	M16x1,5	55	10	24
63	32	M45x1,5	32	47	70	G 3/8	M16x1,5	55	10	24

ピストン Ø	KY	M1	M2	MM f8	PB ±1	SW 1	SW 2 h13	SW 3	SW4	WF
32	5	9,5	14,2	12	46	35	10	3	24	34
40	6	9,8	13,3	16	66	45	13	3	30	39
50	8	9,8	12,6	20	68	53	17	3	34	44
63	8	13	14,5	20	71,5	66	17	3	34	44

ピストン　Ø	ZN
32	104
40	128,2
50	134,5
63	143,2

高級鋼 丸形シリンダー, シリーズ CSL-RD

小型シリンダーと丸形シリンダー
業界標準
食品加工での使用に適合
ATEX でオプション
バージョン：標準タイプ
片側
マグネット付きピストン
空圧調節済み緩衝
雄ねじ
雌ねじ
食品適格性（FDA/NSF/EC No. 1935/2004 認証）
ダブル動作
EC NO 1935/2004

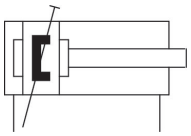

ピストン Ø [mm]	ストローク [mm]	ポート	緩衝	電磁ピストン	ピストン棒ねじ	スクレーパ	ピストン力 入方向 [N]	ピストン力 出方向 [N]	マテリアル番号
16	25	M5	空圧調節済み緩衝	マグネット付きピストン	M6	食品加工での使用に適合した泥落とし	109	127	R480651366
16	50	M5	空圧調節済み緩衝	マグネット付きピストン	M6	食品加工での使用に適合した泥落とし	109	127	R480651367
16	80	M5	空圧調節済み緩衝	マグネット付きピストン	M6	食品加工での使用に適合した泥落とし	109	127	R480651368
16	100	M5	空圧調節済み緩衝	マグネット付きピストン	M6	食品加工での使用に適合した泥落とし	109	127	R480651369
16	125	M5	空圧調節済み緩衝	マグネット付きピストン	M6	食品加工での使用に適合した泥落とし	109	127	R480651370
16	160	M5	空圧調節済み緩衝	マグネット付きピストン	M6	食品加工での使用に適合した泥落とし	109	127	R480651371
16	200	M5	空圧調節済み緩衝	マグネット付きピストン	M6	食品加工での使用に適合した泥落とし	109	127	R480651372
16	250	M5	空圧調節済み緩衝	マグネット付きピストン	M6	食品加工での使用に適合した泥落とし	109	127	R480651373
16	320	M5	空圧調節済み緩衝	マグネット付きピストン	M6	食品加工での使用に適合した泥落とし	109	127	R480651374

ピストン Ø [mm]	ストローク [mm]	ポート	緩衝	電磁ピストン	ピストン棒ねじ	スクレーパ	ピストン力 入方向 [N]	ピストン力 出方向 [N]	マテリアル番号
16	400	M5	空圧調節済み緩衝	マグネット付きピストン	M6	食品加工での使用に適合した泥落とし	109	127	R480651375
16	500	M5	空圧調節済み緩衝	マグネット付きピストン	M6	食品加工での使用に適合した泥落とし	109	127	R480651376
20	25	G 1/8	空圧調節済み緩衝	マグネット付きピストン	M8	食品加工での使用に適合した泥落とし	166	198	R480651377
20	50	G 1/8	空圧調節済み緩衝	マグネット付きピストン	M8	食品加工での使用に適合した泥落とし	166	198	R480651378
20	80	G 1/8	空圧調節済み緩衝	マグネット付きピストン	M8	食品加工での使用に適合した泥落とし	166	198	R480651379
20	100	G 1/8	空圧調節済み緩衝	マグネット付きピストン	M8	食品加工での使用に適合した泥落とし	166	198	R480651380
20	125	G 1/8	空圧調節済み緩衝	マグネット付きピストン	M8	食品加工での使用に適合した泥落とし	166	198	R480651381
20	160	G 1/8	空圧調節済み緩衝	マグネット付きピストン	M8	食品加工での使用に適合した泥落とし	166	198	R480651382
20	200	G 1/8	空圧調節済み緩衝	マグネット付きピストン	M8	食品加工での使用に適合した泥落とし	166	198	R480651383
20	250	G 1/8	空圧調節済み緩衝	マグネット付きピストン	M8	食品加工での使用に適合した泥落とし	166	198	R480651384
20	320	G 1/8	空圧調節済み緩衝	マグネット付きピストン	M8	食品加工での使用に適合した泥落とし	166	198	R480651385
20	400	G 1/8	空圧調節済み緩衝	マグネット付きピストン	M8	食品加工での使用に適合した泥落とし	166	198	R480651386
20	500	G 1/8	空圧調節済み緩衝	マグネット付きピストン	M8	食品加工での使用に適合した泥落とし	166	198	R480651387
25	25	G 1/8	空圧調節済み緩衝	マグネット付きピストン	M10x1,25	食品加工での使用に適合した泥落とし	260	309	R480651388

ピストン Ø [mm]	ストローク [mm]	ポート	緩衝	電磁ピストン	ピストン棒ねじ	スクレーパ	ピストン力 入方向 [N]	ピストン力 出方向 [N]	マテリアル番号
25	50	G 1/8	空圧調節済み緩衝	マグネット付きピストン	M10x1,25	食品加工での使用に適合した泥落とし	260	309	R480651389
25	80	G 1/8	空圧調節済み緩衝	マグネット付きピストン	M10x1,25	食品加工での使用に適合した泥落とし	260	309	R480651390
25	100	G 1/8	空圧調節済み緩衝	マグネット付きピストン	M10x1,25	食品加工での使用に適合した泥落とし	260	309	R480651391
25	125	G 1/8	空圧調節済み緩衝	マグネット付きピストン	M10x1,25	食品加工での使用に適合した泥落とし	260	309	R480651392
25	160	G 1/8	空圧調節済み緩衝	マグネット付きピストン	M10x1,25	食品加工での使用に適合した泥落とし	260	309	R480651393
25	200	G 1/8	空圧調節済み緩衝	マグネット付きピストン	M10x1,25	食品加工での使用に適合した泥落とし	260	309	R480651394
25	250	G 1/8	空圧調節済み緩衝	マグネット付きピストン	M10x1,25	食品加工での使用に適合した泥落とし	260	309	R480651395
25	320	G 1/8	空圧調節済み緩衝	マグネット付きピストン	M10x1,25	食品加工での使用に適合した泥落とし	260	309	R480651396
25	400	G 1/8	空圧調節済み緩衝	マグネット付きピストン	M10x1,25	食品加工での使用に適合した泥落とし	260	309	R480651397
25	500	G 1/8	空圧調節済み緩衝	マグネット付きピストン	M10x1,25	食品加工での使用に適合した泥落とし	260	309	R480651398
32	25	G 1/8	空圧調節済み緩衝	マグネット付きピストン	M10x1,25	食品加工での使用に適合した泥落とし	435	505	R481624786
32	50	G 1/8	空圧調節済み緩衝	マグネット付きピストン	M10x1,25	食品加工での使用に適合した泥落とし	435	505	R481624787
32	80	G 1/8	空圧調節済み緩衝	マグネット付きピストン	M10x1,25	食品加工での使用に適合した泥落とし	435	505	R481624788
32	100	G 1/8	空圧調節済み緩衝	マグネット付きピストン	M10x1,25	食品加工での使用に適合した泥落とし	435	505	R481624789

ピストン Ø [mm]	ストローク [mm]	ポート	緩衝	電磁ピストン	ピストン棒ねじ	スクレーパ	ピストン力 入方向 [N]	ピストン力 出方向 [N]	マテリアル番号
32	125	G 1/8	空圧調節済み緩衝	マグネット付きピストン	M10x1,25	食品加工での使用に適合した泥落とし	435	505	R481624790
32	160	G 1/8	空圧調節済み緩衝	マグネット付きピストン	M10x1,25	食品加工での使用に適合した泥落とし	435	505	R481624791
32	200	G 1/8	空圧調節済み緩衝	マグネット付きピストン	M10x1,25	食品加工での使用に適合した泥落とし	435	505	R481624792
32	250	G 1/8	空圧調節済み緩衝	マグネット付きピストン	M10x1,25	食品加工での使用に適合した泥落とし	435	505	R481624793
32	320	G 1/8	空圧調節済み緩衝	マグネット付きピストン	M10x1,25	食品加工での使用に適合した泥落とし	435	505	R481624794
32	400	G 1/8	空圧調節済み緩衝	マグネット付きピストン	M10x1,25	食品加工での使用に適合した泥落とし	435	505	R481624795
32	500	G 1/8	空圧調節済み緩衝	マグネット付きピストン	M10x1,25	食品加工での使用に適合した泥落とし	435	505	R481624796
40	25	G 1/4	空圧調節済み緩衝	マグネット付きピストン	M12x1,25	食品加工での使用に適合した泥落とし	660	790	R481624797
40	50	G 1/4	空圧調節済み緩衝	マグネット付きピストン	M12x1,25	食品加工での使用に適合した泥落とし	660	790	R481624798
40	80	G 1/4	空圧調節済み緩衝	マグネット付きピストン	M12x1,25	食品加工での使用に適合した泥落とし	660	790	R481624799
40	100	G 1/4	空圧調節済み緩衝	マグネット付きピストン	M12x1,25	食品加工での使用に適合した泥落とし	660	790	R481624800
40	125	G 1/4	空圧調節済み緩衝	マグネット付きピストン	M12x1,25	食品加工での使用に適合した泥落とし	660	790	R481624801
40	160	G 1/4	空圧調節済み緩衝	マグネット付きピストン	M12x1,25	食品加工での使用に適合した泥落とし	660	790	R481624802
40	200	G 1/4	空圧調節済み緩衝	マグネット付きピストン	M12x1,25	食品加工での使用に適合した泥落とし	660	790	R481624803

ピストン Ø [mm]	ストローク [mm]	ポート	緩衝	電磁ピストン	ピストン棒ねじ	スクレーパ	ピストン力 入方向 [N]	ピストン力 出方向 [N]	マテリアル番号
40	250	G 1/4	空圧調節済み緩衝	マグネット付きピストン	M12x1,25	食品加工での使用に適合した泥落とし	660	790	R481624804
40	320	G 1/4	空圧調節済み緩衝	マグネット付きピストン	M12x1,25	食品加工での使用に適合した泥落とし	660	790	R481624805
40	400	G 1/4	空圧調節済み緩衝	マグネット付きピストン	M12x1,25	食品加工での使用に適合した泥落とし	660	790	R481624806
40	500	G 1/4	空圧調節済み緩衝	マグネット付きピストン	M12x1,25	食品加工での使用に適合した泥落とし	660	790	R481624807

寸法

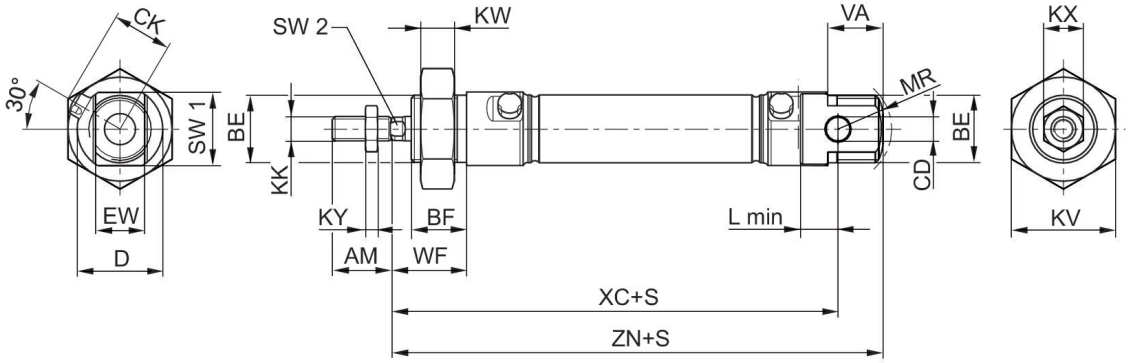

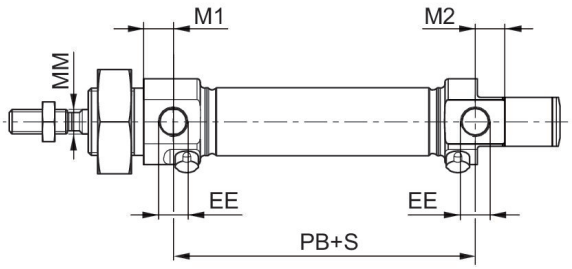

S = ストローク

ピストン Ø	AM	BE	BF	CD H9	CK	D	EE	EW d13	KK	KV
16	10	M16x1,5	16	6	14,7	22	M5	12	M6	24
20	12	M22x1,5	18	8	17,9	28	G 1/8	16	M8	32
25	16	M22x1,5	20	8	20,2	33	G 1/8	16	M10x1,25	32
32	22	M30x1,5	25	10	21,5	38	G 1/8	16	M10x1,25	36
40	24	M38x1,5	28	12	27	49	G 1/4	18	M12x1,25	46

ピストン　Ø	KW	KX	KY	L min	M1	M2	MM f8	MR	PB ±1	VA
16	8	10	3,2	9	6,7	6,7	6	16	43,6	16
20	11	13	4	12	9,7	9,7	8	18	48,6	18
25	11	17	5	12	9,7	9,7	10	19	52,6	20
32	8	17	5	14	9,5	11,7	12	-	46	-
40	10	18	6	16	9,8	8,7	16	-	66	-

ピストン　Ø	WF ±1,4	XC ±1	ZN ± 1	SW 1	SW 2
16	22	82	94,7	20	5
20	24	95	109,7	24	6
25	28	104	119,7	28	8
32	34	117,5	129,5	35	10
40	39	139,6	153,58	45	13

高級鋼 丸形シリンダー, シリーズ CSL-RD

小型シリンダーと丸形シリンダー
業界標準
食品加工での使用に適合
ATEX でオプション
バージョン: 衛生的な設計
片側
マグネット付きピストン
空圧調節済み緩衝
雄ねじ
雌ねじ
食品適格性（FDA/NSF/EC No. 1935/2004 認証）
ダブル動作
EC NO 1935/2004

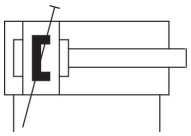

ピストン Ø [mm]	ストローク [mm]	ポート	緩衝	電磁ピストン	ピストン棒ねじ	スクレーパ	ピストン力 入方向 [N]	ピストン力 出方向 [N]	マテリアル番号
16	25	M5	空圧調節済み緩衝	マグネット付きピストン	M6	耐熱性スクレーパ	109	127	R480651399
16	50	M5	空圧調節済み緩衝	マグネット付きピストン	M6	耐熱性スクレーパ	109	127	R480651400
16	80	M5	空圧調節済み緩衝	マグネット付きピストン	M6	耐熱性スクレーパ	109	127	R480651401
16	100	M5	空圧調節済み緩衝	マグネット付きピストン	M6	耐熱性スクレーパ	109	127	R480651402
16	125	M5	空圧調節済み緩衝	マグネット付きピストン	M6	耐熱性スクレーパ	109	127	R480651403
16	160	M5	空圧調節済み緩衝	マグネット付きピストン	M6	耐熱性スクレーパ	109	127	R480651404
16	200	M5	空圧調節済み緩衝	マグネット付きピストン	M6	耐熱性スクレーパ	109	127	R480651405
16	250	M5	空圧調節済み緩衝	マグネット付きピストン	M6	耐熱性スクレーパ	109	127	R480651406
16	320	M5	空圧調節済み緩衝	マグネット付きピストン	M6	耐熱性スクレーパ	109	127	R480651407
16	400	M5	空圧調節済み緩衝	マグネット付きピストン	M6	耐熱性スクレーパ	109	127	R480651408
16	500	M5	空圧調節済み緩衝	マグネット付きピストン	M6	耐熱性スクレーパ	109	127	R480651409
20	25	G 1/8	空圧調節済み緩衝	マグネット付きピストン	M8	耐熱性スクレーパ	166	198	R480651410

ピストン Ø [mm]	ストローク [mm]	ポート	緩衝	電磁ピストン	ピストン棒ねじ	スクレーパ	ピストン力 入方向 [N]	ピストン力 出方向 [N]	マテリアル番号
20	50	G 1/8	空圧調節済み緩衝	マグネット付きピストン	M8	耐熱性スクレーパ	166	198	R480651411
20	80	G 1/8	空圧調節済み緩衝	マグネット付きピストン	M8	耐熱性スクレーパ	166	198	R480651412
20	100	G 1/8	空圧調節済み緩衝	マグネット付きピストン	M8	耐熱性スクレーパ	166	198	R480651413
20	125	G 1/8	空圧調節済み緩衝	マグネット付きピストン	M8	耐熱性スクレーパ	166	198	R480651414
20	160	G 1/8	空圧調節済み緩衝	マグネット付きピストン	M8	耐熱性スクレーパ	166	198	R480651415
20	200	G 1/8	空圧調節済み緩衝	マグネット付きピストン	M8	耐熱性スクレーパ	166	198	R480651416
20	250	G 1/8	空圧調節済み緩衝	マグネット付きピストン	M8	耐熱性スクレーパ	166	198	R480651417
20	320	G 1/8	空圧調節済み緩衝	マグネット付きピストン	M8	耐熱性スクレーパ	166	198	R480651418
20	400	G 1/8	空圧調節済み緩衝	マグネット付きピストン	M8	耐熱性スクレーパ	166	198	R480651419
20	500	G 1/8	空圧調節済み緩衝	マグネット付きピストン	M8	耐熱性スクレーパ	166	198	R480651420
25	25	G 1/8	空圧調節済み緩衝	マグネット付きピストン	M10x1,25	耐熱性スクレーパ	260	309	R480651421
25	50	G 1/8	空圧調節済み緩衝	マグネット付きピストン	M10x1,25	耐熱性スクレーパ	260	309	R480651422
25	80	G 1/8	空圧調節済み緩衝	マグネット付きピストン	M10x1,25	耐熱性スクレーパ	260	309	R480651423
25	100	G 1/8	空圧調節済み緩衝	マグネット付きピストン	M10x1,25	耐熱性スクレーパ	260	309	R480651424
25	125	G 1/8	空圧調節済み緩衝	マグネット付きピストン	M10x1,25	耐熱性スクレーパ	260	309	R480651425
25	160	G 1/8	空圧調節済み緩衝	マグネット付きピストン	M10x1,25	耐熱性スクレーパ	260	309	R480651426
25	200	G 1/8	空圧調節済み緩衝	マグネット付きピストン	M10x1,25	耐熱性スクレーパ	260	309	R480651427
25	250	G 1/8	空圧調節済み緩衝	マグネット付きピストン	M10x1,25	耐熱性スクレーパ	260	309	R480651428

ピストン Ø [mm]	ストローク [mm]	ポート	緩衝	電磁ピストン	ピストン棒ねじ	スクレーパ	ピストン力 入方向 [N]	ピストン力 出方向 [N]	マテリアル番号
25	320	G 1/8	空圧調節済み緩衝	マグネット付きピストン	M10x1,25	耐熱性スクレーパ	260	309	R480651429
25	400	G 1/8	空圧調節済み緩衝	マグネット付きピストン	M10x1,25	耐熱性スクレーパ	260	309	R480651430
25	500	G 1/8	空圧調節済み緩衝	マグネット付きピストン	M10x1,25	耐熱性スクレーパ	260	309	R480651431
32	25	G 1/8	空圧調節済み緩衝	マグネット付きピストン	M10x1,25	耐熱性スクレーパ	435	505	R481624896
32	50	G 1/8	空圧調節済み緩衝	マグネット付きピストン	M10x1,25	耐熱性スクレーパ	435	505	R481624897
32	80	G 1/8	空圧調節済み緩衝	マグネット付きピストン	M10x1,25	耐熱性スクレーパ	435	505	R481624898
32	100	G 1/8	空圧調節済み緩衝	マグネット付きピストン	M10x1,25	耐熱性スクレーパ	435	505	R481624899
32	125	G 1/8	空圧調節済み緩衝	マグネット付きピストン	M10x1,25	耐熱性スクレーパ	435	505	R481624900
32	160	G 1/8	空圧調節済み緩衝	マグネット付きピストン	M10x1,25	耐熱性スクレーパ	435	505	R481624901
32	200	G 1/8	空圧調節済み緩衝	マグネット付きピストン	M10x1,25	耐熱性スクレーパ	435	505	R481624902
32	250	G 1/8	空圧調節済み緩衝	マグネット付きピストン	M10x1,25	耐熱性スクレーパ	435	505	R481624903
32	320	G 1/8	空圧調節済み緩衝	マグネット付きピストン	M10x1,25	耐熱性スクレーパ	435	505	R481624904
32	400	G 1/8	空圧調節済み緩衝	マグネット付きピストン	M10x1,25	耐熱性スクレーパ	435	505	R481624905
32	500	G 1/8	空圧調節済み緩衝	マグネット付きピストン	M10x1,25	耐熱性スクレーパ	435	505	R481624906
40	25	G 1/4	空圧調節済み緩衝	マグネット付きピストン	M12x1,25	耐熱性スクレーパ	660	790	R481624907
40	50	G 1/4	空圧調節済み緩衝	マグネット付きピストン	M12x1,25	耐熱性スクレーパ	660	790	R481624908
40	80	G 1/4	空圧調節済み緩衝	マグネット付きピストン	M12x1,25	耐熱性スクレーパ	660	790	R481624909
40	100	G 1/4	空圧調節済み緩衝	マグネット付きピストン	M12x1,25	耐熱性スクレーパ	660	790	R481624910

ピストン Ø [mm]	ストローク [mm]	ポート	緩衝	電磁ピストン	ピストン棒ねじ	スクレーパ	ピストン力 入方向 [N]	ピストン力 出方向 [N]	マテリアル番号
40	125	G 1/4	空圧調節済み緩衝	マグネット付きピストン	M12x1,25	耐熱性スクレーパ	660	790	R481624911
40	160	G 1/4	空圧調節済み緩衝	マグネット付きピストン	M12x1,25	耐熱性スクレーパ	660	790	R481624912
40	200	G 1/4	空圧調節済み緩衝	マグネット付きピストン	M12x1,25	耐熱性スクレーパ	660	790	R481624913
40	250	G 1/4	空圧調節済み緩衝	マグネット付きピストン	M12x1,25	耐熱性スクレーパ	660	790	R481624914
40	320	G 1/4	空圧調節済み緩衝	マグネット付きピストン	M12x1,25	耐熱性スクレーパ	660	790	R481624915
40	400	G 1/4	空圧調節済み緩衝	マグネット付きピストン	M12x1,25	耐熱性スクレーパ	660	790	R481624916
40	500	G 1/4	空圧調節済み緩衝	マグネット付きピストン	M12x1,25	耐熱性スクレーパ	660	790	R481624917

寸法

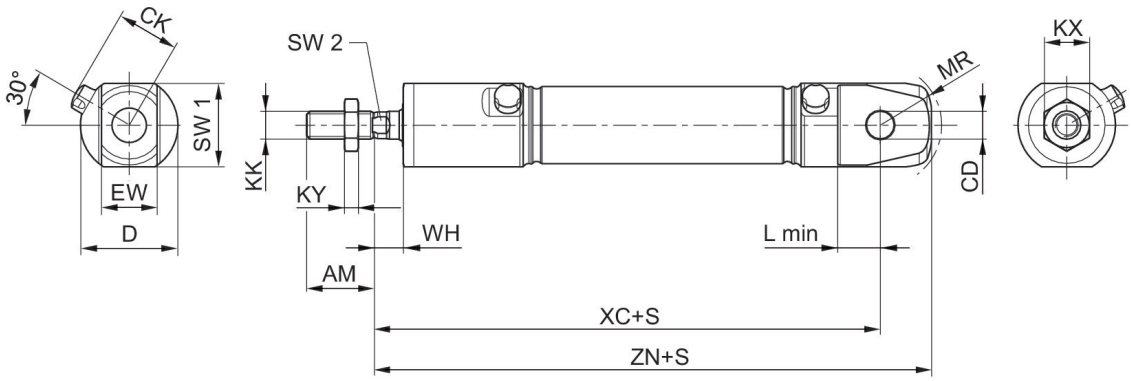

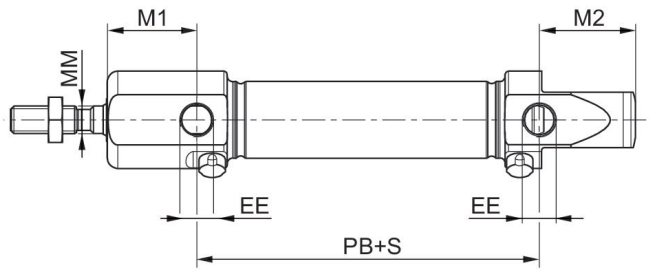

S = ストローク

ピストン Ø	AM–2	CD H9	CK	D	EE	EW d13	KK	KX	KY	L min
16	16	6	14,7	22	M5	12	M6	10	3,2	9

ピストン　Ø	AM–2	CD H9	CK	D	EE	EW d13	KK	KX	KY	L min
20	20	8	17,9	28	G 1/8	16	M8	13	4	12
25	22	8	20,2	33	G 1/8	16	M10x1,25	17	5	12
32	22	10	21,5	38	G 1/8	16	M10x1,25	17	5	14
40	24	12	27	49	G 1/4	18	M12x1,25	18	6	16

ピストン　Ø	M1	M2	MM f8	MR	PB ±1	WH ±1,2	XC ±1	ZN ± 1	SW 1	SW 2
16	21,2	22,7	6	16	43,6	7,5	82	94,7	20	5
20	25,7	27,7	8	18	48,6	8	95	109,7	24	6
25	28,2	29,7	10	19	51,8	9,5	104	119,7	28	8
32	34,6	11,7	12		46	8,9	117,5	129,5	35	10
40	38	8,7	16		66	10,8	139,6	153,5	45	13

高級鋼 丸形シリンダー, シリーズ CSL-RD

小型シリンダーと丸形シリンダー
業界標準
食品加工での使用に適合
ATEX でオプション
バージョン：ミニタイプ
片側
マグネット付きピストン
空圧調節済み緩衝
雄ねじ
雌ねじ
食品適格性（FDA/NSF/EC No. 1935/2004 認証）
ダブル動作
EC NO 1935/2004

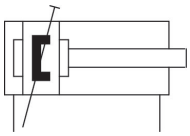

ピストン Ø [mm]	ストローク [mm]	ポート	緩衝	電磁ピストン	ピストン棒ねじ	ピストン力 入方向 [N]	ピストン力 出方向 [N]	マテリアル番号
32	25	G 1/8	空圧調節済み緩衝	マグネット付きピストン	M10x1,25	435	505	R481624962
32	50	G 1/8	空圧調節済み緩衝	マグネット付きピストン	M10x1,25	435	505	R481624963
32	80	G 1/8	空圧調節済み緩衝	マグネット付きピストン	M10x1,25	435	505	R481624964
32	100	G 1/8	空圧調節済み緩衝	マグネット付きピストン	M10x1,25	435	505	R481624965
32	125	G 1/8	空圧調節済み緩衝	マグネット付きピストン	M10x1,25	435	505	R481624966
32	160	G 1/8	空圧調節済み緩衝	マグネット付きピストン	M10x1,25	435	505	R481624967
32	200	G 1/8	空圧調節済み緩衝	マグネット付きピストン	M10x1,25	435	505	R481624968
32	250	G 1/8	空圧調節済み緩衝	マグネット付きピストン	M10x1,25	435	505	R481624969
32	320	G 1/8	空圧調節済み緩衝	マグネット付きピストン	M10x1,25	435	505	R481624970
32	400	G 1/8	空圧調節済み緩衝	マグネット付きピストン	M10x1,25	435	505	R481624971
32	500	G 1/8	空圧調節済み緩衝	マグネット付きピストン	M10x1,25	435	505	R481624972
40	25	G 1/4	空圧調節済み緩衝	マグネット付きピストン	M12x1,25	660	790	R481624973
40	50	G 1/4	空圧調節済み緩衝	マグネット付きピストン	M12x1,25	660	790	R481624974
40	80	G 1/4	空圧調節済み緩衝	マグネット付きピストン	M12x1,25	660	790	R481624975
40	100	G 1/4	空圧調節済み緩衝	マグネット付きピストン	M12x1,25	660	790	R481624976
40	125	G 1/4	空圧調節済み緩衝	マグネット付きピストン	M12x1,25	660	790	R481624977

ピストン Ø [mm]	ストローク [mm]	ポート	緩衝	電磁ピストン	ピストン棒ねじ	ピストン力 入方向 [N]	ピストン力 出方向 [N]	マテリアル番号
40	160	G 1/4	空圧調節済み緩衝	マグネット付きピストン	M12x1,25	660	790	R481624978
40	200	G 1/4	空圧調節済み緩衝	マグネット付きピストン	M12x1,25	660	790	R481624979
40	250	G 1/4	空圧調節済み緩衝	マグネット付きピストン	M12x1,25	660	790	R481624980
40	320	G 1/4	空圧調節済み緩衝	マグネット付きピストン	M12x1,25	660	790	R481624981
40	400	G 1/4	空圧調節済み緩衝	マグネット付きピストン	M12x1,25	660	790	R481624982
40	500	G 1/4	空圧調節済み緩衝	マグネット付きピストン	M12x1,25	660	790	R481624983

寸法 (mm)

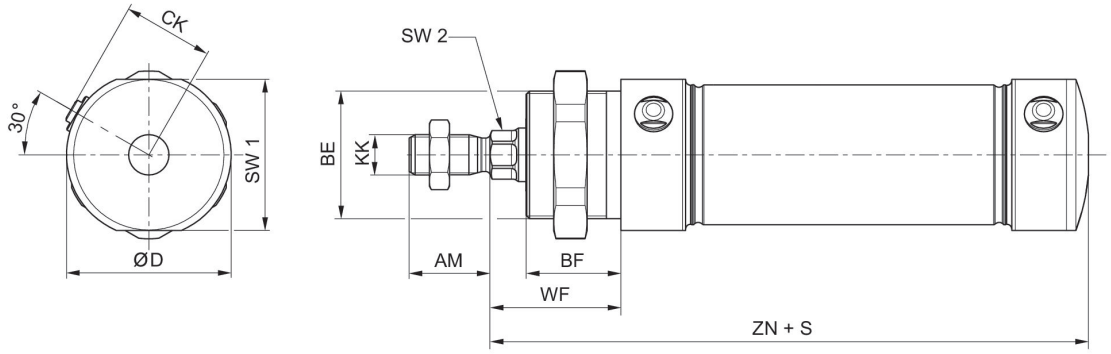

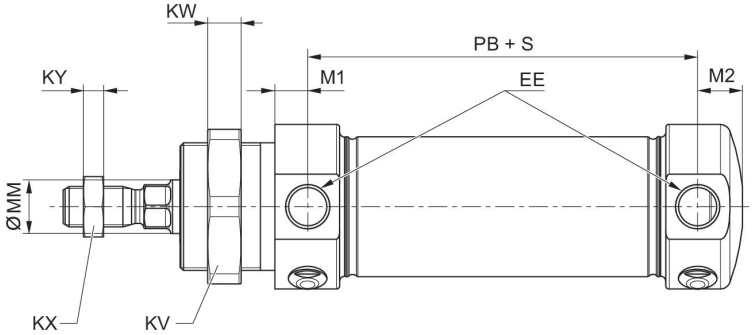

S = ストローク

寸法 (mm)

ピストン Ø	AM	BE	BF	CK	ØD	EE	KK	KV	KW	KX
32	22	M30x1,5	25	21,5	38	G1/8	M10x1,25	36	8	17
40	24	M38x1,5	28	27	49	G1/4	M12x1,25	46	10	18

ピストン Ø	KY	M1	M2	MM	PB	SW1	SW2	SW4	WF	ZN
32	5	9,5	14,2	12	46	35	10	24	34	104

ピストン　Ø	KY	M1	M2	MM	PB	SW1	SW2	SW4	WF	ZN
40	6	9,8	13,3	16	66	45	13	30	39	128,2

高級鋼 丸形シリンダー, シリーズ CSL-RD

小型シリンダーと丸形シリンダー
業界標準
食品加工での使用に適合
ATEX でオプション
バージョン：標準タイプ
片側
マグネット付きピストン
弾性緩衝
雄ねじ
雌ねじ
食品適格性（FDA/NSF/EC No. 1935/2004 認証）
ダブル動作
EC NO 1935/2004

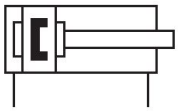

ピストン Ø [mm]	ストローク [mm]	ポート	緩衝	電磁ピストン	ピストン棒ねじ	スクレーパ	ピストン力 入方向 [N]	ピストン力 出方向 [N]	マテリアル番号
16	25	M5	弾性緩衝	マグネット付きピストン	M6	食品加工での使用に適合した泥落とし	109	127	R412020398
16	50	M5	弾性緩衝	マグネット付きピストン	M6	食品加工での使用に適合した泥落とし	109	127	R412020399
16	80	M5	弾性緩衝	マグネット付きピストン	M6	食品加工での使用に適合した泥落とし	109	127	R412020400
16	100	M5	弾性緩衝	マグネット付きピストン	M6	食品加工での使用に適合した泥落とし	109	127	R412020401
16	125	M5	弾性緩衝	マグネット付きピストン	M6	食品加工での使用に適合した泥落とし	109	127	R412020402
16	160	M5	弾性緩衝	マグネット付きピストン	M6	食品加工での使用に適合した泥落とし	109	127	R412020403
16	200	M5	弾性緩衝	マグネット付きピストン	M6	食品加工での使用に適合した泥落とし	109	127	R412020404
16	250	M5	弾性緩衝	マグネット付きピストン	M6	食品加工での使用に適合した泥落とし	109	127	R412020405
16	320	M5	弾性緩衝	マグネット付きピストン	M6	食品加工での使用に適合した泥落とし	109	127	R412020406
16	400	M5	弾性緩衝	マグネット付きピストン	M6	食品加工での使用に適	109	127	R412020407

ピストン Ø [mm]	ストローク [mm]	ポート	緩衝	電磁ピストン	ピストン棒ねじ	スクレーパ	ピストン力 入方向 [N]	ピストン力 出方向 [N]	マテリアル番号
						合した泥落とし			
16	500	M5	弾性緩衝	マグネット付きピストン	M6	食品加工での使用に適合した泥落とし	109	127	R412020408
20	25	G 1/8	弾性緩衝	マグネット付きピストン	M8	食品加工での使用に適合した泥落とし	166	198	R412020442
20	50	G 1/8	弾性緩衝	マグネット付きピストン	M8	食品加工での使用に適合した泥落とし	166	198	R412020443
20	80	G 1/8	弾性緩衝	マグネット付きピストン	M8	食品加工での使用に適合した泥落とし	166	198	R412020444
20	100	G 1/8	弾性緩衝	マグネット付きピストン	M8	食品加工での使用に適合した泥落とし	166	198	R412020445
20	125	G 1/8	弾性緩衝	マグネット付きピストン	M8	食品加工での使用に適合した泥落とし	166	198	R412020446
20	160	G 1/8	弾性緩衝	マグネット付きピストン	M8	食品加工での使用に適合した泥落とし	166	198	R412020447
20	200	G 1/8	弾性緩衝	マグネット付きピストン	M8	食品加工での使用に適合した泥落とし	166	198	R412020448
20	250	G 1/8	弾性緩衝	マグネット付きピストン	M8	食品加工での使用に適合した泥落とし	166	198	R412020449
20	320	G 1/8	弾性緩衝	マグネット付きピストン	M8	食品加工での使用に適合した泥落とし	166	198	R412020450
20	400	G 1/8	弾性緩衝	マグネット付きピストン	M8	食品加工での使用に適合した泥落とし	166	198	R412020451
20	500	G 1/8	弾性緩衝	マグネット付きピストン	M8	食品加工での使用に適合した泥落とし	166	198	R412020452
25	25	G 1/8	弾性緩衝	マグネット付きピストン	M10x1,25	食品加工での使用に適合した泥落とし	260	309	R412020486
25	50	G 1/8	弾性緩衝	マグネット付きピストン	M10x1,25	食品加工での使用に適合した泥落とし	260	309	R412020487

ピストン Ø [mm]	ストローク [mm]	ポート	緩衝	電磁ピストン	ピストン棒ねじ	スクレーパ	ピストン力 入方向 [N]	ピストン力 出方向 [N]	マテリアル番号
25	80	G 1/8	弾性緩衝	マグネット付きピストン	M10x1,25	食品加工での使用に適合した泥落とし	260	309	R412020488
25	100	G 1/8	弾性緩衝	マグネット付きピストン	M10x1,25	食品加工での使用に適合した泥落とし	260	309	R412020489
25	125	G 1/8	弾性緩衝	マグネット付きピストン	M10x1,25	食品加工での使用に適合した泥落とし	260	309	R412020490
25	160	G 1/8	弾性緩衝	マグネット付きピストン	M10x1,25	食品加工での使用に適合した泥落とし	260	309	R412020491
25	200	G 1/8	弾性緩衝	マグネット付きピストン	M10x1,25	食品加工での使用に適合した泥落とし	260	309	R412020492
25	250	G 1/8	弾性緩衝	マグネット付きピストン	M10x1,25	食品加工での使用に適合した泥落とし	260	309	R412020493
25	320	G 1/8	弾性緩衝	マグネット付きピストン	M10x1,25	食品加工での使用に適合した泥落とし	260	309	R412020494
25	400	G 1/8	弾性緩衝	マグネット付きピストン	M10x1,25	食品加工での使用に適合した泥落とし	260	309	R412020495
25	500	G 1/8	弾性緩衝	マグネット付きピストン	M10x1,25	食品加工での使用に適合した泥落とし	260	309	R412020496
32	25	G 1/8	弾性緩衝	マグネット付きピストン	M10x1,25	食品加工での使用に適合した泥落とし	435	505	R481624698
32	50	G 1/8	弾性緩衝	マグネット付きピストン	M10x1,25	食品加工での使用に適合した泥落とし	435	505	R481624699
32	80	G 1/8	弾性緩衝	マグネット付きピストン	M10x1,25	食品加工での使用に適合した泥落とし	435	505	R481624700
32	100	G 1/8	弾性緩衝	マグネット付きピストン	M10x1,25	食品加工での使用に適合した泥落とし	435	505	R481624701
32	125	G 1/8	弾性緩衝	マグネット付きピストン	M10x1,25	食品加工での使用に適合した泥落とし	435	505	R481624702

ピストン Ø [mm]	ストローク [mm]	ポート	緩衝	電磁ピストン	ピストン棒ねじ	スクレーパ	ピストン力 入方向 [N]	ピストン力 出方向 [N]	マテリアル番号
32	160	G 1/8	弾性緩衝	マグネット付きピストン	M10x1,25	食品加工での使用に適合した泥落とし	435	505	R481624703
32	200	G 1/8	弾性緩衝	マグネット付きピストン	M10x1,25	食品加工での使用に適合した泥落とし	435	505	R481624704
32	250	G 1/8	弾性緩衝	マグネット付きピストン	M10x1,25	食品加工での使用に適合した泥落とし	435	505	R481624705
32	320	G 1/8	弾性緩衝	マグネット付きピストン	M10x1,25	食品加工での使用に適合した泥落とし	435	505	R481624706
32	400	G 1/8	弾性緩衝	マグネット付きピストン	M10x1,25	食品加工での使用に適合した泥落とし	435	505	R481624707
32	500	G 1/8	弾性緩衝	マグネット付きピストン	M10x1,25	食品加工での使用に適合した泥落とし	435	505	R481624708
40	25	G 1/4	弾性緩衝	マグネット付きピストン	M12x1,25	食品加工での使用に適合した泥落とし	660	790	R481624709
40	50	G 1/4	弾性緩衝	マグネット付きピストン	M12x1,25	食品加工での使用に適合した泥落とし	660	790	R481624710
40	80	G 1/4	弾性緩衝	マグネット付きピストン	M12x1,25	食品加工での使用に適合した泥落とし	660	790	R481624711
40	100	G 1/4	弾性緩衝	マグネット付きピストン	M12x1,25	食品加工での使用に適合した泥落とし	660	790	R481624712
40	125	G 1/4	弾性緩衝	マグネット付きピストン	M12x1,25	食品加工での使用に適合した泥落とし	660	790	R481624713
40	160	G 1/4	弾性緩衝	マグネット付きピストン	M12x1,25	食品加工での使用に適合した泥落とし	660	790	R481624714
40	200	G 1/4	弾性緩衝	マグネット付きピストン	M12x1,25	食品加工での使用に適合した泥落とし	660	790	R481624715
40	250	G 1/4	弾性緩衝	マグネット付きピストン	M12x1,25	食品加工での使用に適合した泥落とし	660	790	R481624716

ピストン Ø [mm]	ストローク [mm]	ポート	緩衝	電磁ピストン	ピストン棒ねじ	スクレーパ	ピストン力 入方向 [N]	ピストン力 出方向 [N]	マテリアル番号
40	320	G 1/4	弾性緩衝	マグネット付きピストン	M12x1,25	食品加工での使用に適合した泥落とし	660	790	R481624717
40	400	G 1/4	弾性緩衝	マグネット付きピストン	M12x1,25	食品加工での使用に適合した泥落とし	660	790	R481624718
40	500	G 1/4	弾性緩衝	マグネット付きピストン	M12x1,25	食品加工での使用に適合した泥落とし	660	790	R481624719
50	25	G 1/4	弾性緩衝	マグネット付きピストン	M16x1,5	食品加工での使用に適合した泥落とし	1035	1235	R481624720
50	50	G 1/4	弾性緩衝	マグネット付きピストン	M16x1,5	食品加工での使用に適合した泥落とし	1035	1235	R481624721
50	80	G 1/4	弾性緩衝	マグネット付きピストン	M16x1,5	食品加工での使用に適合した泥落とし	1035	1235	R481624722
50	100	G 1/4	弾性緩衝	マグネット付きピストン	M16x1,5	食品加工での使用に適合した泥落とし	1035	1235	R481624723
50	125	G 1/4	弾性緩衝	マグネット付きピストン	M16x1,5	食品加工での使用に適合した泥落とし	1035	1235	R481624724
50	160	G 1/4	弾性緩衝	マグネット付きピストン	M16x1,5	食品加工での使用に適合した泥落とし	1035	1235	R481624725
50	200	G 1/4	弾性緩衝	マグネット付きピストン	M16x1,5	食品加工での使用に適合した泥落とし	1035	1235	R481624726
50	250	G 1/4	弾性緩衝	マグネット付きピストン	M16x1,5	食品加工での使用に適合した泥落とし	1035	1235	R481624727
50	320	G 1/4	弾性緩衝	マグネット付きピストン	M16x1,5	食品加工での使用に適合した泥落とし	1035	1235	R481624728
50	400	G 1/4	弾性緩衝	マグネット付きピストン	M16x1,5	食品加工での使用に適合した泥落とし	1035	1235	R481624729
50	500	G 1/4	弾性緩衝	マグネット付きピストン	M16x1,5	食品加工での使用に適合した泥落とし	1035	1235	R481624730

ピストン Ø [mm]	ストローク [mm]	ポート	緩衝	電磁ピストン	ピストン棒ねじ	スクレーパ	ピストン力 入方向 [N]	ピストン力 出方向 [N]	マテリアル番号
63	25	G 3/8	弾性緩衝	マグネット付きピストン	M16x1,5	食品加工での使用に適合した泥落とし	1765	1960	R481624731
63	50	G 3/8	弾性緩衝	マグネット付きピストン	M16x1,5	食品加工での使用に適合した泥落とし	1765	1960	R481624732
63	80	G 3/8	弾性緩衝	マグネット付きピストン	M16x1,5	食品加工での使用に適合した泥落とし	1765	1960	R481624733
63	100	G 3/8	弾性緩衝	マグネット付きピストン	M16x1,5	食品加工での使用に適合した泥落とし	1765	1960	R481624734
63	125	G 3/8	弾性緩衝	マグネット付きピストン	M16x1,5	食品加工での使用に適合した泥落とし	1765	1960	R481624735
63	160	G 3/8	弾性緩衝	マグネット付きピストン	M16x1,5	食品加工での使用に適合した泥落とし	1765	1960	R481624736
63	200	G 3/8	弾性緩衝	マグネット付きピストン	M16x1,5	食品加工での使用に適合した泥落とし	1765	1960	R481624737
63	250	G 3/8	弾性緩衝	マグネット付きピストン	M16x1,5	食品加工での使用に適合した泥落とし	1765	1960	R481624738
63	320	G 3/8	弾性緩衝	マグネット付きピストン	M16x1,5	食品加工での使用に適合した泥落とし	1765	1960	R481624739
63	400	G 3/8	弾性緩衝	マグネット付きピストン	M16x1,5	食品加工での使用に適合した泥落とし	1765	1960	R481624740
63	500	G 3/8	弾性緩衝	マグネット付きピストン	M16x1,5	食品加工での使用に適合した泥落とし	1765	1960	R481624741

寸法

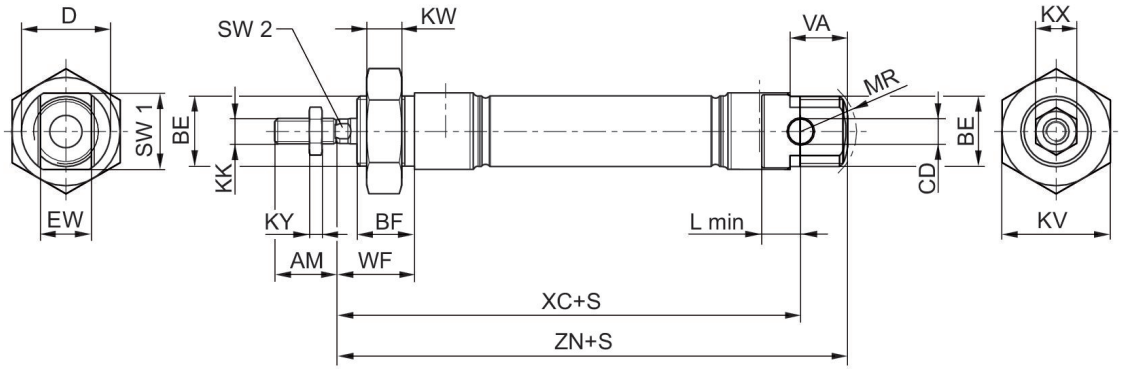

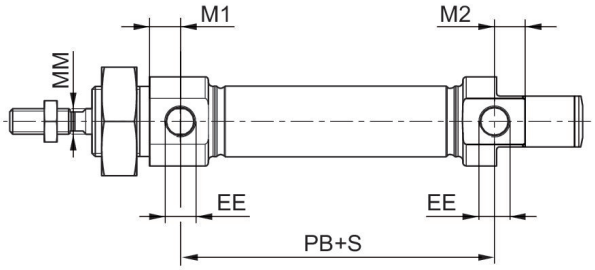

S = ストローク

ピストン Ø	AM	BE	BF	CD H9	D	EE	EW d13	KK	KV	KW
16	16	M16x1,5	16	6	22	M5	12	M6	24	8
20	20	M22x1,5	18	8	28	G 1/8	16	M8	32	11
25	22	M22x1,5	20	8	33	G 1/8	16	M10x1,25	32	11
32	22	M30x1,5	25	10	38	G 1/8	16	M10x1,25	36	8
40	24	M38x1,5	28	12	49	G 1/4	18	M12x1,25	46	10
50	32	M45x1,5	32	16	57	G 1/4	21	M16x1,25	55	10
63	32	M45x1,5	32	16	70	G 3/8	21	M16x1,25	55	10

ピストン Ø	KX	KY	L min	M1	M2	MM f8	MR	PB ±1	VA	WF ±1,4
16	10	3,2	9	6,7	6,7	6	16	43,6	16	22
20	13	4	12	9,7	9,7	8	18	48,6	18	24
25	17	5	12	9,7	9,7	10	19	52,6	20	28
32	17	5	14	9,5	11,7	12	-	46	-	34
40	18	6	16	9,8	8,7	16	-	66	-	39
50	24	8	17	9,8	8,3	20	-	68	-	44
63	24	8	17	13	9,3	20	-	71,5	-	44

ピストン Ø	XC ±1	ZN ± 1	SW 1	SW 2
16	82	94,7	20	5
20	95	109,7	24	6
25	104	119,7	28	8

ピストン　Ø	XC ±1	ZN ± 1	SW 1	SW 2
32	117,5	129,5	35	10
40	139,6	153,5	45	13
50	147,2	163	53	17
63	155	171	66	17

高級鋼 丸形シリンダー, シリーズ CSL-RD

小型シリンダーと丸形シリンダー
業界標準
食品加工での使用に適合
ATEX でオプション
バージョン: 衛生的な設計
片側
マグネット付きピストン
弾性緩衝
雄ねじ
雌ねじ
食品適格性 (FDA/NSF/EC No. 1935/2004 認証)
ダブル動作
EC NO 1935/2004

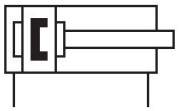

ピストン Ø [mm]	ストローク [mm]	ポート	緩衝	電磁ピストン	ピストン棒ねじ	スクレーパ	ピストン力 入方向 [N]	ピストン力 出方向 [N]	マテリアル番号
16	25	M5	弾性緩衝	マグネット付きピストン	M6	食品加工での使用に適合した泥落とし	109	127	R412020420
16	50	M5	弾性緩衝	マグネット付きピストン	M6	食品加工での使用に適合した泥落とし	109	127	R412020421
16	80	M5	弾性緩衝	マグネット付きピストン	M6	食品加工での使用に適合した泥落とし	109	127	R412020422
16	100	M5	弾性緩衝	マグネット付きピストン	M6	食品加工での使用に適合した泥落とし	109	127	R412020423
16	125	M5	弾性緩衝	マグネット付きピストン	M6	食品加工での使用に適合した泥落とし	109	127	R412020424
16	160	M5	弾性緩衝	マグネット付きピストン	M6	食品加工での使用に適合した泥落とし	109	127	R412020425
16	200	M5	弾性緩衝	マグネット付きピストン	M6	食品加工での使用に適合した泥落とし	109	127	R412020426
16	250	M5	弾性緩衝	マグネット付きピストン	M6	食品加工での使用に適合した泥落とし	109	127	R412020427
16	320	M5	弾性緩衝	マグネット付きピストン	M6	食品加工での使用に適合した泥落とし	109	127	R412020428
16	400	M5	弾性緩衝	マグネット付きピストン	M6	食品加工での使用に適	109	127	R412020429

ピストン Ø [mm]	ストローク [mm]	ポート	緩衝	電磁ピストン	ピストン棒ねじ	スクレーパ	ピストン力 入方向 [N]	ピストン力 出方向 [N]	マテリアル番号
						合した泥落とし			
16	500	M5	弾性緩衝	マグネット付きピストン	M6	食品加工での使用に適合した泥落とし	109	127	R412020430
20	25	G 1/8	弾性緩衝	マグネット付きピストン	M8	食品加工での使用に適合した泥落とし	166	198	R412020464
20	50	G 1/8	弾性緩衝	マグネット付きピストン	M8	食品加工での使用に適合した泥落とし	166	198	R412020465
20	80	G 1/8	弾性緩衝	マグネット付きピストン	M8	食品加工での使用に適合した泥落とし	166	198	R412020466
20	100	G 1/8	弾性緩衝	マグネット付きピストン	M8	食品加工での使用に適合した泥落とし	166	198	R412020467
20	125	G 1/8	弾性緩衝	マグネット付きピストン	M8	食品加工での使用に適合した泥落とし	166	198	R412020468
20	160	G 1/8	弾性緩衝	マグネット付きピストン	M8	食品加工での使用に適合した泥落とし	166	198	R412020469
20	200	G 1/8	弾性緩衝	マグネット付きピストン	M8	食品加工での使用に適合した泥落とし	166	198	R412020470
20	250	G 1/8	弾性緩衝	マグネット付きピストン	M8	食品加工での使用に適合した泥落とし	166	198	R412020471
20	320	G 1/8	弾性緩衝	マグネット付きピストン	M8	食品加工での使用に適合した泥落とし	166	198	R412020472
20	400	G 1/8	弾性緩衝	マグネット付きピストン	M8	食品加工での使用に適合した泥落とし	166	198	R412020473
20	500	G 1/8	弾性緩衝	マグネット付きピストン	M8	食品加工での使用に適合した泥落とし	166	198	R412020474
25	25	G 1/8	弾性緩衝	マグネット付きピストン	M10x1,25	食品加工での使用に適合した泥落とし	260	309	R412020508
25	50	G 1/8	弾性緩衝	マグネット付きピストン	M10x1,25	食品加工での使用に適合した泥落とし	260	309	R412020509

ピストン Ø [mm]	ストローク [mm]	ポート	緩衝	電磁ピストン	ピストン棒ねじ	スクレーパ	ピストン力 入方向 [N]	ピストン力 出方向 [N]	マテリアル番号
25	80	G 1/8	弾性緩衝	マグネット付きピストン	M10x1,25	食品加工での使用に適合した泥落とし	260	309	R412020510
25	100	G 1/8	弾性緩衝	マグネット付きピストン	M10x1,25	食品加工での使用に適合した泥落とし	260	309	R412020511
25	125	G 1/8	弾性緩衝	マグネット付きピストン	M10x1,25	食品加工での使用に適合した泥落とし	260	309	R412020512
25	160	G 1/8	弾性緩衝	マグネット付きピストン	M10x1,25	食品加工での使用に適合した泥落とし	260	309	R412020513
25	200	G 1/8	弾性緩衝	マグネット付きピストン	M10x1,25	食品加工での使用に適合した泥落とし	260	309	R412020514
25	250	G 1/8	弾性緩衝	マグネット付きピストン	M10x1,25	食品加工での使用に適合した泥落とし	260	309	R412020515
25	320	G 1/8	弾性緩衝	マグネット付きピストン	M10x1,25	食品加工での使用に適合した泥落とし	260	309	R412020516
25	400	G 1/8	弾性緩衝	マグネット付きピストン	M10x1,25	食品加工での使用に適合した泥落とし	260	309	R412020517
25	500	G 1/8	弾性緩衝	マグネット付きピストン	M10x1,25	食品加工での使用に適合した泥落とし	260	309	R412020518
32	25	G 1/8	弾性緩衝	マグネット付きピストン	M10x1,25	食品加工での使用に適合した泥落とし	435	505	R481624808
32	50	G 1/8	弾性緩衝	マグネット付きピストン	M10x1,25	食品加工での使用に適合した泥落とし	435	505	R481624809
32	80	G 1/8	弾性緩衝	マグネット付きピストン	M10x1,25	食品加工での使用に適合した泥落とし	435	505	R481624810
32	100	G 1/8	弾性緩衝	マグネット付きピストン	M10x1,25	食品加工での使用に適合した泥落とし	435	505	R481624811
32	125	G 1/8	弾性緩衝	マグネット付きピストン	M10x1,25	食品加工での使用に適合した泥落とし	435	505	R481624812

ピストン Ø [mm]	ストローク [mm]	ポート	緩衝	電磁ピストン	ピストン棒ねじ	スクレーパ	ピストン力 入方向 [N]	ピストン力 出方向 [N]	マテリアル番号
32	160	G 1/8	弾性緩衝	マグネット付きピストン	M10x1,25	食品加工での使用に適合した泥落とし	435	505	R481624813
32	200	G 1/8	弾性緩衝	マグネット付きピストン	M10x1,25	食品加工での使用に適合した泥落とし	435	505	R481624814
32	250	G 1/8	弾性緩衝	マグネット付きピストン	M10x1,25	食品加工での使用に適合した泥落とし	435	505	R481624815
32	320	G 1/8	弾性緩衝	マグネット付きピストン	M10x1,25	食品加工での使用に適合した泥落とし	435	505	R481624816
32	400	G 1/8	弾性緩衝	マグネット付きピストン	M10x1,25	食品加工での使用に適合した泥落とし	435	505	R481624817
32	500	G 1/8	弾性緩衝	マグネット付きピストン	M10x1,25	食品加工での使用に適合した泥落とし	435	505	R481624818
40	25	G 1/4	弾性緩衝	マグネット付きピストン	M12x1,25	食品加工での使用に適合した泥落とし	660	790	R481624819
40	50	G 1/4	弾性緩衝	マグネット付きピストン	M12x1,25	食品加工での使用に適合した泥落とし	660	790	R481624820
40	80	G 1/4	弾性緩衝	マグネット付きピストン	M12x1,25	食品加工での使用に適合した泥落とし	660	790	R481624821
40	100	G 1/4	弾性緩衝	マグネット付きピストン	M12x1,25	食品加工での使用に適合した泥落とし	660	790	R481624822
40	125	G 1/4	弾性緩衝	マグネット付きピストン	M12x1,25	食品加工での使用に適合した泥落とし	660	790	R481624823
40	160	G 1/4	弾性緩衝	マグネット付きピストン	M12x1,25	食品加工での使用に適合した泥落とし	660	790	R481624824
40	200	G 1/4	弾性緩衝	マグネット付きピストン	M12x1,25	食品加工での使用に適合した泥落とし	660	790	R481624825
40	250	G 1/4	弾性緩衝	マグネット付きピストン	M12x1,25	食品加工での使用に適合した泥落とし	660	790	R481624826

ピストン Ø [mm]	ストローク [mm]	ポート	緩衝	電磁ピストン	ピストン棒ねじ	スクレーパ	ピストン力 入方向 [N]	ピストン力 出方向 [N]	マテリアル番号
40	320	G 1/4	弾性緩衝	マグネット付きピストン	M12x1,25	食品加工での使用に適合した泥落とし	660	790	R481624827
40	400	G 1/4	弾性緩衝	マグネット付きピストン	M12x1,25	食品加工での使用に適合した泥落とし	660	790	R481624828
40	500	G 1/4	弾性緩衝	マグネット付きピストン	M12x1,25	食品加工での使用に適合した泥落とし	660	790	R481624829
50	25	G 1/4	弾性緩衝	マグネット付きピストン	M16x1,5	食品加工での使用に適合した泥落とし	1035	1235	R481624830
50	50	G 1/4	弾性緩衝	マグネット付きピストン	M16x1,5	食品加工での使用に適合した泥落とし	1035	1235	R481624831
50	80	G 1/4	弾性緩衝	マグネット付きピストン	M16x1,5	食品加工での使用に適合した泥落とし	1035	1235	R481624832
50	100	G 1/4	弾性緩衝	マグネット付きピストン	M16x1,5	食品加工での使用に適合した泥落とし	1035	1235	R481624833
50	125	G 1/4	弾性緩衝	マグネット付きピストン	M16x1,5	食品加工での使用に適合した泥落とし	1035	1235	R481624834
50	160	G 1/4	弾性緩衝	マグネット付きピストン	M16x1,5	食品加工での使用に適合した泥落とし	1035	1235	R481624835
50	200	G 1/4	弾性緩衝	マグネット付きピストン	M16x1,5	食品加工での使用に適合した泥落とし	1035	1235	R481624836
50	250	G 1/4	弾性緩衝	マグネット付きピストン	M16x1,5	食品加工での使用に適合した泥落とし	1035	1235	R481624837
50	320	G 1/4	弾性緩衝	マグネット付きピストン	M16x1,5	食品加工での使用に適合した泥落とし	1035	1235	R481624838
50	400	G 1/4	弾性緩衝	マグネット付きピストン	M16x1,5	食品加工での使用に適合した泥落とし	1035	1235	R481624839
50	500	G 1/4	弾性緩衝	マグネット付きピストン	M16x1,5	食品加工での使用に適合した泥落とし	1035	1235	R481624840

ピストン Ø [mm]	ストローク [mm]	ポート	緩衝	電磁ピストン	ピストン棒ねじ	スクレーパ	ピストン力 入方向 [N]	ピストン力 出方向 [N]	マテリアル番号
63	25	G 3/8	弾性緩衝	マグネット付きピストン	M16x1,5	食品加工での使用に適合した泥落とし	1765	1960	R481624841
63	50	G 3/8	弾性緩衝	マグネット付きピストン	M16x1,5	食品加工での使用に適合した泥落とし	1765	1960	R481624842
63	80	G 3/8	弾性緩衝	マグネット付きピストン	M16x1,5	食品加工での使用に適合した泥落とし	1765	1960	R481624843
63	100	G 3/8	弾性緩衝	マグネット付きピストン	M16x1,5	食品加工での使用に適合した泥落とし	1765	1960	R481624844
63	125	G 3/8	弾性緩衝	マグネット付きピストン	M16x1,5	食品加工での使用に適合した泥落とし	1765	1960	R481624845
63	160	G 3/8	弾性緩衝	マグネット付きピストン	M16x1,5	食品加工での使用に適合した泥落とし	1765	1960	R481624846
63	200	G 3/8	弾性緩衝	マグネット付きピストン	M16x1,5	食品加工での使用に適合した泥落とし	1765	1960	R481624847
63	250	G 3/8	弾性緩衝	マグネット付きピストン	M16x1,5	食品加工での使用に適合した泥落とし	1765	1960	R481624848
63	320	G 3/8	弾性緩衝	マグネット付きピストン	M16x1,5	食品加工での使用に適合した泥落とし	1765	1960	R481624849
63	400	G 3/8	弾性緩衝	マグネット付きピストン	M16x1,5	食品加工での使用に適合した泥落とし	1765	1960	R481624850
63	500	G 3/8	弾性緩衝	マグネット付きピストン	M16x1,5	食品加工での使用に適合した泥落とし	1765	1960	R481624851

寸法

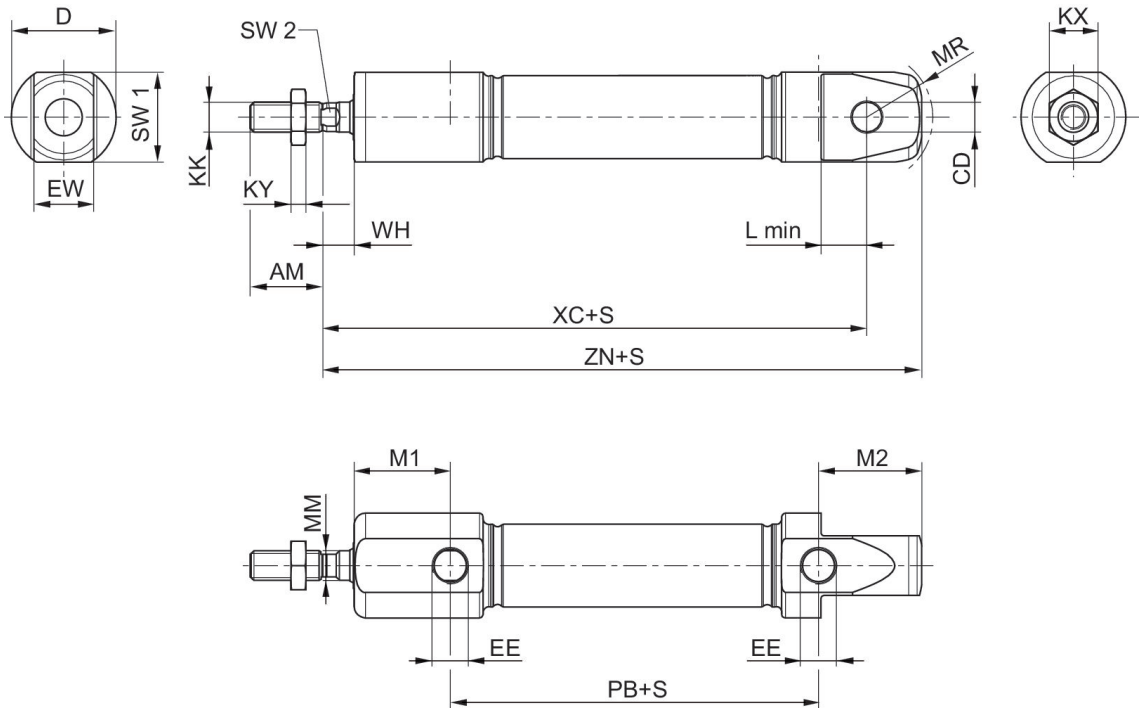

S = ストローク

ピストン Ø	AM–2	CD H9	D	EE	EW d13	KK	KX	KY	L min	M1
16	16	6	22	M5	12	M6	10	3,2	9	21,2
20	20	8	28	G 1/8	16	M8	13	4	12	25,7
25	22	8	33	G 1/8	16	M10x1,25	17	5	12	28,2
32	22	10	38	G 1/8	16	M10x1,25	17	5	14	34,6
40	24	12	49	G 1/4	18	M12x1,25	18	6	16	38
50	32	16	57	G 1/4	21	M16x1,5	24	8	17	42,1
63	32	16	70	G 3/8	21	M16x1,5	24	8	17	45,3

ピストン Ø	M2	MM f8	MR	PB ±1	WH ±1,4	XC ±1	ZN ± 1	SW 1	SW 2
16	22,7	6	16	43,6	7,5	82	94,7	20	5
20	27,7	8	18	48,6	8	95	109,7	24	6
25	29,7	10	19	52,6	9,5	104	119,7	28	8
32	11,7	12	-	46	8,9	117,5	129,5	35	10
40	8,7	16	-	66	10,8	139,6	153,5	45	13
50	8,3	20	-	68	11,7	147,2	163	53	17
63	9,4	20	-	71,5	11,7	155	171	66	17

高級鋼 丸形シリンダー, シリーズ CSL-RD

小型シリンダーと丸形シリンダー
業界標準
食品加工での使用に適合
ATEX でオプション
バージョン：ミニタイプ
片側
マグネット付きピストン
弾性緩衝
雄ねじ
雌ねじ
食品適格性（FDA/NSF/EC No. 1935/2004 認証）
ダブル動作
EC NO 1935/2004

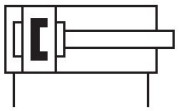

ピストン Ø [mm]	ストローク [mm]	ポート	緩衝	電磁ピストン	ピストン棒ねじ	スクレーパ	ピストン力 入方向 [N]	ピストン力 出方向 [N]	マテリアル番号
16	25	M5	弾性緩衝	マグネット付きピストン	M6	食品加工での使用に適合した泥落とし	109	127	R412021846
16	50	M5	弾性緩衝	マグネット付きピストン	M6	食品加工での使用に適合した泥落とし	109	127	R412021847
16	80	M5	弾性緩衝	マグネット付きピストン	M6	食品加工での使用に適合した泥落とし	109	127	R412021848
16	100	M5	弾性緩衝	マグネット付きピストン	M6	食品加工での使用に適合した泥落とし	109	127	R412021849
16	125	M5	弾性緩衝	マグネット付きピストン	M6	食品加工での使用に適合した泥落とし	109	127	R412021850
16	160	M5	弾性緩衝	マグネット付きピストン	M6	食品加工での使用に適合した泥落とし	109	127	R412021851
16	200	M5	弾性緩衝	マグネット付きピストン	M6	食品加工での使用に適合した泥落とし	109	127	R412021852
16	250	M5	弾性緩衝	マグネット付きピストン	M6	食品加工での使用に適合した泥落とし	109	127	R412021853
16	320	M5	弾性緩衝	マグネット付きピストン	M6	食品加工での使用に適合した泥落とし	109	127	R412021854
16	400	M5	弾性緩衝	マグネット付きピストン	M6	食品加工での使用に適	109	127	R412021855

ピストン Ø [mm]	ストローク [mm]	ポート	緩衝	電磁ピストン	ピストン棒ねじ	スクレーパ	ピストン力 入方向 [N]	ピストン力 出方向 [N]	マテリアル番号
						合した泥落とし			
16	500	M5	弾性緩衝	マグネット付きピストン	M6	食品加工での使用に適合した泥落とし	109	127	R412021856
20	25	G 1/8	弾性緩衝	マグネット付きピストン	M8	食品加工での使用に適合した泥落とし	166	198	R412021857
20	50	G 1/8	弾性緩衝	マグネット付きピストン	M8	食品加工での使用に適合した泥落とし	166	198	R412021858
20	80	G 1/8	弾性緩衝	マグネット付きピストン	M8	食品加工での使用に適合した泥落とし	166	198	R412021859
20	100	G 1/8	弾性緩衝	マグネット付きピストン	M8	食品加工での使用に適合した泥落とし	166	198	R412021860
20	125	G 1/8	弾性緩衝	マグネット付きピストン	M8	食品加工での使用に適合した泥落とし	166	198	R412021861
20	160	G 1/8	弾性緩衝	マグネット付きピストン	M8	食品加工での使用に適合した泥落とし	166	198	R412021862
20	200	G 1/8	弾性緩衝	マグネット付きピストン	M8	食品加工での使用に適合した泥落とし	166	198	R412021863
20	250	G 1/8	弾性緩衝	マグネット付きピストン	M8	食品加工での使用に適合した泥落とし	166	198	R412021864
20	320	G 1/8	弾性緩衝	マグネット付きピストン	M8	食品加工での使用に適合した泥落とし	166	198	R412021865
20	400	G 1/8	弾性緩衝	マグネット付きピストン	M8	食品加工での使用に適合した泥落とし	166	198	R412021866
20	500	G 1/8	弾性緩衝	マグネット付きピストン	M8	食品加工での使用に適合した泥落とし	166	198	R412021867
25	25	G 1/8	弾性緩衝	マグネット付きピストン	M10x1,25	食品加工での使用に適合した泥落とし	260	309	R412021868
25	50	G 1/8	弾性緩衝	マグネット付きピストン	M10x1,25	食品加工での使用に適合した泥落とし	260	309	R412021869

ピストン Ø [mm]	ストローク [mm]	ポート	緩衝	電磁ピストン	ピストン棒ねじ	スクレーパ	ピストン力 入方向 [N]	ピストン力 出方向 [N]	マテリアル番号
25	80	G 1/8	弾性緩衝	マグネット付きピストン	M10x1,25	食品加工での使用に適合した泥落とし	260	309	R412021870
25	100	G 1/8	弾性緩衝	マグネット付きピストン	M10x1,25	食品加工での使用に適合した泥落とし	260	309	R412021871
25	125	G 1/8	弾性緩衝	マグネット付きピストン	M10x1,25	食品加工での使用に適合した泥落とし	260	309	R412021872
25	160	G 1/8	弾性緩衝	マグネット付きピストン	M10x1,25	食品加工での使用に適合した泥落とし	260	309	R412021873
25	200	G 1/8	弾性緩衝	マグネット付きピストン	M10x1,25	食品加工での使用に適合した泥落とし	260	309	R412021874
25	250	G 1/8	弾性緩衝	マグネット付きピストン	M10x1,25	食品加工での使用に適合した泥落とし	260	309	R412021875
25	320	G 1/8	弾性緩衝	マグネット付きピストン	M10x1,25	食品加工での使用に適合した泥落とし	260	309	R412021876
25	400	G 1/8	弾性緩衝	マグネット付きピストン	M10x1,25	食品加工での使用に適合した泥落とし	260	309	R412021877
25	500	G 1/8	弾性緩衝	マグネット付きピストン	M10x1,25	食品加工での使用に適合した泥落とし	260	309	R412021878

寸法

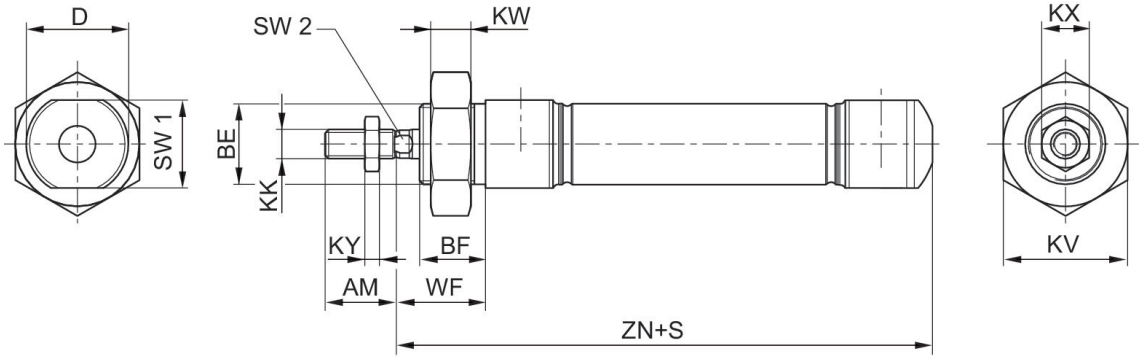

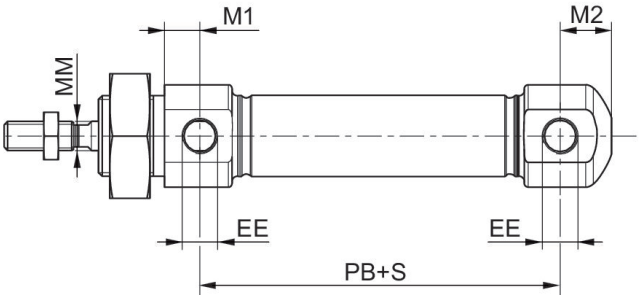

S = ストローク

ピストン Ø	AM–2	BE	BF	D	EE	KK	KV	KW	KX	KY
16	16	M16x1,5	16	22	M5	M6	24	8	10	3,2
20	20	M22x1,5	18	28	G 1/8	M8	32	11	13	4
25	22	M22x1,5	20	33	G 1/8	M10x1,25	32	11	17	5

ピストン Ø	M1	M2	MM f8	PB ±1	WF ±1,4	ZN ± 1	SW 1	SW 2
16	6,7	10	6	43,6	22	82	20	5
20	9,7	14	8	48,6	24	96	24	6
25	9,7	14	10	52,6	28	104	28	8

高級鋼 丸形シリンダー, シリーズ CSL-RD

小型シリンダーと丸形シリンダー
業界標準
食品加工での使用に適合
耐熱
バージョン：標準タイプ
片側
マグネット付きピストン
弾性緩衝
雄ねじ
雌ねじ
食品適格性（FDA/NSF/EC No. 1935/2004 認証）
ダブル動作
EC NO 1935/2004

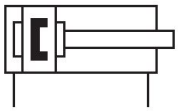

ピストン Ø [mm]	ストローク [mm]	ポート	緩衝	電磁ピストン	ピストン棒ねじ	スクレーパ	ピストン力 入方向 [N]	ピストン力 出方向 [N]	マテリアル番号
16	25	M5	弾性緩衝	マグネット付きピストン	M6	食品加工での使用に適合した泥落とし	109	127	R480646359
16	50	M5	弾性緩衝	マグネット付きピストン	M6	食品加工での使用に適合した泥落とし	109	127	R480646360
16	80	M5	弾性緩衝	マグネット付きピストン	M6	食品加工での使用に適合した泥落とし	109	127	R480646361
16	100	M5	弾性緩衝	マグネット付きピストン	M6	食品加工での使用に適合した泥落とし	109	127	R480646362
16	125	M5	弾性緩衝	マグネット付きピストン	M6	食品加工での使用に適合した泥落とし	109	127	R480646363
16	160	M5	弾性緩衝	マグネット付きピストン	M6	食品加工での使用に適合した泥落とし	109	127	R480646364
16	200	M5	弾性緩衝	マグネット付きピストン	M6	食品加工での使用に適合した泥落とし	109	127	R480646365
16	250	M5	弾性緩衝	マグネット付きピストン	M6	食品加工での使用に適合した泥落とし	109	127	R480646366
16	320	M5	弾性緩衝	マグネット付きピストン	M6	食品加工での使用に適合した泥落とし	109	127	R480646367
16	400	M5	弾性緩衝	マグネット付きピストン	M6	食品加工での使用に適	109	127	R480646368

ピストン Ø [mm]	ストローク [mm]	ポート	緩衝	電磁ピストン	ピストン棒ねじ	スクレーパ	ピストン力 入方向 [N]	ピストン力 出方向 [N]	マテリアル番号
						合した泥落とし			
16	500	M5	弾性緩衝	マグネット付きピストン	M6	食品加工での使用に適合した泥落とし	109	127	R480646369
20	25	G 1/8	弾性緩衝	マグネット付きピストン	M8	食品加工での使用に適合した泥落とし	166	198	R480646370
20	50	G 1/8	弾性緩衝	マグネット付きピストン	M8	食品加工での使用に適合した泥落とし	166	198	R480646371
20	80	G 1/8	弾性緩衝	マグネット付きピストン	M8	食品加工での使用に適合した泥落とし	166	198	R480646372
20	100	G 1/8	弾性緩衝	マグネット付きピストン	M8	食品加工での使用に適合した泥落とし	166	198	R480646373
20	125	G 1/8	弾性緩衝	マグネット付きピストン	M8	食品加工での使用に適合した泥落とし	166	198	R480646374
20	160	G 1/8	弾性緩衝	マグネット付きピストン	M8	食品加工での使用に適合した泥落とし	166	198	R480646375
20	200	G 1/8	弾性緩衝	マグネット付きピストン	M8	食品加工での使用に適合した泥落とし	166	198	R480646376
20	250	G 1/8	弾性緩衝	マグネット付きピストン	M8	食品加工での使用に適合した泥落とし	166	198	R480646377
20	320	G 1/8	弾性緩衝	マグネット付きピストン	M8	食品加工での使用に適合した泥落とし	166	198	R480646378
20	400	G 1/8	弾性緩衝	マグネット付きピストン	M8	食品加工での使用に適合した泥落とし	166	198	R480646379
20	500	G 1/8	弾性緩衝	マグネット付きピストン	M8	食品加工での使用に適合した泥落とし	166	198	R480646380
25	25	G 1/8	弾性緩衝	マグネット付きピストン	M10x1,25	食品加工での使用に適合した泥落とし	260	309	R480646381
25	50	G 1/8	弾性緩衝	マグネット付きピストン	M10x1,25	食品加工での使用に適合した泥落とし	260	309	R480646382

ピストン Ø [mm]	ストローク [mm]	ポート	緩衝	電磁ピストン	ピストン棒ねじ	スクレーパ	ピストン力 入方向 [N]	ピストン力 出方向 [N]	マテリアル番号
25	80	G 1/8	弾性緩衝	マグネット付きピストン	M10x1,25	食品加工での使用に適合した泥落とし	260	309	R480646383
25	100	G 1/8	弾性緩衝	マグネット付きピストン	M10x1,25	食品加工での使用に適合した泥落とし	260	309	R480646384
25	125	G 1/8	弾性緩衝	マグネット付きピストン	M10x1,25	食品加工での使用に適合した泥落とし	260	309	R480646385
25	160	G 1/8	弾性緩衝	マグネット付きピストン	M10x1,25	食品加工での使用に適合した泥落とし	260	309	R480646386
25	200	G 1/8	弾性緩衝	マグネット付きピストン	M10x1,25	食品加工での使用に適合した泥落とし	260	309	R480646387
25	250	G 1/8	弾性緩衝	マグネット付きピストン	M10x1,25	食品加工での使用に適合した泥落とし	260	309	R480646388
25	320	G 1/8	弾性緩衝	マグネット付きピストン	M10x1,25	食品加工での使用に適合した泥落とし	260	309	R480646389
25	400	G 1/8	弾性緩衝	マグネット付きピストン	M10x1,25	食品加工での使用に適合した泥落とし	260	309	R480646390
25	500	G 1/8	弾性緩衝	マグネット付きピストン	M10x1,25	食品加工での使用に適合した泥落とし	260	309	R480646391
32	25	G 1/8	弾性緩衝	マグネット付きピストン	M10x1,25	食品加工での使用に適合した泥落とし	435	505	R481624984
32	50	G 1/8	弾性緩衝	マグネット付きピストン	M10x1,25	食品加工での使用に適合した泥落とし	435	505	R481624985
32	80	G 1/8	弾性緩衝	マグネット付きピストン	M10x1,25	食品加工での使用に適合した泥落とし	435	505	R481624986
32	100	G 1/8	弾性緩衝	マグネット付きピストン	M10x1,25	食品加工での使用に適合した泥落とし	435	505	R481624987
32	125	G 1/8	弾性緩衝	マグネット付きピストン	M10x1,25	食品加工での使用に適合した泥落とし	435	505	R481624988

ピストン Ø [mm]	ストローク [mm]	ポート	緩衝	電磁ピストン	ピストン棒ねじ	スクレーパ	ピストン力 入方向 [N]	ピストン力 出方向 [N]	マテリアル番号
32	160	G 1/8	弾性緩衝	マグネット付きピストン	M10x1,25	食品加工での使用に適合した泥落とし	435	505	R481624989
32	200	G 1/8	弾性緩衝	マグネット付きピストン	M10x1,25	食品加工での使用に適合した泥落とし	435	505	R481624990
32	250	G 1/8	弾性緩衝	マグネット付きピストン	M10x1,25	食品加工での使用に適合した泥落とし	435	505	R481624991
32	320	G 1/8	弾性緩衝	マグネット付きピストン	M10x1,25	食品加工での使用に適合した泥落とし	435	505	R481624992
32	400	G 1/8	弾性緩衝	マグネット付きピストン	M10x1,25	食品加工での使用に適合した泥落とし	435	505	R481624993
32	500	G 1/8	弾性緩衝	マグネット付きピストン	M10x1,25	食品加工での使用に適合した泥落とし	435	505	R481624994
40	25	G 1/4	弾性緩衝	マグネット付きピストン	M12x1,25	食品加工での使用に適合した泥落とし	660	790	R481624995
40	50	G 1/4	弾性緩衝	マグネット付きピストン	M12x1,25	食品加工での使用に適合した泥落とし	660	790	R481624996
40	80	G 1/4	弾性緩衝	マグネット付きピストン	M12x1,25	食品加工での使用に適合した泥落とし	660	790	R481624997
40	100	G 1/4	弾性緩衝	マグネット付きピストン	M12x1,25	食品加工での使用に適合した泥落とし	660	790	R481624998
40	125	G 1/4	弾性緩衝	マグネット付きピストン	M12x1,25	食品加工での使用に適合した泥落とし	660	790	R481624999
40	160	G 1/4	弾性緩衝	マグネット付きピストン	M12x1,25	食品加工での使用に適合した泥落とし	660	790	R481625000
40	200	G 1/4	弾性緩衝	マグネット付きピストン	M12x1,25	食品加工での使用に適合した泥落とし	660	790	R481625001
40	250	G 1/4	弾性緩衝	マグネット付きピストン	M12x1,25	食品加工での使用に適合した泥落とし	660	790	R481625002

ピストン Ø [mm]	ストローク [mm]	ポート	緩衝	電磁ピストン	ピストン棒ねじ	スクレーパ	ピストン力 入方向 [N]	ピストン力 出方向 [N]	マテリアル番号
40	320	G 1/4	弾性緩衝	マグネット付きピストン	M12x1,25	食品加工での使用に適合した泥落とし	660	790	R481625003
40	400	G 1/4	弾性緩衝	マグネット付きピストン	M12x1,25	食品加工での使用に適合した泥落とし	660	790	R481625004
40	500	G 1/4	弾性緩衝	マグネット付きピストン	M12x1,25	食品加工での使用に適合した泥落とし	660	790	R481625005
50	25	G 1/4	弾性緩衝	マグネット付きピストン	M16x1,5	食品加工での使用に適合した泥落とし	1035	1235	R481625006
50	50	G 1/4	弾性緩衝	マグネット付きピストン	M16x1,5	食品加工での使用に適合した泥落とし	1035	1235	R481625007
50	80	G 1/4	弾性緩衝	マグネット付きピストン	M16x1,5	食品加工での使用に適合した泥落とし	1035	1235	R481625008
50	100	G 1/4	弾性緩衝	マグネット付きピストン	M16x1,5	食品加工での使用に適合した泥落とし	1035	1235	R481625009
50	125	G 1/4	弾性緩衝	マグネット付きピストン	M16x1,5	食品加工での使用に適合した泥落とし	1035	1235	R481625010
50	160	G 1/4	弾性緩衝	マグネット付きピストン	M16x1,5	食品加工での使用に適合した泥落とし	1035	1235	R481625011
50	200	G 1/4	弾性緩衝	マグネット付きピストン	M16x1,5	食品加工での使用に適合した泥落とし	1035	1235	R481625012
50	250	G 1/4	弾性緩衝	マグネット付きピストン	M16x1,5	食品加工での使用に適合した泥落とし	1035	1235	R481625013
50	320	G 1/4	弾性緩衝	マグネット付きピストン	M16x1,5	食品加工での使用に適合した泥落とし	1035	1235	R481625014
50	400	G 1/4	弾性緩衝	マグネット付きピストン	M16x1,5	食品加工での使用に適合した泥落とし	1035	1235	R481625015
50	500	G 1/4	弾性緩衝	マグネット付きピストン	M16x1,5	食品加工での使用に適合した泥落とし	1035	1235	R481625016

ピストン Ø [mm]	ストローク [mm]	ポート	緩衝	電磁ピストン	ピストン棒ねじ	スクレーパ	ピストン力 入方向 [N]	ピストン力 出方向 [N]	マテリアル番号
63	25	G 3/8	弾性緩衝	マグネット付きピストン	M16x1,5	食品加工での使用に適合した泥落とし	1765	1960	R481625017
63	50	G 3/8	弾性緩衝	マグネット付きピストン	M16x1,5	食品加工での使用に適合した泥落とし	1765	1960	R481625018
63	80	G 3/8	弾性緩衝	マグネット付きピストン	M16x1,5	食品加工での使用に適合した泥落とし	1765	1960	R481625019
63	100	G 3/8	弾性緩衝	マグネット付きピストン	M16x1,5	食品加工での使用に適合した泥落とし	1765	1960	R481625020
63	125	G 3/8	弾性緩衝	マグネット付きピストン	M16x1,5	食品加工での使用に適合した泥落とし	1765	1960	R481625021
63	160	G 3/8	弾性緩衝	マグネット付きピストン	M16x1,5	食品加工での使用に適合した泥落とし	1765	1960	R481625022
63	200	G 3/8	弾性緩衝	マグネット付きピストン	M16x1,5	食品加工での使用に適合した泥落とし	1765	1960	R481625023
63	250	G 3/8	弾性緩衝	マグネット付きピストン	M16x1,5	食品加工での使用に適合した泥落とし	1765	1960	R481625024
63	320	G 3/8	弾性緩衝	マグネット付きピストン	M16x1,5	食品加工での使用に適合した泥落とし	1765	1960	R481625025
63	400	G 3/8	弾性緩衝	マグネット付きピストン	M16x1,5	食品加工での使用に適合した泥落とし	1765	1960	R481625026
63	500	G 3/8	弾性緩衝	マグネット付きピストン	M16x1,5	食品加工での使用に適合した泥落とし	1765	1960	R481625027

寸法

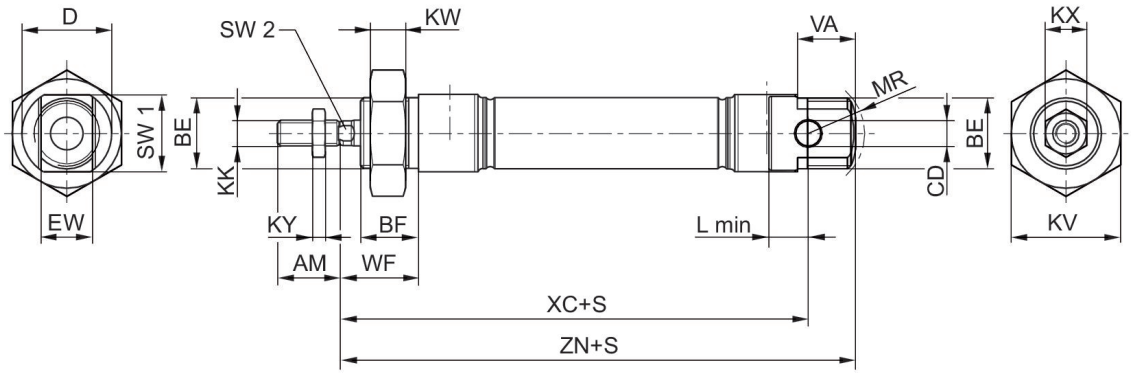

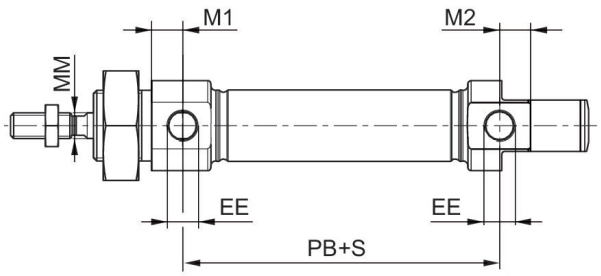

S = ストローク

寸法 (mm)

ピストン Ø	AM–2	BE	BF	CD H9	D	EE	EW d13	KK	KV	KW
16	16	M16x1,5	16	6	22	M5	12	M6	24	8
20	20	M22x1,5	18	8	28	G 1/8	16	M8	32	11
25	22	M22x1,5	20	8	33	G 1/8	16	M10x1,25	32	11
32	22	M30x1,5	25	10	38	G 1/8	16	M10x1,25	36	8
40	24	M38x1,5	28	12	49	G 1/4	18	M12x1,25	46	10
50	32	M45x1,5	32	16	57	G 1/4	21	M16x1,5	55	10
63	32	M45x1,5	32	16	70	G 3/8	21	M16x1,5	55	10

ピストン Ø	KX	KY	L min	M1	M2	MM f8	MR	PB ±1	VA	WF ±1,4
16	10	3,2	9	6,7	6,7	6	16	43,6	16	22
20	13	4	12	9,7	9,7	8	18	48,6	18	24
25	17	5	12	9,7	9,7	10	19	52,6	20	28
32	17	5	14	9,5	11,7	12	-	46	-	34
40	18	6	16	9,8	8,7	16	-	66	-	39
50	24	8	17	9,8	8,3	20	-	68	-	44
63	24	8	17	13	9,4	20	-	71,5	-	44

ピストン Ø	XC ±1	ZN ± 1	SW 1	SW 2
16	82	94,7	20	5
20	95	109,7	24	6

ピストン　Ø	XC ±1	ZN ± 1	SW 1	SW 2
25	104	119,7	28	8
32	117,5	129,5	35	10
40	139,6	153,5	45	13
50	147,2	163	53	17
63	155	171	66	17

モジューラスクレーパシステム

ISO 15552
CSL-RD

ピストンの直径 [mm]	ピストンロッドシール	スクレーパ	マテリアル番号
32	ニトリル·ブタディエンゴム	耐熱プラスチック製エラストマー	R412028343
40	ニトリル·ブタディエンゴム	耐熱プラスチック製エラストマー	R412028347
50, 63	ニトリル·ブタディエンゴム	耐熱プラスチック製エラストマー	R412028351

R412028343

寸法 (mm)

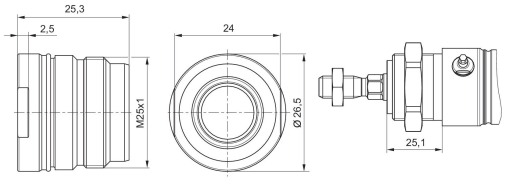

R412028347

寸法 (mm)

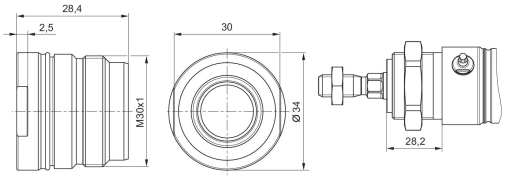

R412028351

寸法 (mm)

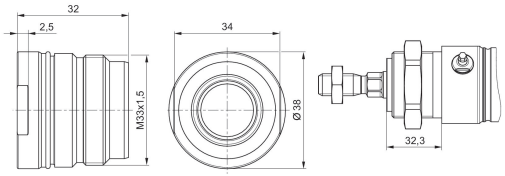

モジューラスクレーパシステム

ISO 15552
CSL-RD

ピストンの直径 [mm]	ピストンロッドシール	スクレーパ	マテリアル番号
32	ニトリル·ブタディエンゴム	超高分子性ポリエチレン (UHMW-PE), 熱可塑性ポリウレタン (TPU)	R412028344
40	ニトリル·ブタディエンゴム	超高分子性ポリエチレン (UHMW-PE), 熱可塑性ポリウレタン (TPU)	R412028348
50, 63	ニトリル·ブタディエンゴム	超高分子性ポリエチレン (UHMW-PE), 熱可塑性ポリウレタン (TPU)	R412028352

R412028344

寸法 (mm)

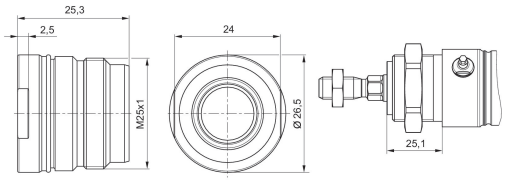

R412028348

寸法 (mm)

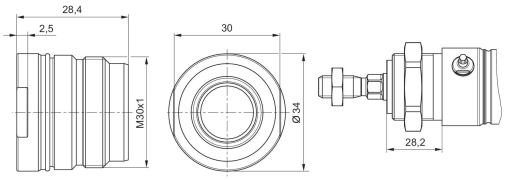

R412028352

寸法 (mm)

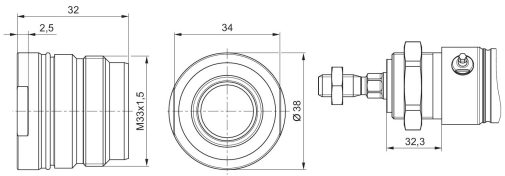

モジューラスクレーパシステム

ISO 15552
CSL-RD

ピストンの直径 [mm]	ピストンロッドシール	スクレーパ	マテリアル番号
32	超高分子性ポリエチレン (UHMW-PE)	超高分子性ポリエチレン (UHMW-PE)	R412028345
40	超高分子性ポリエチレン (UHMW-PE)	超高分子性ポリエチレン (UHMW-PE)	R412028349
50, 63	超高分子性ポリエチレン (UHMW-PE)	超高分子性ポリエチレン (UHMW-PE)	R412028353

R412028345

寸法 (mm)

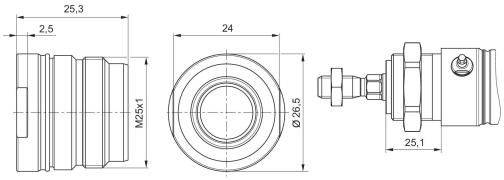

R412028349

寸法 (mm)

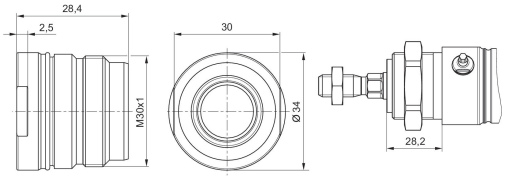

R412028353

寸法 (mm)

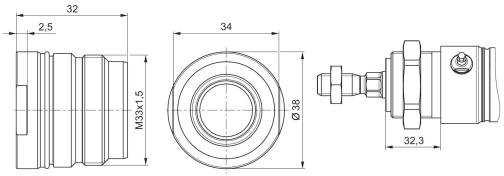

モジューラスクレーパシステム

ISO 15552
CSL-RD

ピストンの直径 [mm]	ピストンロッドシール	スクレーパ	マテリアル番号
32	フルオゴム	ポリテトラフルオエチレン	R412028346
40	フルオゴム	ポリテトラフルオエチレン	R412028350
50, 63	フルオゴム	ポリテトラフルオエチレン	R412028354

R412028346

寸法 (mm)

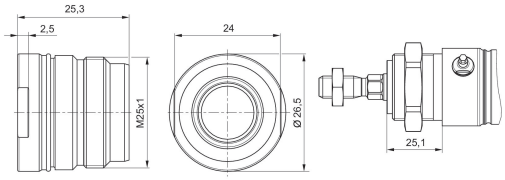

R412028350

寸法 (mm)

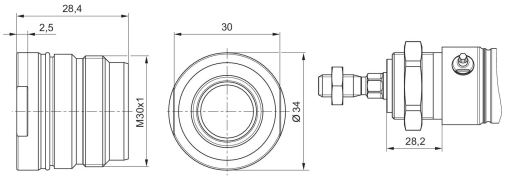

R412028354

寸法 (mm)

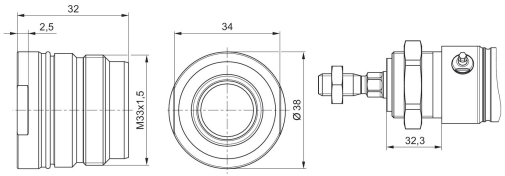

ピストン棒用ナット MR9

スレッドサイズ	材質	マテリアル番号
M6	ステンレススチール	8103190644
M8	ステンレススチール	8103190164
M10x1,25	ステンレススチール	8103190464
M12x1,25	ステンレススチール	3590304000
M16x1,5	ステンレススチール	3590305000

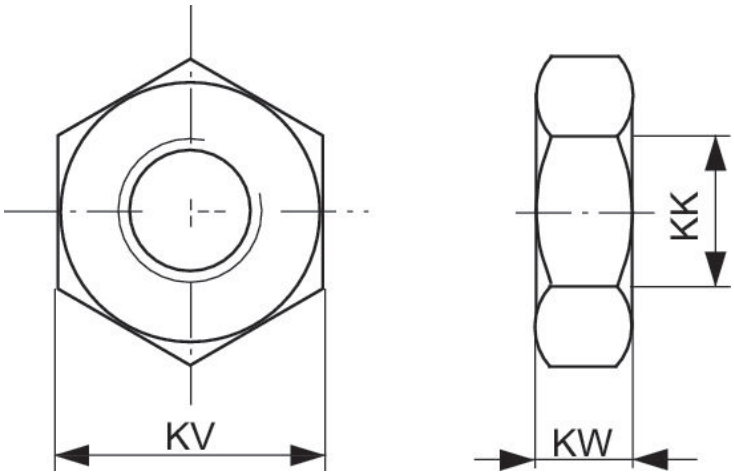

KK	マテリアル番号	KV	KW
M4	1823300033	10	3.2
M6	1823300034	13	4
M8	1823A00021	19	6
M10	8103190344	19	6
M10x1,25	1823300030	24	8
M20x1,5	1823300031	30	10
M27x2	1823A00029	41	13.5
M36x2	8103190414	50	16
M42x2	8103190424	60	21
M6	8103190644	10	3.2
M8	8103190164	13	4

KK	マテリアル番号	KV	KW
M10x1,25	8103190464	17	5
M4	3330310000	7	2.2
M12x1,25	3590304000	19	6
M16x1,5	3590305000	24	8
M20x1,5	3590308000	30	10
M20x1,5	8103040344	30	10
M24x2	8103190394	36	12
M48x2	8103190434	65	25
M10x1,25	2990600303	17	5
M12x1,25	2990600304	19	6
M16x1,5	2990600305	24	8
M20x1,5	2990600308	30	10
M27x2	2990600312	41	13.5
M36x2	2990600316	50	16
M42x2	2990600325	60	21

ロッドクレビスエンド AP2, シリーズ CM2

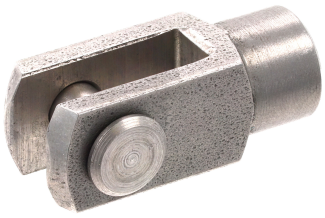

シリーズ用	材質	マテリアル番号
CSL-RD, SSI, ICM	ステンレススチール	3330516000
CCL-IC, CSL-RD, CCI, ICM	ステンレススチール	3330520000
CCL-IS, CCL-IC, CCI, CSL-RD, SSI, ICM, ICS-D2, 167	ステンレススチール	3590502000
CCL-IS, CCL-IC, CCI, SSI, 167, ICS-D2	ステンレススチール	3590504000
CCL-IS, ICS-D2, 167	ステンレススチール	3590505000

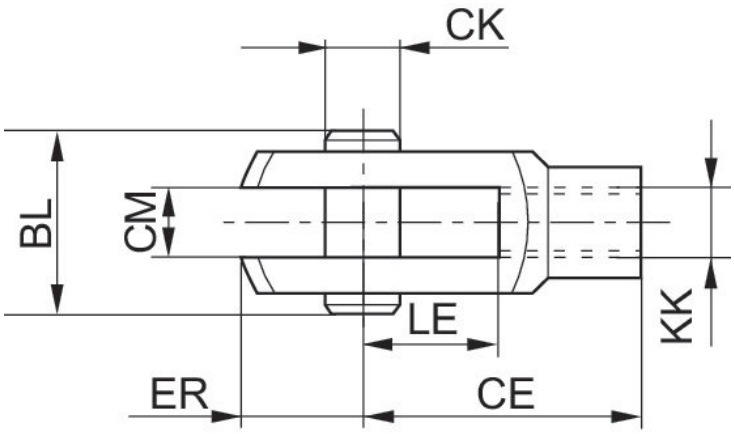

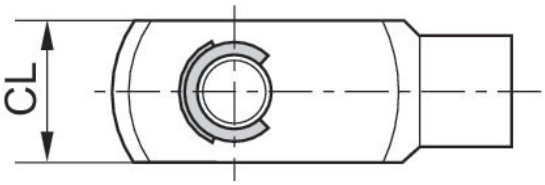

KK	マテリアル番号	CE	CK e8	CL	CM B12	ER	BL	LE
M4	3330510000	16	4	10	5	6	15	8
M6	3330516000	24	6	12	6	7	17	12
M8	3330520000	32	8	16	8	10	22	16
M10x1,25	3590502000	40	10	20	10	12	26	20

KK	マテリアル番号	CE	CK e8	CL	CM B12	ER	BL	LE
M12x1,25	3590504000	48	12	24	12	14	31	24
M16x1,5	3590505000	64	16	32	16	19	39	32
M20x1,5	3590508000	80	20	40	20	20	49	40

ロッドクレビスエンド AP6、シリーズ CM2

シリーズ用	球面滑り軸受-Ø(直径) [mm]	材質	マテリアル番号
CCL-IC, CSL-RD, ICM	6	ステンレススチール	8958209012
CCL-IC, CSL-RD, ICM	8	ステンレススチール	8958209022
CCL-IS, CCL-IC, SSI, CSL-RD, ICM, ICS-D2	10	ステンレススチール	8958209032
CCL-IS, CCL-IC, SSI, ICS-D2	12	ステンレススチール	8958209042
CCL-IS, CCL-IC, SSI, ICS-D2	16	ステンレススチール	8958209052

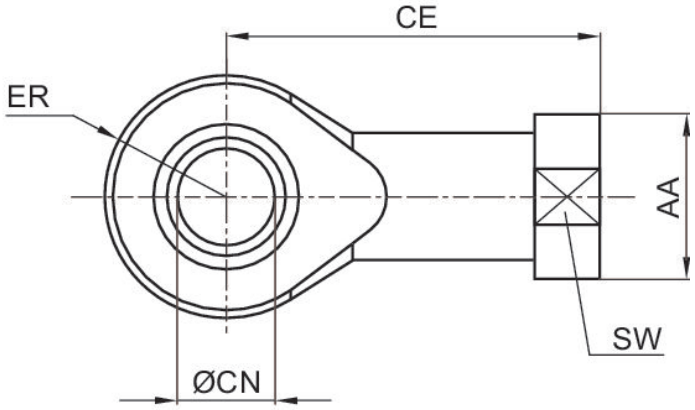

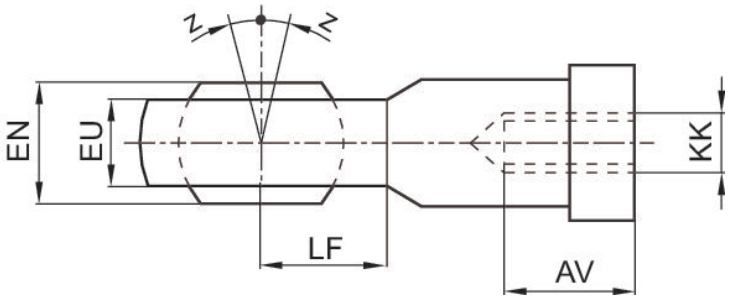

KK	マテリアル番号	AA	AV min.	CE	Ø CN H7	EN –0,1	ER	EU max.	LF	SW
M4	8958209002	11	8	27	5	8	9	6	9	9
M6	8958209012	13	9	30	6	9	10	6,75	10	11
M8	8958209022	16	12	36	8	12	12	9	12	14
M10x1,25	8958209032	19	15	43	10	14	14	10.5	14	17
M12x1,25	8958209042	22	18	50	12	16	16	12	16	19
M16x1,5	8958209052	27	24	64	16	21	21	15	21	22
M20x1,5	8958209062	34	30	77	20	25	25	18	25	30
M27x2	8958209072	50	45	110	30	37	35	25	35	41

KK	Z [°] max.
M4	6,5
M6	6,5
M8	6,5
M10x1,25	6,5
M12x1,25	6,5
M16x1,5	7,5
M20x1,5	7,5
M27x2	7,5

ナット MR3、シリーズ CM1

適切な ピストン Ø [mm]	スレッドサイズ	材質	マテリアル番号
16	M16x1,5	ステンレススチール	2918540030
20, 25	M22x1,5	ステンレススチール	R913030290
32	M30x1,5	ステンレススチール	R412027981
40	M38x1,5	ステンレススチール	R412027982
50, 63	M45x1,5	ステンレススチール	R412027983

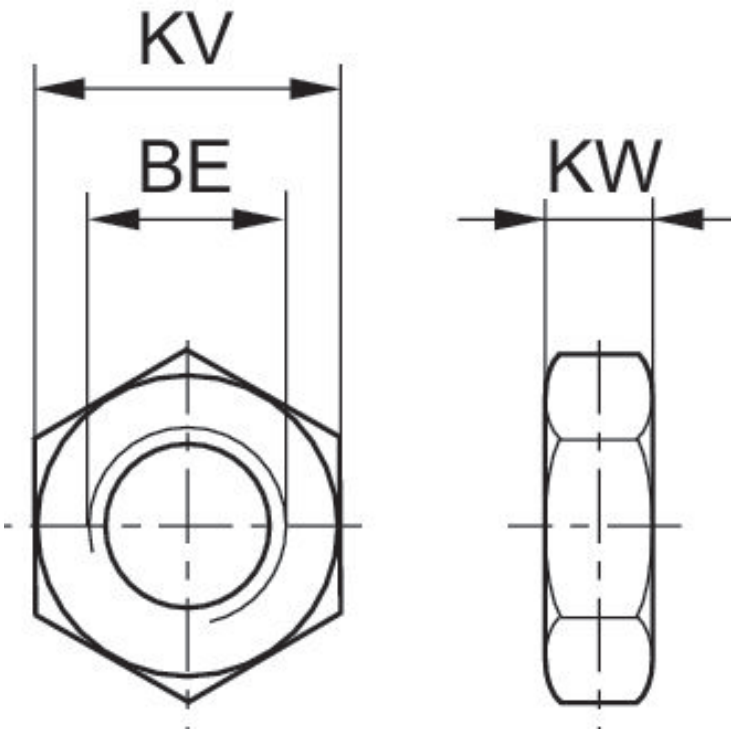

ピストン Ø	マテリアル番号	シリーズ用	BE	KV	KW
8, 10	1823300024	MNI	M12x1,25	17	5.5
12, 16	2915A51204	MNI	M16x1,5	22	6
20, 25	2915051207	CSL-RD, MNI	M22x1,5	30	7

ピストン　Ø	マテリアル番号	シリーズ用	BE	KV	KW
8, 10	0413215803	ICM	M12x1,25	17	6.75
16	0413214505	ICM	M16x1,5	24	7
16	2918540030	CSL-RD	M16 x1,5	27	8
20, 25	0413214602	ICM	M22 x1,5	30	8
20, 25	R913030290	CSL-RD	M22 x1,5	32	11
32	0413214718	ICM	M30x1,5	41	11
80	3008010180	102	M24x2	36	8
60, 85	3056010180	102	M24	36	8
32	R412027809	102	M30x1,5	36	10
40	R412027810	RPC	M36x1,5	46	10
113, 160	3012010180	102	M36x3	52	10
40	R412027811	RPC	M38x1,5	46	10
50, 63	R412027812	RPC	M45x1,5	60	12
250	3075010180	102	M48x3	65	12

R412027981

寸法 (mm)

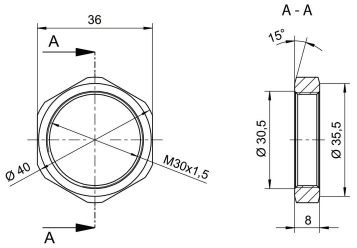

R412027982

寸法 (mm)

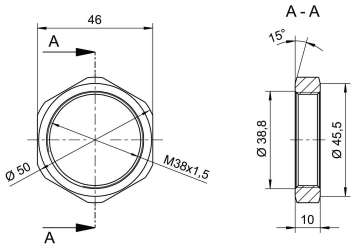

R412027983

寸法 (mm)

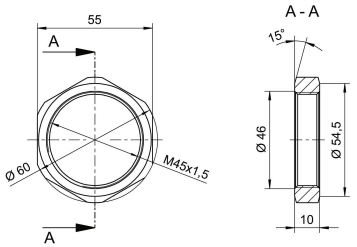

フランジ取付け MF8, シリーズ CM1

ISO 6432

ピストンの直径 [mm]	規格化	材質	マテリアル番号
12, 16	ISO 6432	ステンレススチール	3322016000
20, 25	ISO 6432	ステンレススチール	3322020000

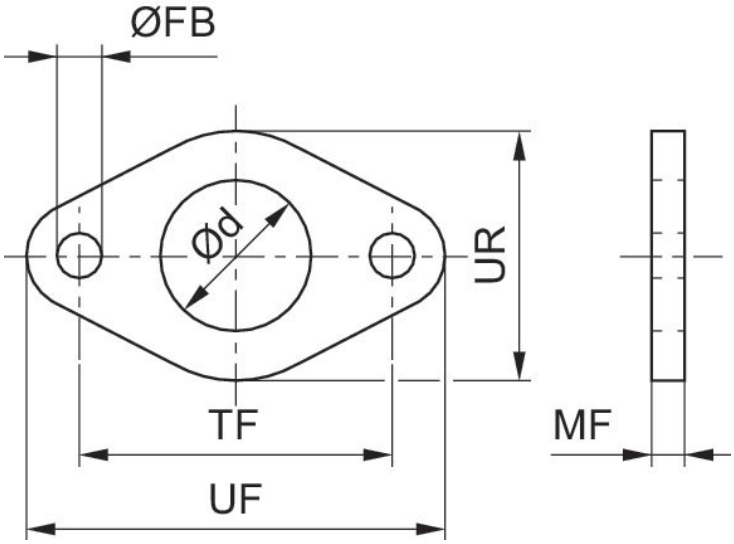

ピストン Ø	マテリアル番号	Ø d	Ø FB	MF	TF js14	UF	UR
8, 10	3322010000	12	4.5	3	30	40	22
12, 16	3322016000	16	5.5	4	40	52	30
20, 25	3322020000	22	6.6	5	50	66	40
8, 10	1821036012	12	4.5	3	30	40	25
12, 16	1821036011	16	5.5	4	40	52	30
20, 25	1821036010	22	6.6	5	50	66	40

フット取付け MS3, シリーズ CM1

ISO 6432

ピストンの直径 [mm]	規格化	材質	マテリアル番号
12, 16	ISO 6432	ステンレススチール	3322216000
20, 25	ISO 6432	ステンレススチール	3322220000

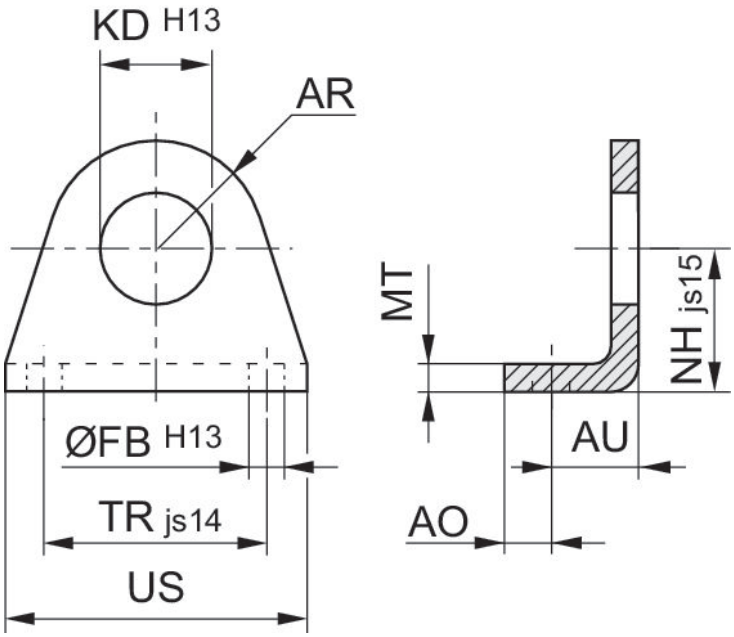

ピストン Ø	マテリアル番号	AO	AR	AU	Ø FB H13	Ø KD H13	MT	NH ±0,3 js15	TR js14	US
8, 10	3322210000	5	10	11	4.5	12	3	16	25	35
8, 10	1821332029	5	10	11	4.5	12.1	3	16	25	35
12, 16	3322216000	6	12.5	14	5.5	16.1	4	20	32	42
12, 16	1821332028	6	13	14	5.5	16.1	4	20	32	42
20, 25	3322220000	8	20	17.5	6.6	22.1	5	25	40	54
20, 25	1821332027	8	20	17	6.6	22.1	5	25	40	54
32	3322232000	9	24	20	6.6	30.1	5	32	48	65

ロッドクレビス取付け AB3, シリーズ CM1

ピストンの直径 [mm]	球面滑り軸受-Ø(直径) [mm]	材質	マテリアル番号
12, 16	6	ステンレススチール	3323416000
20, 25	8	ステンレススチール	3323420000

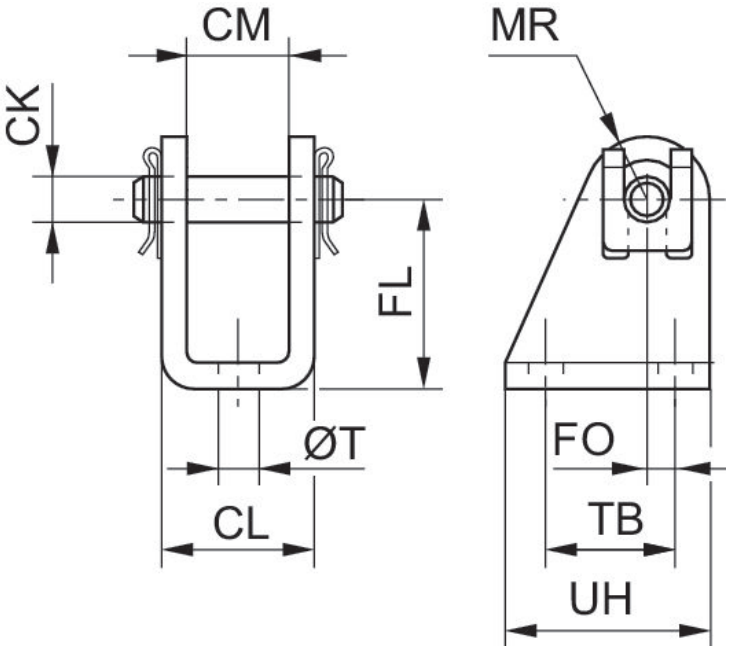

ピストン Ø	マテリアル番号	CM	Ø CK	CL	FL	FO	MR	Ø T	TB	UH
8, 10	1827001447	8,1	4	13,1	24	1,5	5	4,5	12,5	20
8, 10	3323410000	8	4	13	24	1,5	5	4.5	12	20
12, 16	1827001446	12,1	6	18,1	27	2,0	7	5,5	15	25
12, 16	3323416000	12	6	18	27	2,0	7	5.5	15	25
20, 25	1827001445	16,1	8	24,1	30	4,0	10	6,6	20	32
20, 25	3323420000	16	8	24	30	4,0	10	6.6	22	34
32	3323432000	26	10	36	32	6,0	12	6.6	24	36

ロッドクレビス取付け AB3, シリーズ CM1

CSL-RD

ピストンの直径 [mm]	球面滑り軸受-Ø(直径) [mm]	材質	マテリアル番号
32	10	ステンレススチール	R412027966
40	12	ステンレススチール	R412027967
50, 63	16	ステンレススチール	R412027968

R412027966

寸法 (mm)

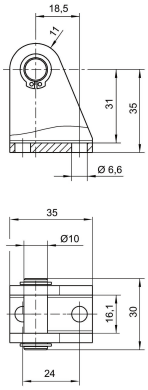

R412027967

寸法 (mm)

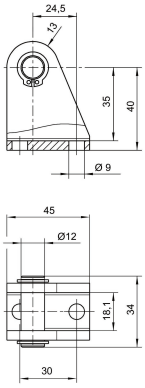

R412027968

寸法 (mm)

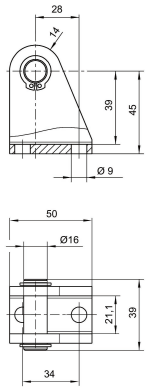

チェック・ チョーク弁、高級鋼, シリーズ CC02-SL

雄ねじ
プラグインフィッティング
耐熱
NSF/ANSI 169
FDA 適合
EU規則 1935/2004

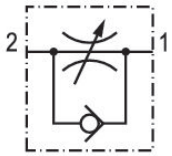

圧縮空気ポート 1	圧縮空気ポート 2	絞り方向	定格吐出 Qn 2 から 1 [l/min]	材質　ハウジング	マテリアル番号
Ø 4	M5	2 > 1	50	ステンレススチール	R412024736
Ø 4	G 1/8	2 > 1	150	ステンレススチール	R412024737
Ø 6	G 1/8	2 > 1	190	ステンレススチール	R412024738
Ø 8	G 1/8	2 > 1	200	ステンレススチール	R412024739
Ø 6	G 1/4	2 > 1	370	ステンレススチール	R412024740
Ø 8	G 1/4	2 > 1	420	ステンレススチール	R412024741
Ø 10	G 3/8	2 > 1	1000	ステンレススチール	R412024742

寸法

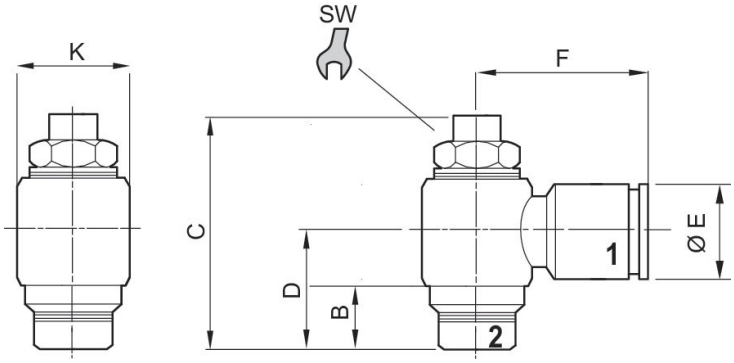

マテリアル番号	ポート 1	ポート 2	B	C	D	ØE	F	ØK	SW
R412024736	Ø 4	M5	5	28.5	12.5	9	18	10	6
R412024737	Ø 4	G 1/8	5	32	15.5	9	19.5	14	9
R412024738	Ø 6	G 1/8	5	32	15.5	12	22	14	9
R412024739	Ø 8	G 1/8	5	32	15.5	14	22.5	14	9
R412024740	Ø 6	G 1/4	6.5	40	17.5	12	23.5	17	10
R412024741	Ø 8	G 1/4	6.5	40	17.5	14	24	17	10
R412024742	Ø 10	G 1/4	9	52	22	16	28	22	14

チェック・ チョーク弁、高級鋼, シリーズ CC02-SL

プラグインフィッティング
雄ねじ
耐熱

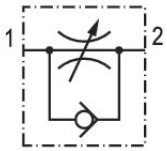

圧縮空気ポート 1	圧縮空気ポート 2	絞り方向	定格吐出 Qn 1 から 2 [l/min]	材質　ハウジング	マテリアル番号
Ø 4	G 1/8	1 > 2	150	ステンレススチール	R412024749
Ø 6	G 1/8	1 > 2	190	ステンレススチール	R412024750
Ø 6	G 1/4	1 > 2	370	ステンレススチール	R412024751
Ø 8	G 1/4	1 > 2	420	ステンレススチール	R412024752
Ø 10	G 3/8	1 > 2	1000	ステンレススチール	R412024753

寸法

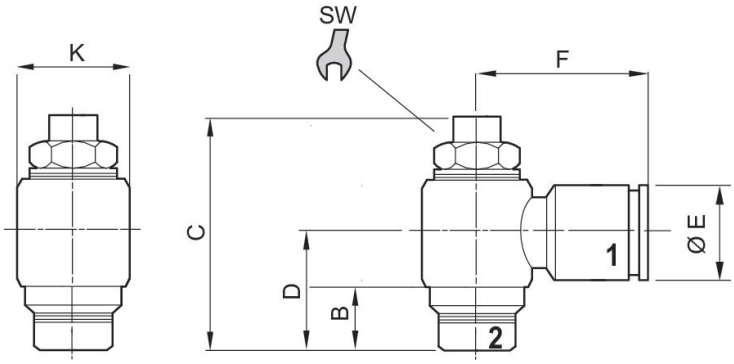

マテリアル番号	ポート 1	ポート 2	B	C	D	ØE	F	ØK	SW
R412024749	Ø 4	G 1/8	5	32	15.5	9	19.5	14	9
R412024750	Ø 6	G 1/8	5	32	15.5	12	22	14	9
R412024751	Ø 6	G 1/4	6.5	40	17.5	12	23.5	17	10
R412024752	Ø 8	G 1/4	6.5	40	17.5	14	24	17	10
R412024753	Ø 10	G 3/4	9	52	22	16	28	22	14

センサー, シリーズ ST4

PRA
SSI
GSU
RTC
CKP
GPC
MSC
MSN
RCM
CVI
開いているケーブルの端
UL (Underwriters Laboratories)
cULus
RoHS

シリーズの直接取付	コンタクトタイプ	ケーブル長さ L [m]	切換電流 DC、最大 [A]	切換電流 AC、最大 [A]	作動電圧 DC、最小 [V DC]	作動電圧 DC、最大 [V DC]	型式	マテリアル番号
PRA, SSI, GSU, RTC, CKP, GPC, MSC, MSN, RCM, CVI	リード	3	0.13	0.13	5	30	極性反転防止	R412019488
PRA, SSI, GSU, RTC, CKP, GPC, MSC, MSN, RCM, CVI	リード	5	0.13	0.13	5	30	極性反転防止	R412019489
PRA, SSI, GSU, RTC, CKP, GPC, MSC, MSN, RCM, CVI	電子的 PNP	3	0.1		10	30	耐短絡性, 極性反転防止	R412019680
PRA, SSI, GSU, RTC, CKP, GPC, MSC, MSN, RCM, CVI	電子的 PNP	5	0.1		10	30	耐短絡性, 極性反転防止	R412019681

寸法

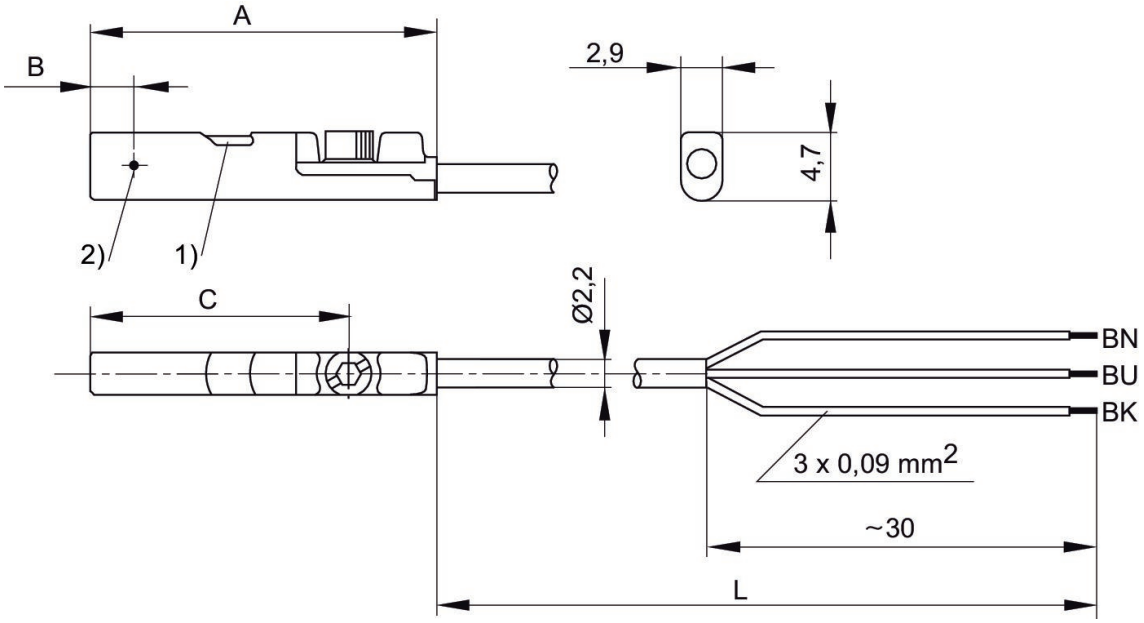

1) LED 2) 切換ポイント
L = ケーブル長さ BN = 茶, BK = 黒, BU = 青

マテリアル番号	A	B	C
R412019488	26.3	6.3	20.3
R412019489	26.3	6.3	20.3
R412019680	23.7	2.8	17.7
R412019681	23.7	2.8	17.7
R412019684	23.7	2.8	17.7
R412019685	23.7	2.8	17.7

センサー, シリーズ ST4

PRA
SSI
GSU
RTC
CKP
GSP
MSC
MSN
RCM
CVI
プラグ
M8
UL (Underwriters Laboratories)
cULus
RoHS

シリーズの直接取付	コンタクトタイプ	ケーブル長さ L [m]	切換電流 DC、最大 [A]	切換電流 AC、最大 [A]	作動電圧 DC、最小 [V DC]	作動電圧 DC、最大 [V DC]	型式	マテリアル番号
PRA, SSI, GSU, RTC, CKP, GSP, MSC, MSN, RCM, CVI	リード	0.3	0.13	0.13	5	30	極性反転防止	R412019682
PRA, SSI, GSU, RTC, CKP, GSP, MSC, MSN, RCM, CVI	電子的 PNP	0.3	0.1		10	30	耐短絡性, 極性反転防止	R412019683

寸法

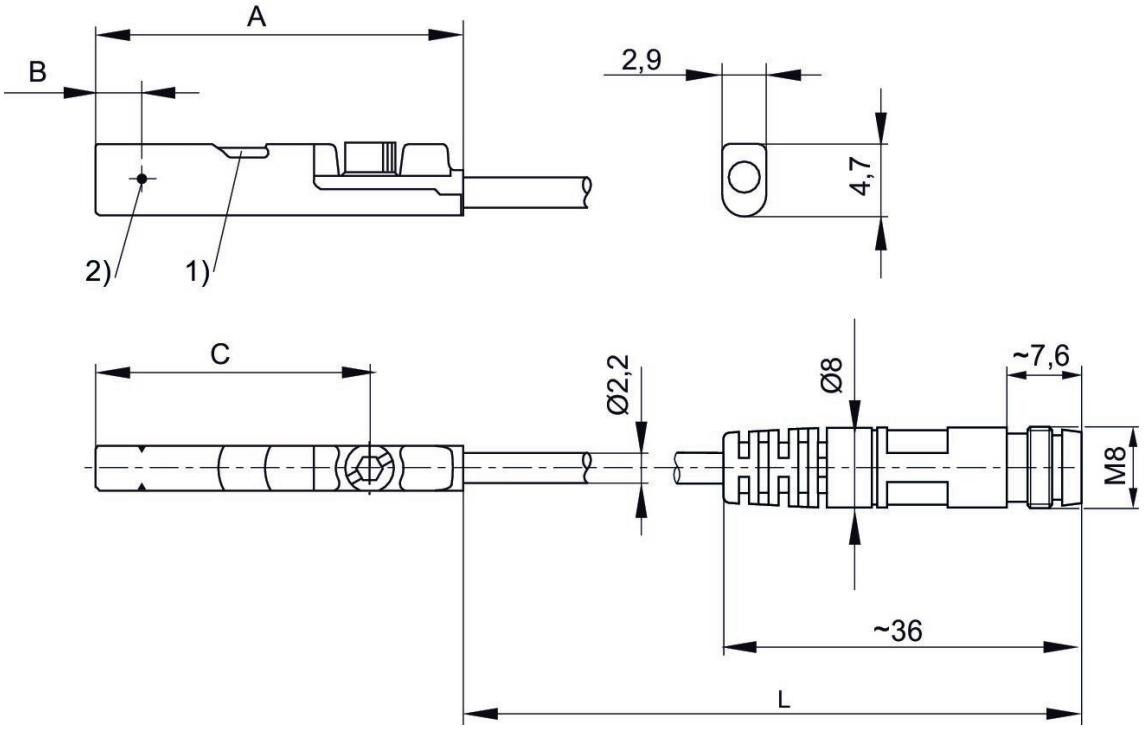

1) LED 2) 切換ポイント
L = ケーブル長さ

マテリアル番号	A	B	C
R412019682	26.3	6.3	20.3
R412019683	23.7	2.8	17.7
R412019694	23.7	2.8	17.7

R412019682, R412019683

ピン割り当て M8x1 (3 極)

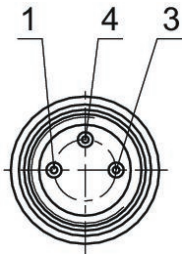

センサー, シリーズ ST6

PRA
PRE
CCI
KPZ
SSI
GPC
CVI
アーデルンエンドスリーブなし、亜鉛メッキ
CE – 適合性準拠宣言
cULus
RoHS
UL (Underwriters Laboratories)

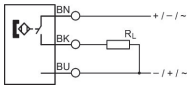

シリーズの直接取付	コンタクトタイプ	ケーブルカバー	ケーブル長さ L [m]	切換電流 DC、最大 [A]	切換電流 AC、最大 [A]	作動電圧 DC、最小 [V DC]	作動電圧 DC、最大 [V DC]	作動電圧 AC、最小 [V AC]	作動電圧 AC、最大 [V AC]	型式	マテリアル番号
PRA, PRE, CCI, KPZ, SSI, GPC, CVI	リード	ポリウレタン	3	0.3	0.5	10	30	10	30	極性反転防止	R412022869
PRA, PRE, CCI, KPZ, SSI, GPC, CVI	リード	ポリウレタン	5	0.3	0.5	10	30	10	30	極性反転防止	R412022870
PRA, PRE, CCI, KPZ, SSI, GPC, CVI	リード	ポリウレタン	10	0.3	0.5	10	30	10	30	極性反転防止	R412022871
PRA, PRE, CCI, KPZ, SSI, GPC, CVI	電子的 PNP	ポリウレタン	3	0.13		10	30			耐短絡性, 極性反転防止	R412022853
PRA, PRE, CCI, KPZ, SSI, GPC, CVI	電子的 PNP	ポリウレタン	5	0.13		10	30			耐短絡性, 極性反転防止	R412022855

寸法

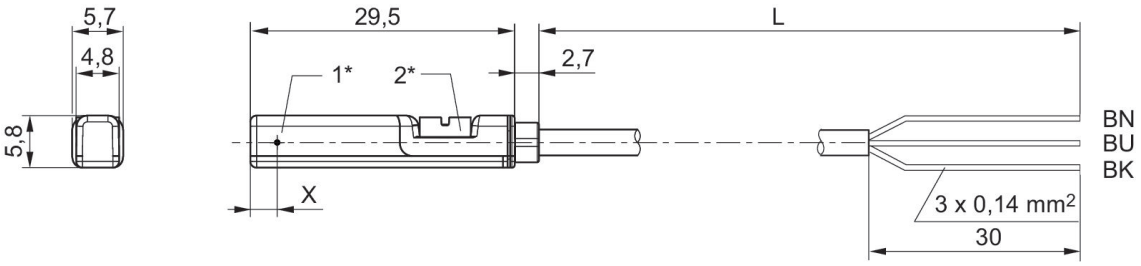

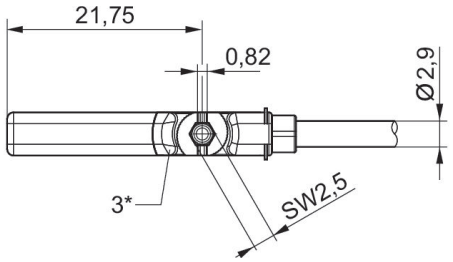

1* = 切換ポイント2* = ロックねじ 3* = LED ウィンドウ、透明
L = ケーブル長さ BN = 茶, BK = 黒, BU = 青
X = 電子：11.6 mm

センサー, シリーズ ST6

PRA
PRE
CCI
KPZ
SSI
GPC
CVI
プラグ
CE – 適合性準拠宣言
cULus
RoHS
UL (Underwriters Laboratories)

シリーズの直接取付	コンタクトタイプ	ケーブルカバー	ケーブル長さ L [m]	切換電流 DC、最大 [A]	切換電流 AC、最大 [A]	作動電圧 DC、最小 [V DC]	作動電圧 DC、最大 [V DC]	作動電圧 AC、最小 [V AC]	作動電圧 AC、最大 [V AC]	型式	マテリアル番号
PRA, PRE, CCI, KPZ, SSI, GPC, CVI	リード	ポリ塩化ビニル	0.3	0.3	0.5	10	30	10	30	極性反転防止	R412022875
PRA, PRE, CCI, KPZ, SSI, GPC, CVI	電子的 PNP	ポリウレタン	0.3	0.13		10	30			耐短絡性, 極性反転防止	R412022859

寸法

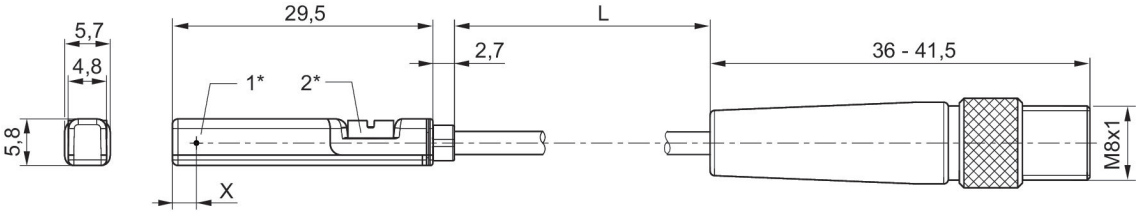

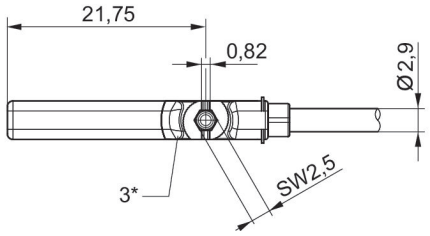

1* = 切換ポイント2* = ロックねじ 3* = LED ウィンドウ、透明
L = ケーブル長さ
X = 電子: 11,6 mm、リード: 8,3 mm

R412022875, R412022859

ピン割り当て M8x1 (3 極)

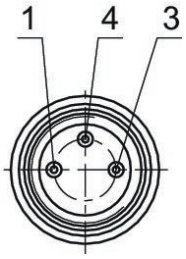

センサー, シリーズ ST6

PRA
PRE
CCI
KPZ
SSI
GPC
CVI
プラグ
M8
ATEX
CE – 適合性準拠宣言
cULus
RoHS
UL (Underwriters Laboratories)

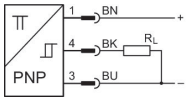

シリーズの直接取付	コンタクトタイプ	ケーブルカバー	ケーブル長さ L [m]	切換電流 DC、最大 [A]	作動電圧 DC、最小 [V DC]	作動電圧 DC、最大 [V DC]	型式	マテリアル番号
PRA, PRE, CCI, KPZ, SSI, GPC, CVI	PNP	ポリウレタン	0.3	0.1	10	30	耐短絡性, 極性反転防止	R412022860

寸法

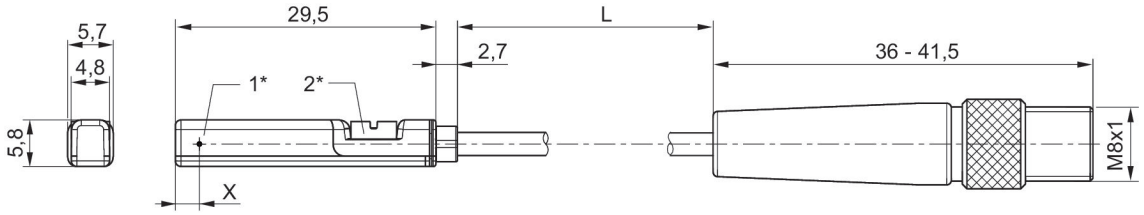

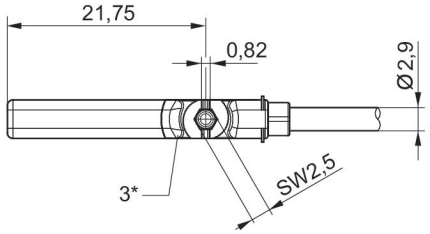

1* = 切換ポイント2* = ロックねじ 3* = LED ウィンドウ、透明
L = ケーブル長さ
X = 電子: 11,6 mm、リード: 8,3 mm

R412022860

ピン割り当て M8x1 (3 極)

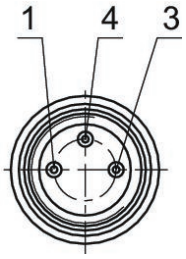

センサー, シリーズ ST6

PRA
PRE
CCI
KPZ
SSI
GPC
CVI
開いているケーブルの端
ATEX
CE – 適合性準拠宣言
cULus
RoHS
UL (Underwriters Laboratories)

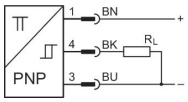

シリーズの直接取付	コンタクトタイプ	ケーブルカバー	ケーブル長さ L [m]	切換電流 DC、最大 [A]	作動電圧 DC、最小 [V DC]	作動電圧 DC、最大 [V DC]	型式	マテリアル番号
PRA, PRE, CCI, KPZ, SSI, GPC, CVI	PNP	ポリウレタン	3	0.1	10	30	耐短絡性, 極性反転防止	R412022854
PRA, PRE, CCI, KPZ, SSI, GPC, CVI	PNP	ポリウレタン	5	0.1	10	30	耐短絡性, 極性反転防止	R412022856

寸法

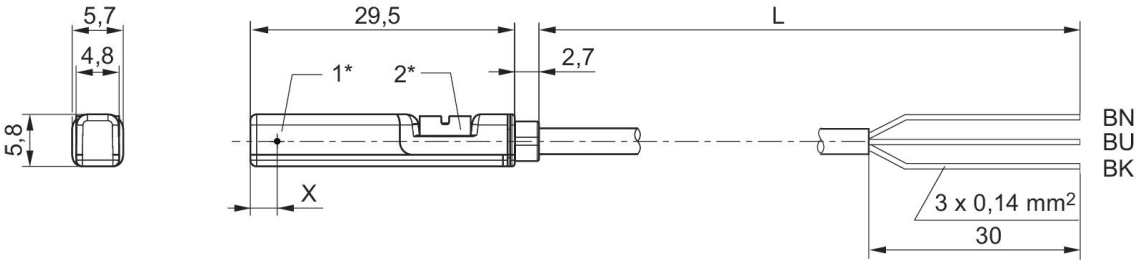

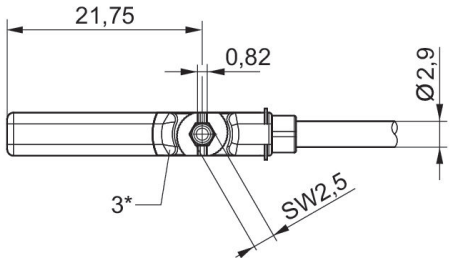

1* = 切換ポイント2* = ロックねじ 3* = LED ウィンドウ、透明
L = ケーブル長さ BN = 茶, BK = 黒, BU = 青
X = 電子：11.6 mm

センサー取付け, シリーズ CB1

ST4
ST6

シリンダー-Ø 最小 [mm]	材質	マテリアル番号
16	ポリアミド, ステンレススチール	R412021791
20	ポリアミド, ステンレススチール	R412021792
25	ポリアミド, ステンレススチール	R412021793

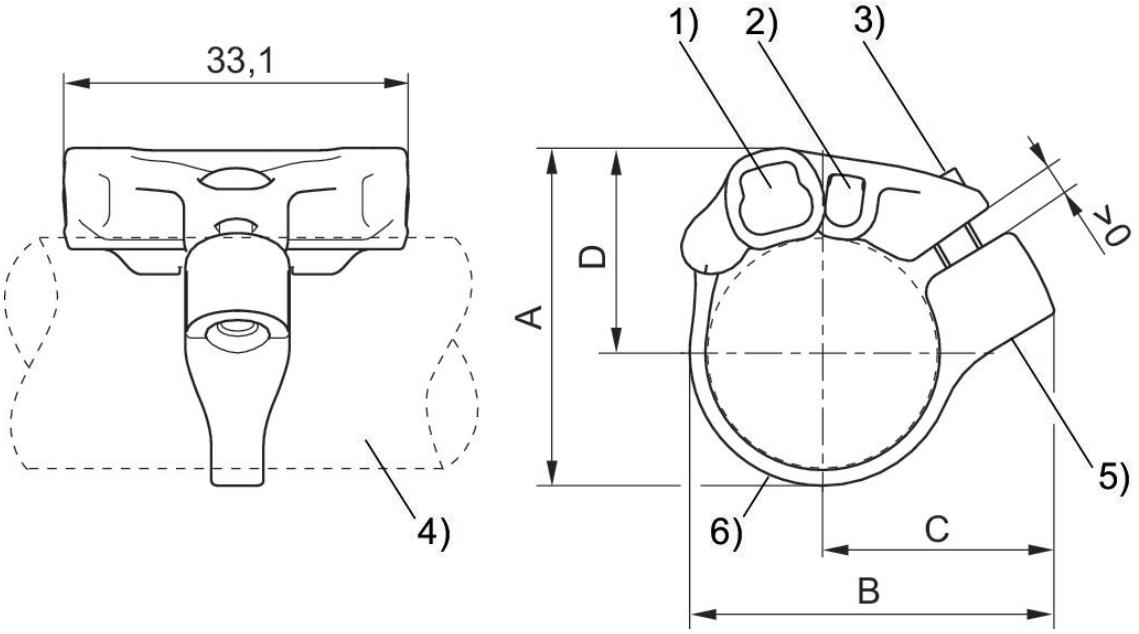

1) ST6 用センサースロット 2) ST4 用センサースロット 3) 固定ねじ (ステンレススチール製) 4) シリンダープロファイル 5) ねじインサート (ステンレススチール製) 6) 締め付けストラップ

マテリアル番号	A	B	C	D
R412021791	27.7	32.5	22.1	17.3
R412021792	32.4	35	22.4	19.7
R412021793	37.4	39.5	24.3	22.2

センサー取付け, シリーズ CB1

ST6

Fig. B

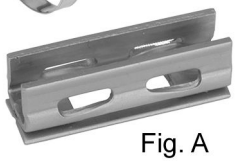

Fig. A

シリンダー-Ø 最小 [mm]	シリンダー Ø 最大 [mm]	材質	マテリアル番号
25	32	ステンレススチール	R412024050
40	40	ステンレススチール	R412024051
50	50	ステンレススチール	R412024052
63	63	ステンレススチール	R412024053
25	63	ステンレススチール	R412024054

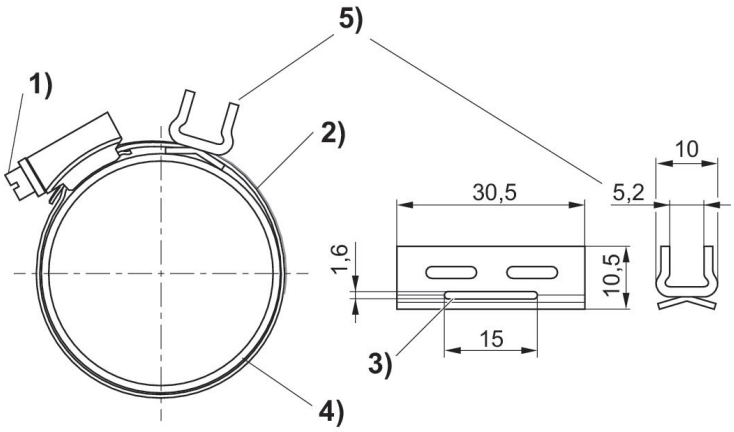

1) 固定ねじ 2) 締め付けストラップ 3) 締め付けストラップ用開口部 4) シリンダーチューブ 5) センサーホルダー

マテリアル番号	シリンダーチューブ Ø	シリーズ用	図
R412024050	25 - 32 mm	ST6	Fig. B
R412024051	40 mm	ST6	Fig. B
R412024052	50 mm	ST6	Fig. B
R412024053	63 mm	ST6	Fig. B
R412024054	25 - 63 mm	ST6	Fig. A

シリーズ QR2-C-RPN、ステンレススチール

ストレートフィッティング
食品加工での使用に適合

G	Ø D	納品ユニット [個]	マテリアル番号
M5	Ø 4	2	2544004050
G 1/8	Ø 4	2	R412004890
G 1/8	Ø 6	2	R412004891
G 1/8	Ø 8	2	R412004892
G 1/4	Ø 6	2	R412004893
G 1/4	Ø 8	2	R412004894
G 1/4	Ø 10	2	R412004895
G 3/8	Ø 10	2	R412004896
G 3/8	Ø 12	2	R412004897

寸法

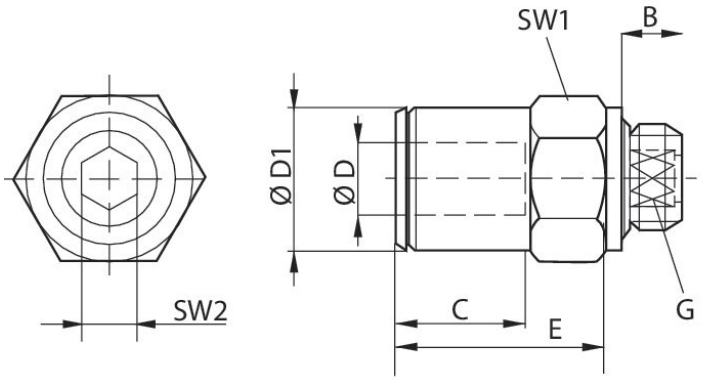

マテリアル番号	ポート D	ポート G	A	B	C	E*	SW1	SW2	ØD1
2544004050	Ø 4	M5	20.5	4	7	15	9	–	9
R412026847	Ø 6	M5	22.5	4	–	16	9	–	11
R412010036	Ø 4	M7	22.5	5.5	5	15	11	2.5	9
R412010037	Ø 6	M7	24	5.5	6	16	11	3.5	11
R412004890	Ø 4	G 1/8	17	5.5	7	15	13	3	9
R412004891	Ø 6	G 1/8	23.5	5.5	12.5	16	13	4	11

マテリアル番号	ポート D	ポート G	A	B	C	E*	SW1	SW2	ØD1
R412004892	Ø 8	G 1/8	23.5	5.5	12.5	18	13	5	13
R412004893	Ø 6	G 1/4	21.5	6.5	5.5	16	16	4	11
R412004894	Ø 8	G 1/4	25.5	6.5	9.5	16	16	6	13
R412004895	Ø 10	G 1/4	27.5	6.5	7.5	16	16	7	15
R412004896	Ø 10	G 3/8	25.5	9	7	19	21	8	15
R412004897	Ø 12	G 3/8	31	9	7	20	21	10	17
R412010043	Ø 10	G 1/2	29	9	7	19	23	8	15
R412010524	Ø 12	G 1/2	29	9	7	20	23	10	17

* 挿入深度

シリーズ QR2-C-RVT、ステンレススチール

角フィッティング
食品加工での使用に適合

G	Ø D	納品ユニット [個]	マテリアル番号
M5	Ø 4	2	R412005617
M5	Ø 6	2	R412026810
G 1/8	Ø 4	2	R412004898
G 1/8	Ø 6	2	R412004899
G 1/8	Ø 8	2	R412004900
G 1/4	Ø 6	2	R412004901
G 1/4	Ø 8	2	R412005616
G 3/8	Ø 10	1	R412004902
G 3/8	Ø 12	1	R412004903

寸法

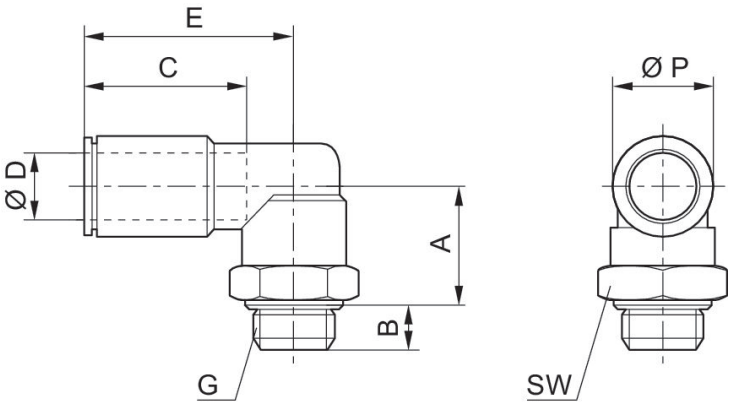

マテリアル番号	ポート D	ポート G	A	B	C	E	SW	Ø P
R412005617	Ø 4	M5	15	4	15	14.5	9	9
R412026810	Ø 6	M5	16	4	15	14.5	9	9
R412004898	Ø 4	G 1/8	14.5	5.5	15	19.5	13	9
R412004899	Ø 6	G 1/8	16.5	5.5	16	19.5	13	11
R412004900	Ø 8	G 1/8	18.5	5.5	18	19.5	13	13
R412004901	Ø 6	G 1/4	15.5	6.5	16	20.5	16	11
R412005616	Ø 8	G 1/4	17.5	6.5	18	20.5	16	13

マテリアル番号	ポート D	ポート G	A	B	C	E	SW	Ø P
R412004902	Ø 10	G 3/8	18.5	7	19	24	21	16
R412004903	Ø 12	G 3/8	21	7	19	26.5	21	19
R412026809	Ø 12	G 1/2	33,5	11	19	28.5	20	19

消音器、シリーズ SI1

雄ねじ
ステンレススチール

圧縮空気ポート	音圧ペーゲル [dB]	定格吐出 [l/min]	納品ユニット [個]	重量 [kg]	マテリアル番号
M5	85	73	1	0.003	R412010090
G 1/8	90	1312	1	0.011	R412010081
G 1/4	93	1852	1	0.021	R412010082
G 3/8	101	2678	1	0.028	R412010083

寸法

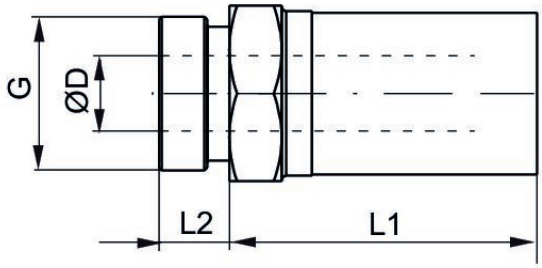

マテリアル番号	ポート G	SW	Ø D	L1	L2
R412010090	M5	8	3.1	10.5	3.5
R412010081	G 1/8	13	6.6	20	6
R412010082	G 1/4	16	8.6	29.5	7.5
R412010083	G 3/8	19	12.1	33.5	7.5
R412010084	G 1/2	24	15.3	39.5	9.5
R412010085	G 3/4	30	19.3	45	10
R412010086	G 1	36	25.5	49.5	11.5

Efficient pneumatic solutions, our program: cylinders and drives, valves and valve systems, air supply management

Visit us: **Emerson.com/Aventics**
Your local contact: **Emerson.com/contactus**

Emerson.com
Facebook.com/EmersonAutomationSolutions
LinkedIn.com/company/Emerson-Automation-Solutions
Twitter.com/EMR_Automation

An example configuration is depicted on the title page. The delivered product may thus vary from that in the illustration. Subject to change. This Document, as well as the data, specifications and other information set forth in it, are the exclusive property of AVENTICS GmbH. It may not be reproduced or given to third parties without its consent. Only use the AVENTICS products shown in industrial applications. Read the product documentation completely and carefully before using the product. Observe the applicable regulations and laws of the respective country. When integrating the product into applications, note the system manufacturer's specifications for safe use of the product. The data specified only serve todescribe the product. No statements concerning a certain condition or suitability for a certain application can be derived from our information. The information given does not release the user from the obligation of own judgment and verification. It must be remembered that the products are subject to a natural process of wear and aging.

The Emerson logo is a trademark and service mark of Emerson Electric Co. Brand logotype are registered trademarks of one of the Emerson family of companies. All other marks are the property of their respective owners. © 2019 Emerson Electric Co. All rights reserved.

EMERSON™

CONSIDER IT SOLVED™