シリーズ CCL-IC

AVENTICS™

AVENTICS CCL-IC シリーズ 標準
シリンダ (ISO 21287)

EMERSON™

シリーズ CCL-IC

AVENTICS CCL-IC シリーズ(ISO 21287) シリンダはコンパクトでクリーンな設計で、幅広いアプリケーションで使用できます。滑らかな表面と陽極酸化アルミニウム、ステンレススチール、NSF-H1 潤滑剤などの材料により、シリンダは食品および飲料工業の厳しい要件に最適です。

- コンパクトでクリーンな設計
- 16 mm から 100 mm までのピストン直径をカバーする 9 つのサイズで利用可能
- 陽極酸化された表面の洗浄が容易
- スクレーパーと潤滑剤 (NSF-H1) は、食品用途で承認されています
- 未使用のマウント穴用の衛生的な保護キャップ
- 追加の取り付け要素を必要とせず、組み立てが簡単なユニバーサル取り付けコンセプト

外観図

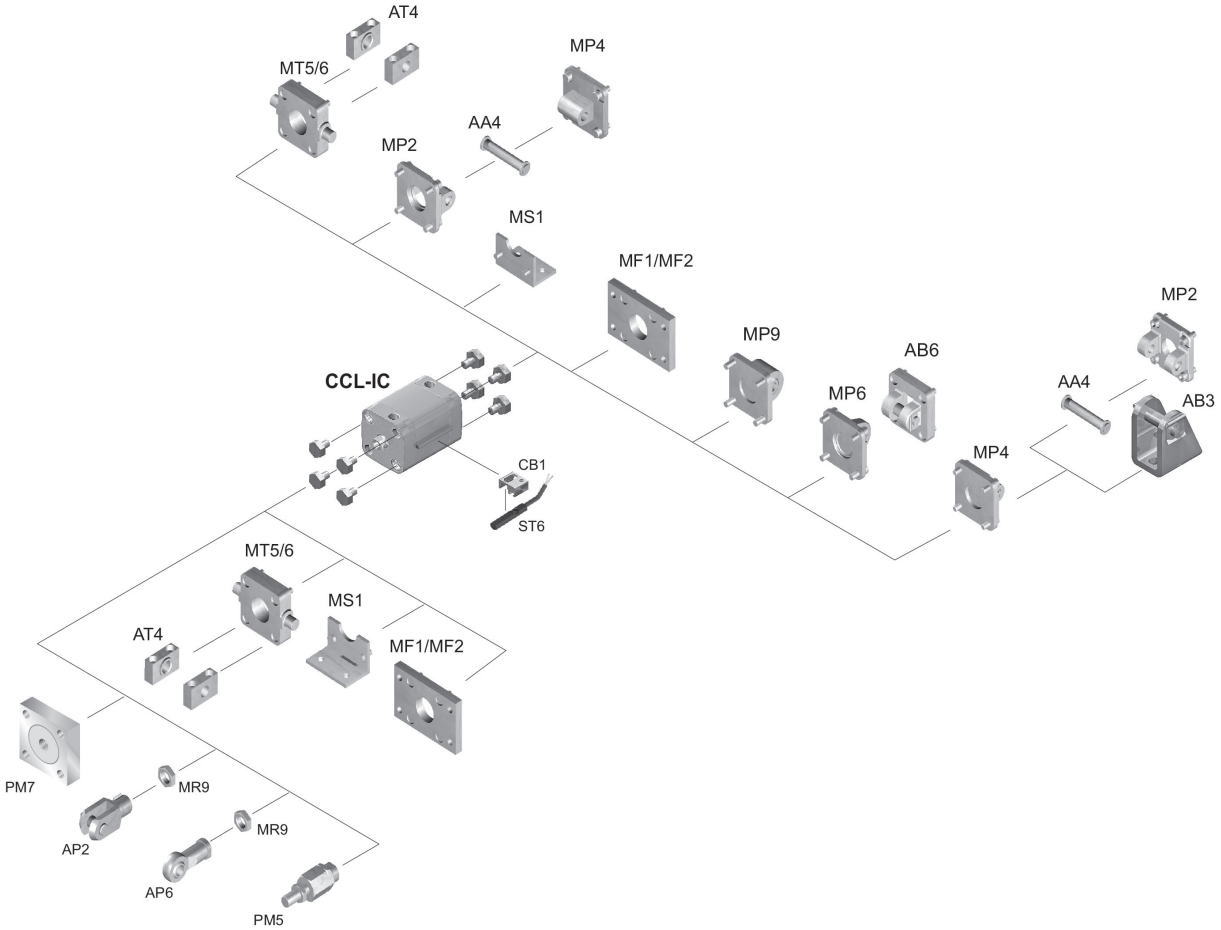

ISO 21287, シリーズ CCL-IC

ISO 21287
コンパクトシリンダーと短ストロークシリンダー
業界標準
食品加工での使用に適合
高い防錆性
片側
マグネット付きピストン
弾性緩衝
雌ねじ
雌ねじ
シングル動作、無圧 引込み

ピストン Ø [mm]	ストローク [mm]	ポート	緩衝	電磁ピストン	ピストン棒ねじ	スクレーパ	ピストン力 入方向 [N]	ピストン力 出方向 [N]	マテリアル番号
16	5	M5	弾性緩衝	マグネット付きピストン	M4	標準工業用スクレーパ	12	115	R480668926
16	10	M5	弾性緩衝	マグネット付きピストン	M4	標準工業用スクレーパ	12	115	R480668927
16	15	M5	弾性緩衝	マグネット付きピストン	M4	標準工業用スクレーパ	12	115	R480668928
16	20	M5	弾性緩衝	マグネット付きピストン	M4	標準工業用スクレーパ	12	115	R480668929
16	25	M5	弾性緩衝	マグネット付きピストン	M4	標準工業用スクレーパ	12	115	R480668930
20	5	M5	弾性緩衝	マグネット付きピストン	M6	標準工業用スクレーパ	13	185	R480668931
20	10	M5	弾性緩衝	マグネット付きピストン	M6	標準工業用スクレーパ	13	185	R480668932
20	15	M5	弾性緩衝	マグネット付きピストン	M6	標準工業用スクレーパ	13	185	R480668933
20	20	M5	弾性緩衝	マグネット付きピストン	M6	標準工業用スクレーパ	13	185	R480668934
20	25	M5	弾性緩衝	マグネット付きピストン	M6	標準工業用スクレーパ	13	185	R480668935
25	5	M5	弾性緩衝	マグネット付きピストン	M6	標準工業用スクレーパ	25	284	R480668936
25	10	M5	弾性緩衝	マグネット付きピストン	M6	標準工業用スクレーパ	25	284	R480668937
25	15	M5	弾性緩衝	マグネット付きピストン	M6	標準工業用スクレーパ	25	284	R480668938

ピストン Ø [mm]	ストローク [mm]	ポート	緩衝	電磁ピストン	ピストン棒ねじ	スクレーパ	ピストン力 入方向 [N]	ピストン力 出方向 [N]	マテリアル番号
25	20	M5	弾性緩衝	マグネット付きピストン	M6	標準工業用スクレーパ	25	284	R480668939
25	25	M5	弾性緩衝	マグネット付きピストン	M6	標準工業用スクレーパ	25	284	R480668940
32	5	G 1/8	弾性緩衝	マグネット付きピストン	M8	標準工業用スクレーパ	35	472	R480668941
32	10	G 1/8	弾性緩衝	マグネット付きピストン	M8	標準工業用スクレーパ	35	472	R480668942
32	15	G 1/8	弾性緩衝	マグネット付きピストン	M8	標準工業用スクレーパ	35	472	R480668943
32	20	G 1/8	弾性緩衝	マグネット付きピストン	M8	標準工業用スクレーパ	35	472	R480668944
32	25	G 1/8	弾性緩衝	マグネット付きピストン	M8	標準工業用スクレーパ	35	472	R480668945
40	5	G 1/8	弾性緩衝	マグネット付きピストン	M8	標準工業用スクレーパ	43	749	R480668946
40	10	G 1/8	弾性緩衝	マグネット付きピストン	M8	標準工業用スクレーパ	43	749	R480668947
40	15	G 1/8	弾性緩衝	マグネット付きピストン	M8	標準工業用スクレーパ	43	749	R480668948
40	20	G 1/8	弾性緩衝	マグネット付きピストン	M8	標準工業用スクレーパ	43	749	R480668949
40	25	G 1/8	弾性緩衝	マグネット付きピストン	M8	標準工業用スクレーパ	43	749	R480668950
50	5	G 1/8	弾性緩衝	マグネット付きピストン	M10	標準工業用スクレーパ	82	1155	R480668951
50	10	G 1/8	弾性緩衝	マグネット付きピストン	M10	標準工業用スクレーパ	82	1155	R480668952
50	15	G 1/8	弾性緩衝	マグネット付きピストン	M10	標準工業用スクレーパ	82	1155	R480668953
50	20	G 1/8	弾性緩衝	マグネット付きピストン	M10	標準工業用スクレーパ	82	1155	R480668954
50	25	G 1/8	弾性緩衝	マグネット付きピストン	M10	標準工業用スクレーパ	82	1155	R480668955
63	5	G 1/8	弾性緩衝	マグネット付きピストン	M10	標準工業用スクレーパ	82	1882	R480668956

ピストン Ø [mm]	ストローク [mm]	ポート	緩衝	電磁ピストン	ピストン棒ねじ	スクレーパ	ピストン力 入方向 [N]	ピストン力 出方向 [N]	マテリアル番号
63	10	G 1/8	弾性緩衝	マグネット付きピストン	M10	標準工業用スクレーパ	82	1882	R480668957
63	15	G 1/8	弾性緩衝	マグネット付きピストン	M10	標準工業用スクレーパ	82	1882	R480668958
63	20	G 1/8	弾性緩衝	マグネット付きピストン	M10	標準工業用スクレーパ	82	1882	R480668959
63	25	G 1/8	弾性緩衝	マグネット付きピストン	M10	標準工業用スクレーパ	82	1882	R480668960

寸法

Ø16 - 63

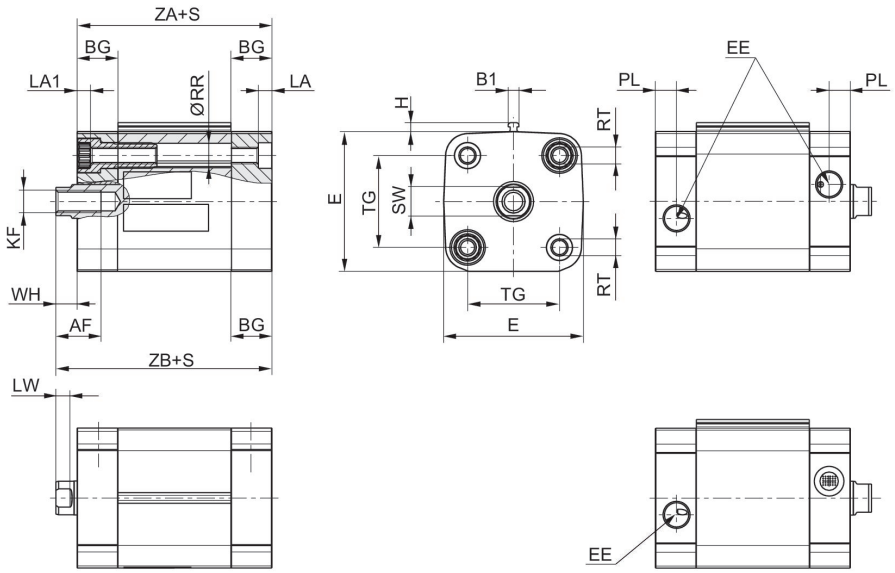

Ø80 - 100

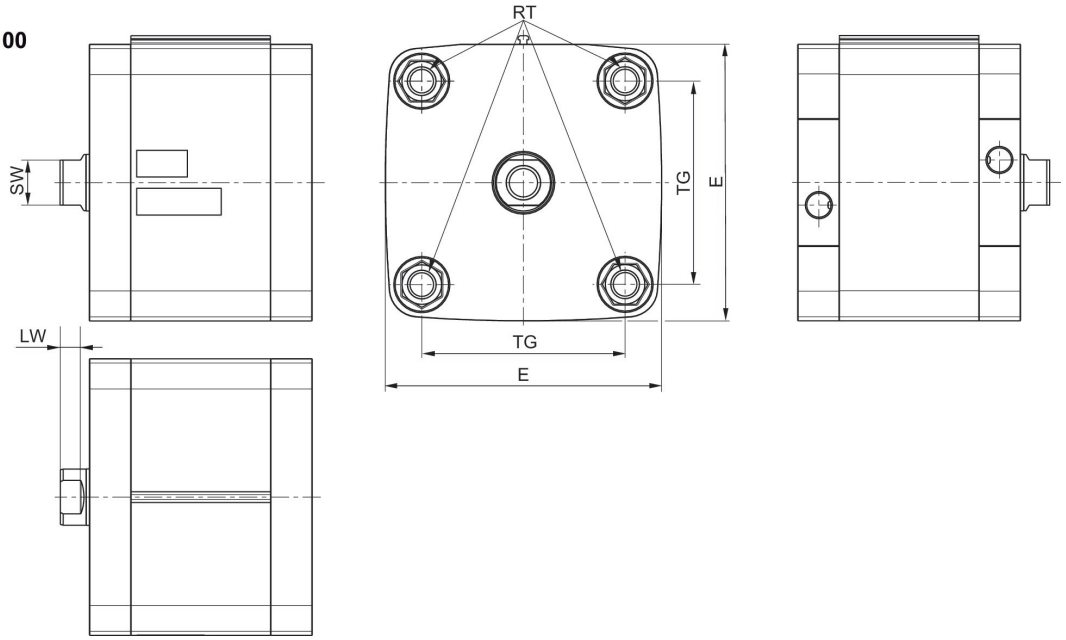

S = ストローク

ピストン　Ø	AF	B1	BG 最小	E	EE	H	KF	LA	LA1	LW
16	10	3.8	15	29	M5	3.1	M4	3.5	3.5	3.2
20	10	3.8	15	36.5	M5	3.1	M6	4.8	4.6	3.7
25	10	3.8	15	40.5	M5	3.1	M6	4.8	4.6	3.7
32	12	3.8	16	49.5	G1/8	3.1	M8	4.8	4.8	5
40	12	3.8	16	57.5	G1/8	3.1	M8	4.8	4.8	5
50	16	3.8	16	69.5	G1/8	3.1	M10	4.8	4.8	5.7
63	16	3.8	16	79.5	G1/8	3.1	M10	4.8	4.8	5.7

ピストン Ø	PL	RR 最小	RT	SW	TG	WH	ZA+S	ZB+S
16	5	3.2	M4	7	18 ±0,5	4.8 ±1,4	36	40.8
20	5	4.1	M5	8	22 ±0,4	6 ±1,4	37	43
25	5	4.1	M5	8	26 ±0,4	6 ±1,4	39	45
32	7.5	5.1	M6	10	32.5 ±0,5	7 ±1,6	44	51
40	7.5	5.1	M6	10	38 ±0,5	7 ±1,6	45	52
50	7.5	6.4	M8	13	46.5 ±0,5	8 ±1,6	45.5	53.5
63	7.5	6.4	M8	13	56.5 ±0,5	8 ±1,6	49	57

ISO 21287, シリーズ CCL-IC

ISO 21287
コンパクトシリンダーと短ストロークシリンダー
業界標準
食品加工での使用に適合
高い防錆性
片側
マグネット付きピストン
弾性緩衝
雄ねじ
雌ねじ
シングル動作、無圧 引込み

ピストン Ø [mm]	ストローク [mm]	ポート	緩衝	電磁ピストン	ピストン棒ねじ	スクレーパ	ピストン力 入方向 [N]	ピストン力 出方向 [N]	マテリアル番号
16	5	M5	弾性緩衝	マグネット付きピストン	M6	標準工業用スクレーパ	12	115	R480668891
16	10	M5	弾性緩衝	マグネット付きピストン	M6	標準工業用スクレーパ	12	115	R480668892
16	15	M5	弾性緩衝	マグネット付きピストン	M6	標準工業用スクレーパ	12	115	R480668893
16	20	M5	弾性緩衝	マグネット付きピストン	M6	標準工業用スクレーパ	12	115	R480668894
16	25	M5	弾性緩衝	マグネット付きピストン	M6	標準工業用スクレーパ	12	115	R480668895
20	5	M5	弾性緩衝	マグネット付きピストン	M8	標準工業用スクレーパ	13	185	R480668896
20	10	M5	弾性緩衝	マグネット付きピストン	M8	標準工業用スクレーパ	12	185	R480668897
20	15	M5	弾性緩衝	マグネット付きピストン	M8	標準工業用スクレーパ	12	185	R480668898
20	20	M5	弾性緩衝	マグネット付きピストン	M8	標準工業用スクレーパ	12	185	R480668899
20	25	M5	弾性緩衝	マグネット付きピストン	M8	標準工業用スクレーパ	12	185	R480668900
25	5	M5	弾性緩衝	マグネット付きピストン	M8	標準工業用スクレーパ	25	284	R480668901
25	10	M5	弾性緩衝	マグネット付きピストン	M8	標準工業用スクレーパ	25	284	R480668902
25	15	M5	弾性緩衝	マグネット付きピストン	M8	標準工業用スクレーパ	25	284	R480668903

ピストン Ø [mm]	ストローク [mm]	ポート	緩衝	電磁ピストン	ピストン棒ねじ	スクレーパ	ピストン力 入方向 [N]	ピストン力 出方向 [N]	マテリアル番号
25	20	M5	弾性緩衝	マグネット付きピストン	M8	標準工業用スクレーパ	25	284	R480668904
25	25	M5	弾性緩衝	マグネット付きピストン	M8	標準工業用スクレーパ	25	284	R480668905
32	5	G 1/8	弾性緩衝	マグネット付きピストン	M10x1,25	標準工業用スクレーパ	35	472	R480668906
32	10	G 1/8	弾性緩衝	マグネット付きピストン	M10x1,25	標準工業用スクレーパ	35	472	R480668907
32	15	G 1/8	弾性緩衝	マグネット付きピストン	M10x1,25	標準工業用スクレーパ	35	472	R480668908
32	20	G 1/8	弾性緩衝	マグネット付きピストン	M10x1,25	標準工業用スクレーパ	35	472	R480668909
32	25	G 1/8	弾性緩衝	マグネット付きピストン	M10x1,25	標準工業用スクレーパ	35	472	R480668910
40	5	G 1/8	弾性緩衝	マグネット付きピストン	M10x1,25	標準工業用スクレーパ	43	749	R480668911
40	10	G 1/8	弾性緩衝	マグネット付きピストン	M10x1,25	標準工業用スクレーパ	43	749	R480668912
40	15	G 1/8	弾性緩衝	マグネット付きピストン	M10x1,25	標準工業用スクレーパ	43	749	R480668913
40	20	G 1/8	弾性緩衝	マグネット付きピストン	M10x1,25	標準工業用スクレーパ	43	749	R480668914
40	25	G 1/8	弾性緩衝	マグネット付きピストン	M10x1,25	標準工業用スクレーパ	43	749	R480668915
50	5	G 1/8	弾性緩衝	マグネット付きピストン	M12x1,25	標準工業用スクレーパ	82	1155	R480668916
50	10	G 1/8	弾性緩衝	マグネット付きピストン	M12x1,5	標準工業用スクレーパ	82	1155	R480668917
50	15	G 1/8	弾性緩衝	マグネット付きピストン	M12x1,5	標準工業用スクレーパ	82	1155	R480668918
50	20	G 1/8	弾性緩衝	マグネット付きピストン	M12x1,5	標準工業用スクレーパ	82	1155	R480668919
50	25	G 1/8	弾性緩衝	マグネット付きピストン	M12x1,5	標準工業用スクレーパ	82	1155	R480668920
63	5	G 1/8	弾性緩衝	マグネット付きピストン	M12x1,25	標準工業用スクレーパ	82	1882	R480668921

ピストン Ø [mm]	ストローク [mm]	ポート	緩衝	電磁ピストン	ピストン棒ねじ	スクレーパ	ピストン力 入方向 [N]	ピストン力 出方向 [N]	マテリアル番号
63	10	G 1/8	弾性緩衝	マグネット付きピストン	M12x1,25	標準工業用スクレーパ	82	1882	R480668922
63	15	G 1/8	弾性緩衝	マグネット付きピストン	M12x1,25	標準工業用スクレーパ	82	1882	R480668923
63	20	G 1/8	弾性緩衝	マグネット付きピストン	M12x1,25	標準工業用スクレーパ	82	1882	R480668924
63	25	G 1/8	弾性緩衝	マグネット付きピストン	M12x1,25	標準工業用スクレーパ	82	1882	R480668925

寸法

Ø16 - 63

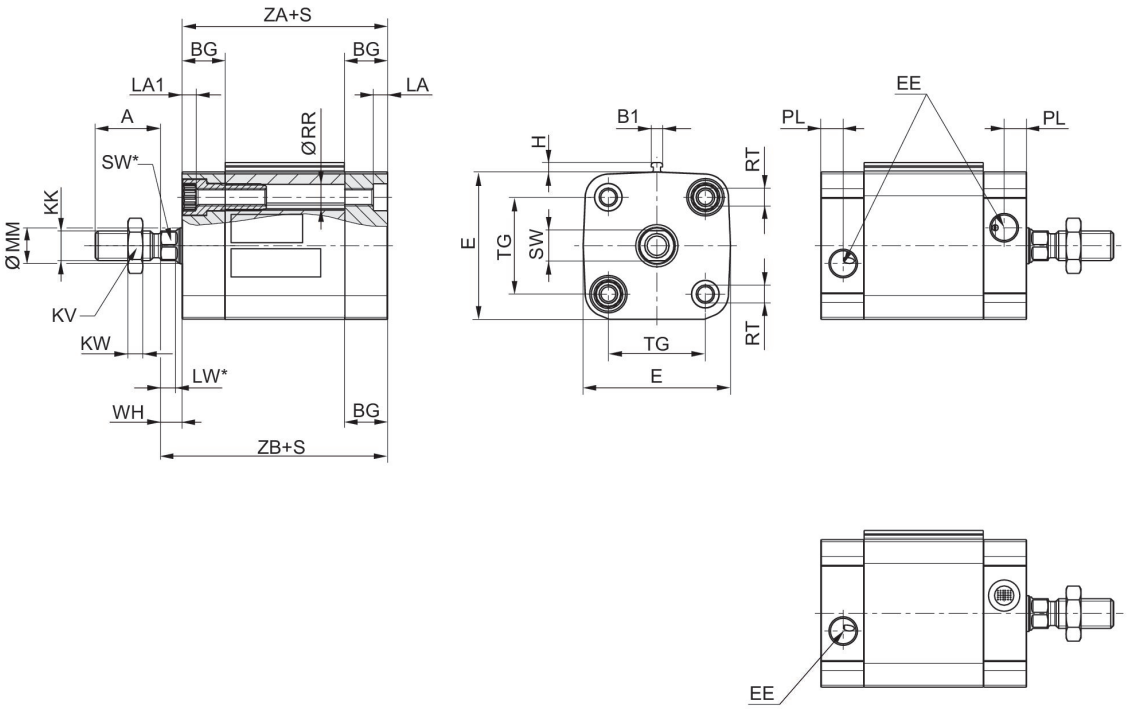

Ø80 - 100

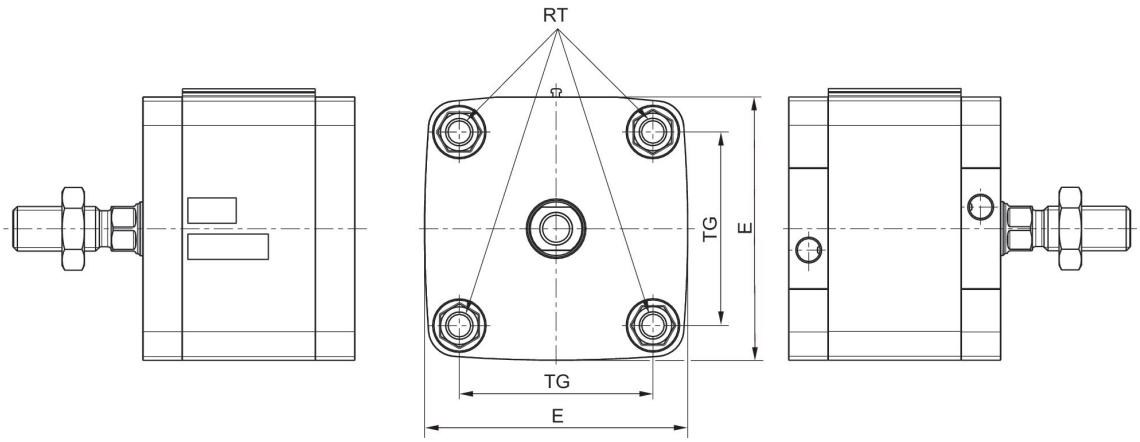

S = ストローク

ピストン　Ø	A	B1	BG 最小	E	EE	H	KK	KV	KW	LA
16	12	3.8	15	29	M5	3.1	M6	10	3.2	3.5
20	16	3.8	15	36.5	M5	3.1	M8	13	4	4.8
25	16	3.8	15	40.5	M5	3.1	M8	13	4	4.8
32	19	3.8	16	49.5	G1/8	3.1	M10x1.25	17	5	4.8
40	19	3.8	16	57.5	G1/8	3.1	M10x1.25	17	5	4.8
50	22	3.8	16	69.5	G1/8	3.1	M12x1.25	18	6	4.8

ピストン Ø	A	B1	BG 最小	E	EE	H	KK	KV	KW	LA
63	22	3.8	16	79.5	G1/8	3.1	M12x1.25	18	6	4.8

ピストン Ø	LA1	LW	LW*	MM f8	PL	RR 最小	RT	SW	SW*	TG
16	3.5	3.2	3.2	8	5	3.2	M4	7	7	18 ±0,4
20	4.6	3.7	3.7	10	5	4.1	M5	8	8	22 ±0,4
25	4.6	3.7	3.7	10	5	4.1	M5	8	8	26 ±0,4
32	4.8	5	5*	12	7.5	5.1	M6	10	10*	32,5 ±0,5
40	4.8	5	5*	12	7.5	5.1	M6	10	10*	38 ±0,5
50	4.8	5.7	4,8*	16	7.5	6.4	M8	13	13*	46,5 ±0,6
63	4.8	5.7	4,8*	16	7.5	6.4	M8	13	13*	56,5 ±0,7

ピストン Ø	WH	ZA +S	ZB+S
16	4,8 ±1,4	36	40.8
20	6 ±1,4	37	43
25	6 ±1,4	39	45
32	7 ±1,6	44	51
40	7 ±1,6	45	52
50	8 ±1,6	45.5	53.5
63	8 ±1,6	49	57

ISO 21287, シリーズ CCL-IC

ISO 21287
コンパクトシリンダーと短ストロークシリンダー
業界標準
食品加工での使用に適合
ATEX でオプション
高い防錆性
片側
マグネット付きピストン
弾性緩衝
雌ねじ
雌ねじ
ダブル動作
オプションで熱耐性
ATEX でオプション

ピストン Ø [mm]	ストローク [mm]	ポート	緩衝	電磁ピストン	ピストン棒ねじ	スクレーパ	ピストン力 入方向 [N]	ピストン力 出方向 [N]	マテリアル番号
16	5	M5	弾性緩衝	マグネット付きピストン	M4	標準工業用スクレーパ	95	127	R480668787
16	10	M5	弾性緩衝	マグネット付きピストン	M4	標準工業用スクレーパ	95	127	R480668788
16	15	M5	弾性緩衝	マグネット付きピストン	M4	標準工業用スクレーパ	95	127	R480668789
16	20	M5	弾性緩衝	マグネット付きピストン	M4	標準工業用スクレーパ	95	127	R480668790
16	25	M5	弾性緩衝	マグネット付きピストン	M4	標準工業用スクレーパ	95	127	R480668791
16	30	M5	弾性緩衝	マグネット付きピストン	M4	標準工業用スクレーパ	95	127	R480668792
16	40	M5	弾性緩衝	マグネット付きピストン	M4	標準工業用スクレーパ	95	127	R480668793
16	50	M5	弾性緩衝	マグネット付きピストン	M4	標準工業用スクレーパ	95	127	R480668794
16	60	M5	弾性緩衝	マグネット付きピストン	M4	標準工業用スクレーパ	95	127	R480668795
20	5	M5	弾性緩衝	マグネット付きピストン	M6	標準工業用スクレーパ	148	198	R480668796
20	10	M5	弾性緩衝	マグネット付きピストン	M6	標準工業用スクレーパ	148	198	R480668797
20	15	M5	弾性緩衝	マグネット付きピストン	M6	標準工業用スクレーパ	148	198	R480668798

ピストン Ø [mm]	ストローク [mm]	ポート	緩衝	電磁ピストン	ピストン棒ねじ	スクレーパ	ピストン力 入方向 [N]	ピストン力 出方向 [N]	マテリアル番号
20	20	M5	弾性緩衝	マグネット付きピストン	M6	標準工業用スクレーパ	148	198	R480668799
20	25	M5	弾性緩衝	マグネット付きピストン	M6	標準工業用スクレーパ	148	198	R480668800
20	30	M5	弾性緩衝	マグネット付きピストン	M6	標準工業用スクレーパ	148	198	R480668801
20	40	M5	弾性緩衝	マグネット付きピストン	M6	標準工業用スクレーパ	148	198	R480668802
20	50	M5	弾性緩衝	マグネット付きピストン	M6	標準工業用スクレーパ	148	198	R480668803
20	60	M5	弾性緩衝	マグネット付きピストン	M6	標準工業用スクレーパ	148	198	R480668804
25	5	M5	弾性緩衝	マグネット付きピストン	M6	標準工業用スクレーパ	260	309	R480668805
25	10	M5	弾性緩衝	マグネット付きピストン	M6	標準工業用スクレーパ	260	309	R480668806
25	15	M5	弾性緩衝	マグネット付きピストン	M6	標準工業用スクレーパ	260	309	R480668807
25	20	M5	弾性緩衝	マグネット付きピストン	M6	標準工業用スクレーパ	260	309	R480668808
25	25	M5	弾性緩衝	マグネット付きピストン	M6	標準工業用スクレーパ	260	309	R480668809
25	30	M5	弾性緩衝	マグネット付きピストン	M6	標準工業用スクレーパ	260	309	R480668810
25	40	M5	弾性緩衝	マグネット付きピストン	M6	標準工業用スクレーパ	260	309	R480668811
25	50	M5	弾性緩衝	マグネット付きピストン	M6	標準工業用スクレーパ	260	309	R480668812
25	60	M5	弾性緩衝	マグネット付きピストン	M6	標準工業用スクレーパ	260	309	R480668813
32	5	G 1/8	弾性緩衝	マグネット付きピストン	M8	標準工業用スクレーパ	435	507	R480668814
32	10	G 1/8	弾性緩衝	マグネット付きピストン	M8	標準工業用スクレーパ	435	507	R480668815
32	15	G 1/8	弾性緩衝	マグネット付きピストン	M8	標準工業用スクレーパ	435	507	R480668816

ピストン Ø [mm]	ストローク [mm]	ポート	緩衝	電磁ピストン	ピストン棒ねじ	スクレーパ	ピストン力 入方向 [N]	ピストン力 出方向 [N]	マテリアル番号
32	20	G 1/8	弾性緩衝	マグネット付きピストン	M8	標準工業用スクレーパ	435	507	R480668817
32	25	G 1/8	弾性緩衝	マグネット付きピストン	M8	標準工業用スクレーパ	435	507	R480668818
32	30	G 1/8	弾性緩衝	マグネット付きピストン	M8	標準工業用スクレーパ	435	507	R480668819
32	40	G 1/8	弾性緩衝	マグネット付きピストン	M8	標準工業用スクレーパ	435	507	R480668820
32	50	G 1/8	弾性緩衝	マグネット付きピストン	M8	標準工業用スクレーパ	435	507	R480668821
32	60	G 1/8	弾性緩衝	マグネット付きピストン	M8	標準工業用スクレーパ	435	507	R480668822
32	80	G 1/8	弾性緩衝	マグネット付きピストン	M8	標準工業用スクレーパ	435	507	R480668823
32	100	G 1/8	弾性緩衝	マグネット付きピストン	M8	標準工業用スクレーパ	435	507	R480668824
32	125	G 1/8	弾性緩衝	マグネット付きピストン	M8	標準工業用スクレーパ	435	507	R480668825
32	150	G 1/8	弾性緩衝	マグネット付きピストン	M8	標準工業用スクレーパ	435	507	R480668826
40	5	G 1/8	弾性緩衝	マグネット付きピストン	M8	標準工業用スクレーパ	720	792	R480668827
40	10	G 1/8	弾性緩衝	マグネット付きピストン	M8	標準工業用スクレーパ	720	792	R480668828
40	15	G 1/8	弾性緩衝	マグネット付きピストン	M8	標準工業用スクレーパ	720	792	R480668829
40	20	G 1/8	弾性緩衝	マグネット付きピストン	M8	標準工業用スクレーパ	720	792	R480668830
40	25	G 1/8	弾性緩衝	マグネット付きピストン	M8	標準工業用スクレーパ	720	792	R480668831
40	30	G 1/8	弾性緩衝	マグネット付きピストン	M8	標準工業用スクレーパ	720	792	R480668832
40	40	G 1/8	弾性緩衝	マグネット付きピストン	M8	標準工業用スクレーパ	720	792	R480668833
40	50	G 1/8	弾性緩衝	マグネット付きピストン	M8	標準工業用スクレーパ	720	792	R480668834

ピストン Ø [mm]	ストローク [mm]	ポート	緩衝	電磁ピストン	ピストン棒ねじ	スクレーパ	ピストン力 入方向 [N]	ピストン力 出方向 [N]	マテリアル番号
40	60	G 1/8	弾性緩衝	マグネット付きピストン	M8	標準工業用スクレーパ	720	792	R480668835
40	80	G 1/8	弾性緩衝	マグネット付きピストン	M8	標準工業用スクレーパ	720	792	R480668836
40	100	G 1/8	弾性緩衝	マグネット付きピストン	M8	標準工業用スクレーパ	720	792	R480668837
40	125	G 1/8	弾性緩衝	マグネット付きピストン	M8	標準工業用スクレーパ	720	792	R480668838
40	150	G 1/8	弾性緩衝	マグネット付きピストン	M8	標準工業用スクレーパ	720	792	R480668839
50	5	G 1/8	弾性緩衝	マグネット付きピストン	M10	標準工業用スクレーパ	1110	1237	R480668840
50	10	G 1/8	弾性緩衝	マグネット付きピストン	M10	標準工業用スクレーパ	1110	1237	R480668841
50	15	G 1/8	弾性緩衝	マグネット付きピストン	M10	標準工業用スクレーパ	1110	1237	R480668842
50	20	G 1/8	弾性緩衝	マグネット付きピストン	M10	標準工業用スクレーパ	1110	1237	R480668843
50	25	G 1/8	弾性緩衝	マグネット付きピストン	M10	標準工業用スクレーパ	1110	1237	R480668844
50	30	G 1/8	弾性緩衝	マグネット付きピストン	M10	標準工業用スクレーパ	1110	1237	R480668845
50	40	G 1/8	弾性緩衝	マグネット付きピストン	M10	標準工業用スクレーパ	1110	1237	R480668846
50	50	G 1/8	弾性緩衝	マグネット付きピストン	M10	標準工業用スクレーパ	1110	1237	R480668847
50	60	G 1/8	弾性緩衝	マグネット付きピストン	M10	標準工業用スクレーパ	1110	1237	R480668848
50	80	G 1/8	弾性緩衝	マグネット付きピストン	M10	標準工業用スクレーパ	1110	1237	R480668849
50	100	G 1/8	弾性緩衝	マグネット付きピストン	M10	標準工業用スクレーパ	1110	1237	R480668850
50	125	G 1/8	弾性緩衝	マグネット付きピストン	M10	標準工業用スクレーパ	1110	1237	R480668851
50	150	G 1/8	弾性緩衝	マグネット付きピストン	M10	標準工業用スクレーパ	1110	1237	R480668852

ピストン Ø [mm]	ストローク [mm]	ポート	緩衝	電磁ピストン	ピストン棒ねじ	スクレーパ	ピストン力 入方向 [N]	ピストン力 出方向 [N]	マテリアル番号
63	5	G 1/8	弾性緩衝	マグネット付きピストン	M10	標準工業用スクレーパ	1837	1964	R480668853
63	10	G 1/8	弾性緩衝	マグネット付きピストン	M10	標準工業用スクレーパ	1837	1964	R480668854
63	15	G 1/8	弾性緩衝	マグネット付きピストン	M10	標準工業用スクレーパ	1837	1964	R480668855
63	20	G 1/8	弾性緩衝	マグネット付きピストン	M10	標準工業用スクレーパ	1837	1964	R480668856
63	25	G 1/8	弾性緩衝	マグネット付きピストン	M10	標準工業用スクレーパ	1837	1964	R480668857
63	30	G 1/8	弾性緩衝	マグネット付きピストン	M10	標準工業用スクレーパ	1837	1964	R480668858
63	40	G 1/8	弾性緩衝	マグネット付きピストン	M10	標準工業用スクレーパ	1837	1964	R480668859
63	50	G 1/8	弾性緩衝	マグネット付きピストン	M10	標準工業用スクレーパ	1837	1964	R480668860
63	60	G 1/8	弾性緩衝	マグネット付きピストン	M10	標準工業用スクレーパ	1837	1964	R480668861
63	80	G 1/8	弾性緩衝	マグネット付きピストン	M10	標準工業用スクレーパ	1837	1964	R480668862
63	100	G 1/8	弾性緩衝	マグネット付きピストン	M10	標準工業用スクレーパ	1837	1964	R480668863
63	125	G 1/8	弾性緩衝	マグネット付きピストン	M10	標準工業用スクレーパ	1837	1964	R480668864
63	150	G 1/8	弾性緩衝	マグネット付きピストン	M10	標準工業用スクレーパ	1837	1964	R480668865
80	10	G 1/8	弾性緩衝	マグネット付きピストン	M12	標準工業用スクレーパ	2969	3167	R480668866
80	15	G 1/8	弾性緩衝	マグネット付きピストン	M12	標準工業用スクレーパ	2969	3167	R480668867
80	20	G 1/8	弾性緩衝	マグネット付きピストン	M12	標準工業用スクレーパ	2969	3167	R480668868
80	25	G 1/8	弾性緩衝	マグネット付きピストン	M12	標準工業用スクレーパ	2969	3167	R480668869
80	30	G 1/8	弾性緩衝	マグネット付きピストン	M12	標準工業用スクレーパ	2969	3167	R480668870

ピストン Ø [mm]	ストローク [mm]	ポート	緩衝	電磁ピストン	ピストン棒ねじ	スクレーパ	ピストン力 入方向 [N]	ピストン力 出方向 [N]	マテリアル番号
80	40	G 1/8	弾性緩衝	マグネット付きピストン	M12	標準工業用スクレーパ	2969	3167	R480668871
80	50	G 1/8	弾性緩衝	マグネット付きピストン	M12	標準工業用スクレーパ	2969	3167	R480668872
80	60	G 1/8	弾性緩衝	マグネット付きピストン	M12	標準工業用スクレーパ	2969	3167	R480668873
80	80	G 1/8	弾性緩衝	マグネット付きピストン	M12	標準工業用スクレーパ	2969	3167	R480668874
80	100	G 1/8	弾性緩衝	マグネット付きピストン	M12	標準工業用スクレーパ	2969	3167	R480668875
80	125	G 1/8	弾性緩衝	マグネット付きピストン	M12	標準工業用スクレーパ	2969	3167	R480668876
80	150	G 1/8	弾性緩衝	マグネット付きピストン	M12	標準工業用スクレーパ	2969	3167	R480668877
100	5	G 1/8	弾性緩衝	マグネット付きピストン	M12	標準工業用スクレーパ	4639	4948	R480668878
100	10	G 1/8	弾性緩衝	マグネット付きピストン	M12	標準工業用スクレーパ	4639	4948	R480668879
100	15	G 1/8	弾性緩衝	マグネット付きピストン	M12	標準工業用スクレーパ	4639	4948	R480668880
100	20	G 1/8	弾性緩衝	マグネット付きピストン	M12	標準工業用スクレーパ	4639	4948	R480668881
100	25	G 1/8	弾性緩衝	マグネット付きピストン	M12	標準工業用スクレーパ	4639	4948	R480668882
100	30	G 1/8	弾性緩衝	マグネット付きピストン	M12	標準工業用スクレーパ	4639	4948	R480668883
100	40	G 1/8	弾性緩衝	マグネット付きピストン	M12	標準工業用スクレーパ	4639	4948	R480668884
100	50	G 1/8	弾性緩衝	マグネット付きピストン	M12	標準工業用スクレーパ	4639	4948	R480668885
100	60	G 1/8	弾性緩衝	マグネット付きピストン	M12	標準工業用スクレーパ	4639	4948	R480668886
100	80	G 1/8	弾性緩衝	マグネット付きピストン	M12	標準工業用スクレーパ	4639	4948	R480668887
100	100	G 1/8	弾性緩衝	マグネット付きピストン	M12	標準工業用スクレーパ	4639	4948	R480668888

ピストン Ø [mm]	ストローク [mm]	ポート	緩衝	電磁ピストン	ピストン棒ねじ	スクレーパ	ピストン力 入方向 [N]	ピストン力 出方向 [N]	マテリアル番号
100	125	G 1/8	弾性緩衝	マグネット付きピストン	M12	標準工業用スクレーパ	4639	4948	R480668889
100	150	G 1/8	弾性緩衝	マグネット付きピストン	M12	標準工業用スクレーパ	4639	4948	R480668890

寸法

Ø16 - 63

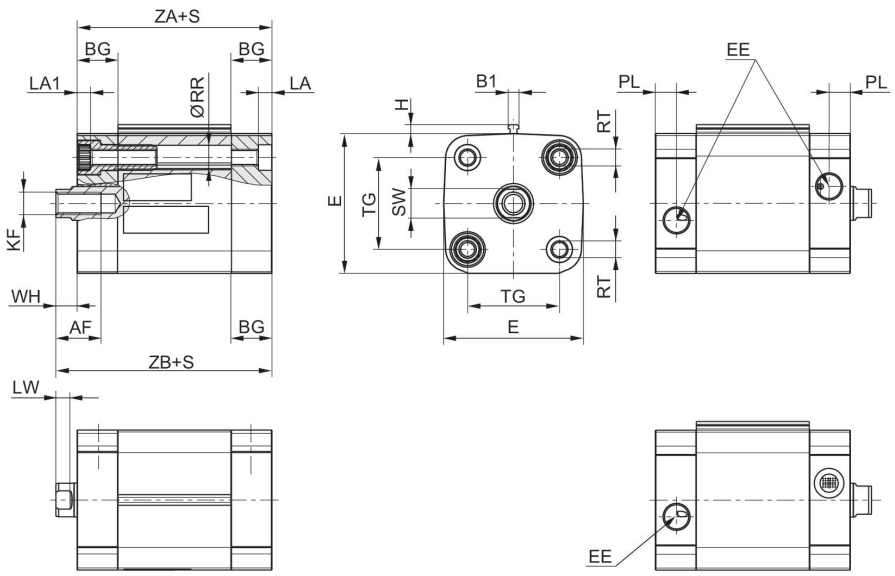

Ø80 - 100

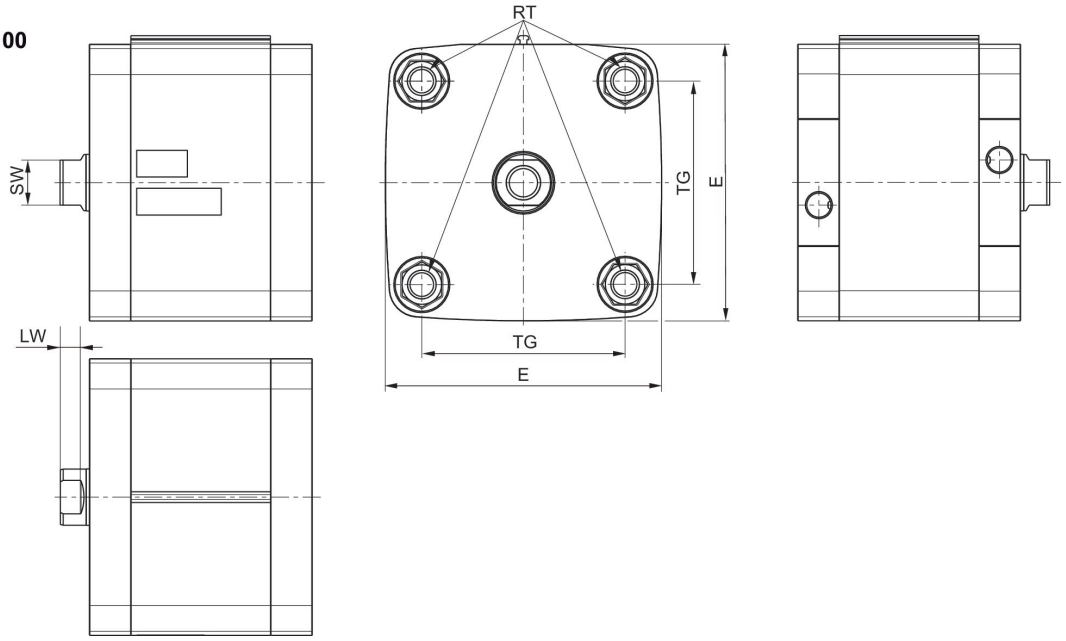

S = ストローク

ピストン Ø	AF	B1	BG 最小	E** ISO 21287: 96	EE	H	KF	LA	LA1	LW
16	10	3.8	15	29	M5	3.1	M4	3.5	3.5	3.2
20	10	3.8	15	36.5	M5	3.1	M6	4.8	4.6	3.7
25	10	3.8	15	40.5	M5	3.1	M6	4.8	4.6	3.7
32	12	3.8	16	49.5	G1/8	3.1	M8	4.8	4.8	5
40	12	3.8	16	57.5	G1/8	3.1	M8	4.8	4.8	5
50	16	3.8	16	69.5	G1/8	3.1	M10	4.8	4.8	5.7
63	16	3.8	16	79.5	G1/8	3.1	M10	4.8	4.8	5.7
80	20	3.8	17	98**	G1/8	3.1	M12	0	0	7
100	20	3.8	17	115.5	G1/8	3.1	M12	0	0	7.5

ピストン Ø	PL	RR 最小	RT	SW	TG	WH	ZA +S	ZB +S
16	5	3.2	M4	7	18 ±0,4	4,8 ±1,4	36	40.8
20	5	4.1	M5	8	22 ±0,4	6 ±1,4	37	43
25	5	4.1	M5	8	26 ±0,4	6 ±1,4	39	45
32	7.5	5.1	M6	10	32,5 ±0,5	7 ±1,6	44	51
40	7.5	5.1	M6	10	38 ±0,5	7 ±1,6	45	52
50	7.5	6.4	M8	13	46,5 ±0,6	8 ±1,6	45.5	53.5
63	7.5	6.4	M8	13	56,5 ±0,7	8 ±1,6	49	57
80	7.5	8.4	M10	16	72 ±0,7	10 ±2	54	64
100	7.5	8.4	M10	21	89 ±0,7	10 ±2	67	77

ISO 21287, シリーズ CCL-IC

ISO 21287
コンパクトシリンダーと短ストロークシリンダー
業界標準
食品加工での使用に適合
ATEX でオプション
高い防錆性
片側
マグネット付きピストン
弾性緩衝
雄ねじ
雌ねじ
ダブル動作
オプションで熱耐性
ATEX でオプション

ピストン Ø [mm]	ストローク [mm]	ポート	緩衝	電磁ピストン	ピストン棒ねじ	スクレーパ	ピストン力 入方向 [N]	ピストン力 出方向 [N]	マテリアル番号
16	5	M5	弾性緩衝	マグネット付きピストン	M6	標準工業用スクレーパ	95	127	R480668683
16	10	M5	弾性緩衝	マグネット付きピストン	M6	標準工業用スクレーパ	95	127	R480668684
16	15	M5	弾性緩衝	マグネット付きピストン	M6	標準工業用スクレーパ	95	127	R480668685
16	20	M5	弾性緩衝	マグネット付きピストン	M6	標準工業用スクレーパ	95	127	R480668686
16	25	M5	弾性緩衝	マグネット付きピストン	M6	標準工業用スクレーパ	95	127	R480668687
16	30	M5	弾性緩衝	マグネット付きピストン	M6	標準工業用スクレーパ	95	127	R480668688
16	40	M5	弾性緩衝	マグネット付きピストン	M6	標準工業用スクレーパ	95	127	R480668689
16	50	M5	弾性緩衝	マグネット付きピストン	M6	標準工業用スクレーパ	95	127	R480668690
16	60	M5	弾性緩衝	マグネット付きピストン	M6	標準工業用スクレーパ	95	127	R480668691
20	5	M5	弾性緩衝	マグネット付きピストン	M8	標準工業用スクレーパ	148	198	R480668692
20	10	M5	弾性緩衝	マグネット付きピストン	M8	標準工業用スクレーパ	148	198	R480668693
20	15	M5	弾性緩衝	マグネット付きピストン	M8	標準工業用スクレーパ	148	198	R480668694

ピストン Ø [mm]	ストローク [mm]	ポート	緩衝	電磁ピストン	ピストン棒ねじ	スクレーパ	ピストン力 入方向 [N]	ピストン力 出方向 [N]	マテリアル番号
20	20	M5	弾性緩衝	マグネット付きピストン	M8	標準工業用スクレーパ	148	198	R480668695
20	25	M5	弾性緩衝	マグネット付きピストン	M8	標準工業用スクレーパ	148	198	R480668696
20	30	M5	弾性緩衝	マグネット付きピストン	M8	標準工業用スクレーパ	148	198	R480668697
20	40	M5	弾性緩衝	マグネット付きピストン	M8	標準工業用スクレーパ	148	198	R480668698
20	50	M5	弾性緩衝	マグネット付きピストン	M8	標準工業用スクレーパ	148	198	R480668699
20	60	M5	弾性緩衝	マグネット付きピストン	M8	標準工業用スクレーパ	148	198	R480668700
25	5	M5	弾性緩衝	マグネット付きピストン	M8	標準工業用スクレーパ	260	309	R480668701
25	10	M5	弾性緩衝	マグネット付きピストン	M8	標準工業用スクレーパ	260	309	R480668702
25	15	M5	弾性緩衝	マグネット付きピストン	M8	標準工業用スクレーパ	260	309	R480668703
25	20	M5	弾性緩衝	マグネット付きピストン	M8	標準工業用スクレーパ	260	309	R480668704
25	25	M5	弾性緩衝	マグネット付きピストン	M8	標準工業用スクレーパ	260	309	R480668705
25	30	M5	弾性緩衝	マグネット付きピストン	M8	標準工業用スクレーパ	260	309	R480668706
25	40	M5	弾性緩衝	マグネット付きピストン	M8	標準工業用スクレーパ	260	309	R480668707
25	50	M5	弾性緩衝	マグネット付きピストン	M8	標準工業用スクレーパ	260	309	R480668708
25	60	M5	弾性緩衝	マグネット付きピストン	M8	標準工業用スクレーパ	260	309	R480668709
32	5	G 1/8	弾性緩衝	マグネット付きピストン	M10x1,25	標準工業用スクレーパ	435	507	R480668710
32	10	G 1/8	弾性緩衝	マグネット付きピストン	M10x1,25	標準工業用スクレーパ	435	507	R480668711
32	15	G 1/8	弾性緩衝	マグネット付きピストン	M10x1,25	標準工業用スクレーパ	435	507	R480668712

ピストン Ø [mm]	ストローク [mm]	ポート	緩衝	電磁ピストン	ピストン棒ねじ	スクレーパ	ピストン力 入方向 [N]	ピストン力 出方向 [N]	マテリアル番号
32	20	G 1/8	弾性緩衝	マグネット付きピストン	M10x1,25	標準工業用スクレーパ	435	507	R480668713
32	25	G 1/8	弾性緩衝	マグネット付きピストン	M10x1,25	標準工業用スクレーパ	435	507	R480668714
32	30	G 1/8	弾性緩衝	マグネット付きピストン	M10x1,25	標準工業用スクレーパ	435	507	R480668715
32	40	G 1/8	弾性緩衝	マグネット付きピストン	M10x1,25	標準工業用スクレーパ	435	507	R480668716
32	50	G 1/8	弾性緩衝	マグネット付きピストン	M10x1,25	標準工業用スクレーパ	435	507	R480668717
32	60	G 1/8	弾性緩衝	マグネット付きピストン	M10x1,25	標準工業用スクレーパ	435	507	R480668718
32	80	G 1/8	弾性緩衝	マグネット付きピストン	M10x1,25	標準工業用スクレーパ	435	507	R480668719
32	100	G 1/8	弾性緩衝	マグネット付きピストン	M10x1,25	標準工業用スクレーパ	435	507	R480668720
32	125	G 1/8	弾性緩衝	マグネット付きピストン	M10x1,25	標準工業用スクレーパ	435	507	R480668721
32	150	G 1/8	弾性緩衝	マグネット付きピストン	M10x1,25	標準工業用スクレーパ	435	507	R480668722
40	5	G 1/8	弾性緩衝	マグネット付きピストン	M10x1,25	標準工業用スクレーパ	720	792	R480668723
40	10	G 1/8	弾性緩衝	マグネット付きピストン	M10x1,25	標準工業用スクレーパ	720	792	R480668724
40	15	G 1/8	弾性緩衝	マグネット付きピストン	M10x1,25	標準工業用スクレーパ	720	792	R480668725
40	20	G 1/8	弾性緩衝	マグネット付きピストン	M10x1,25	標準工業用スクレーパ	720	792	R480668726
40	25	G 1/8	弾性緩衝	マグネット付きピストン	M10x1,25	標準工業用スクレーパ	720	792	R480668727
40	30	G 1/8	弾性緩衝	マグネット付きピストン	M10x1,25	標準工業用スクレーパ	720	792	R480668728
40	40	G 1/8	弾性緩衝	マグネット付きピストン	M10x1,25	標準工業用スクレーパ	720	792	R480668729
40	50	G 1/8	弾性緩衝	マグネット付きピストン	M10x1,25	標準工業用スクレーパ	720	792	R480668730

ピストン Ø [mm]	ストローク [mm]	ポート	緩衝	電磁ピストン	ピストン棒ねじ	スクレーパ	ピストン力 入方向 [N]	ピストン力 出方向 [N]	マテリアル番号
40	60	G 1/8	弾性緩衝	マグネット付きピストン	M10x1,25	標準工業用スクレーパ	720	792	R480668731
40	80	G 1/8	弾性緩衝	マグネット付きピストン	M10x1,25	標準工業用スクレーパ	720	792	R480668732
40	100	G 1/8	弾性緩衝	マグネット付きピストン	M10x1,25	標準工業用スクレーパ	720	792	R480668733
40	125	G 1/8	弾性緩衝	マグネット付きピストン	M10x1,25	標準工業用スクレーパ	720	792	R480668734
40	150	G 1/8	弾性緩衝	マグネット付きピストン	M10x1,25	標準工業用スクレーパ	720	792	R480668735
50	5	G 1/8	弾性緩衝	マグネット付きピストン	M12x1,25	標準工業用スクレーパ	1110	1237	R480668736
50	10	G 1/8	弾性緩衝	マグネット付きピストン	M12x1,25	標準工業用スクレーパ	1110	1237	R480668737
50	15	G 1/8	弾性緩衝	マグネット付きピストン	M12x1,25	標準工業用スクレーパ	1110	1237	R480668738
50	20	G 1/8	弾性緩衝	マグネット付きピストン	M12x1,25	標準工業用スクレーパ	1110	1237	R480668739
50	25	G 1/8	弾性緩衝	マグネット付きピストン	M12x1,25	標準工業用スクレーパ	1110	1237	R480668740
50	30	G 1/8	弾性緩衝	マグネット付きピストン	M12x1,25	標準工業用スクレーパ	1110	1237	R480668741
50	40	G 1/8	弾性緩衝	マグネット付きピストン	M12x1,25	標準工業用スクレーパ	1110	1237	R480668742
50	50	G 1/8	弾性緩衝	マグネット付きピストン	M12x1,25	標準工業用スクレーパ	1110	1237	R480668743
50	60	G 1/8	弾性緩衝	マグネット付きピストン	M12x1,25	標準工業用スクレーパ	1110	1237	R480668744
50	80	G 1/8	弾性緩衝	マグネット付きピストン	M12x1,25	標準工業用スクレーパ	1110	1237	R480668745
50	100	G 1/8	弾性緩衝	マグネット付きピストン	M12x1,25	標準工業用スクレーパ	1110	1237	R480668746
50	125	G 1/8	弾性緩衝	マグネット付きピストン	M12x1,25	標準工業用スクレーパ	1110	1237	R480668747
50	150	G 1/8	弾性緩衝	マグネット付きピストン	M12x1,25	標準工業用スクレーパ	1110	1237	R480668748

ピストン Ø [mm]	ストローク [mm]	ポート	緩衝	電磁ピストン	ピストン棒ねじ	スクレーパ	ピストン力 入方向 [N]	ピストン力 出方向 [N]	マテリアル番号
63	5	G 1/8	弾性緩衝	マグネット付きピストン	M12x1,25	標準工業用スクレーパ	1837	1964	R480668749
63	10	G 1/8	弾性緩衝	マグネット付きピストン	M12x1,25	標準工業用スクレーパ	1837	1964	R480668750
63	15	G 1/8	弾性緩衝	マグネット付きピストン	M12x1,25	標準工業用スクレーパ	1837	1964	R480668751
63	20	G 1/8	弾性緩衝	マグネット付きピストン	M12x1,25	標準工業用スクレーパ	1837	1964	R480668752
63	25	G 1/8	弾性緩衝	マグネット付きピストン	M12x1,25	標準工業用スクレーパ	1837	1964	R480668753
63	30	G 1/8	弾性緩衝	マグネット付きピストン	M12x1,25	標準工業用スクレーパ	1837	1964	R480668754
63	40	G 1/8	弾性緩衝	マグネット付きピストン	M12x1,25	標準工業用スクレーパ	1837	1964	R480668755
63	50	G 1/8	弾性緩衝	マグネット付きピストン	M12x1,25	標準工業用スクレーパ	1837	1964	R480668756
63	60	G 1/8	弾性緩衝	マグネット付きピストン	M12x1,25	標準工業用スクレーパ	1837	1964	R480668757
63	80	G 1/8	弾性緩衝	マグネット付きピストン	M12x1,25	標準工業用スクレーパ	1837	1964	R480668758
63	100	G 1/8	弾性緩衝	マグネット付きピストン	M12x1,25	標準工業用スクレーパ	1837	1964	R480668759
63	125	G 1/8	弾性緩衝	マグネット付きピストン	M12x1,25	標準工業用スクレーパ	1837	1964	R480668760
63	150	G 1/8	弾性緩衝	マグネット付きピストン	M12x1,25	標準工業用スクレーパ	1837	1964	R480668761
80	10	G 1/8	弾性緩衝	マグネット付きピストン	M16x1,5	標準工業用スクレーパ	2969	3167	R480668762
80	15	G 1/8	弾性緩衝	マグネット付きピストン	M16x1,5	標準工業用スクレーパ	2969	3167	R480668763
80	20	G 1/8	弾性緩衝	マグネット付きピストン	M16x1,5	標準工業用スクレーパ	2969	3167	R480668764
80	25	G 1/8	弾性緩衝	マグネット付きピストン	M16x1,5	標準工業用スクレーパ	2969	3167	R480668765
80	30	G 1/8	弾性緩衝	マグネット付きピストン	M16x1,5	標準工業用スクレーパ	2969	3167	R480668766

ピストン Ø [mm]	ストローク [mm]	ポート	緩衝	電磁ピストン	ピストン棒ねじ	スクレーパ	ピストン力 入方向 [N]	ピストン力 出方向 [N]	マテリアル番号
80	40	G 1/8	弾性緩衝	マグネット付きピストン	M16x1,5	標準工業用スクレーパ	2969	3167	R480668767
80	50	G 1/8	弾性緩衝	マグネット付きピストン	M16x1,5	標準工業用スクレーパ	2969	3167	R480668768
80	60	G 1/8	弾性緩衝	マグネット付きピストン	M16x1,5	標準工業用スクレーパ	2969	3167	R480668769
80	80	G 1/8	弾性緩衝	マグネット付きピストン	M16x1,5	標準工業用スクレーパ	2969	3167	R480668770
80	100	G 1/8	弾性緩衝	マグネット付きピストン	M16x1,5	標準工業用スクレーパ	2969	3167	R480668771
80	125	G 1/8	弾性緩衝	マグネット付きピストン	M16x1,5	標準工業用スクレーパ	2969	3167	R480668772
80	150	G 1/8	弾性緩衝	マグネット付きピストン	M16x1,5	標準工業用スクレーパ	2969	3167	R480668773
100	5	G 1/8	弾性緩衝	マグネット付きピストン	M16x1,5	標準工業用スクレーパ	4639	4948	R480668774
100	10	G 1/8	弾性緩衝	マグネット付きピストン	M16x1,5	標準工業用スクレーパ	4639	4948	R480668775
100	15	G 1/8	弾性緩衝	マグネット付きピストン	M16x1,5	標準工業用スクレーパ	4639	4948	R480668776
100	20	G 1/8	弾性緩衝	マグネット付きピストン	M16x1,5	標準工業用スクレーパ	4639	4948	R480668777
100	25	G 1/8	弾性緩衝	マグネット付きピストン	M16x1,5	標準工業用スクレーパ	4639	4948	R480668778
100	30	G 1/8	弾性緩衝	マグネット付きピストン	M16x1,5	標準工業用スクレーパ	4639	4948	R480668779
100	40	G 1/8	弾性緩衝	マグネット付きピストン	M16x1,5	標準工業用スクレーパ	4639	4948	R480668780
100	50	G 1/8	弾性緩衝	マグネット付きピストン	M16x1,5	標準工業用スクレーパ	4639	4948	R480668781
100	60	G 1/8	弾性緩衝	マグネット付きピストン	M16x1,5	標準工業用スクレーパ	4639	4948	R480668782
100	80	G 1/8	弾性緩衝	マグネット付きピストン	M16x1,5	標準工業用スクレーパ	4639	4948	R480668783
100	100	G 1/8	弾性緩衝	マグネット付きピストン	M16x1,5	標準工業用スクレーパ	4639	4948	R480668784

ピストン Ø [mm]	ストローク [mm]	ポート	緩衝	電磁ピストン	ピストン棒ねじ	スクレーパ	ピストン力 入方向 [N]	ピストン力 出方向 [N]	マテリアル番号
100	125	G 1/8	弾性緩衝	マグネット付きピストン	M16x1,5	標準工業用スクレーパ	4639	4948	R480668785
100	150	G 1/8	弾性緩衝	マグネット付きピストン	M16x1,5	標準工業用スクレーパ	4639	4948	R480668786

寸法

Ø16 - 63

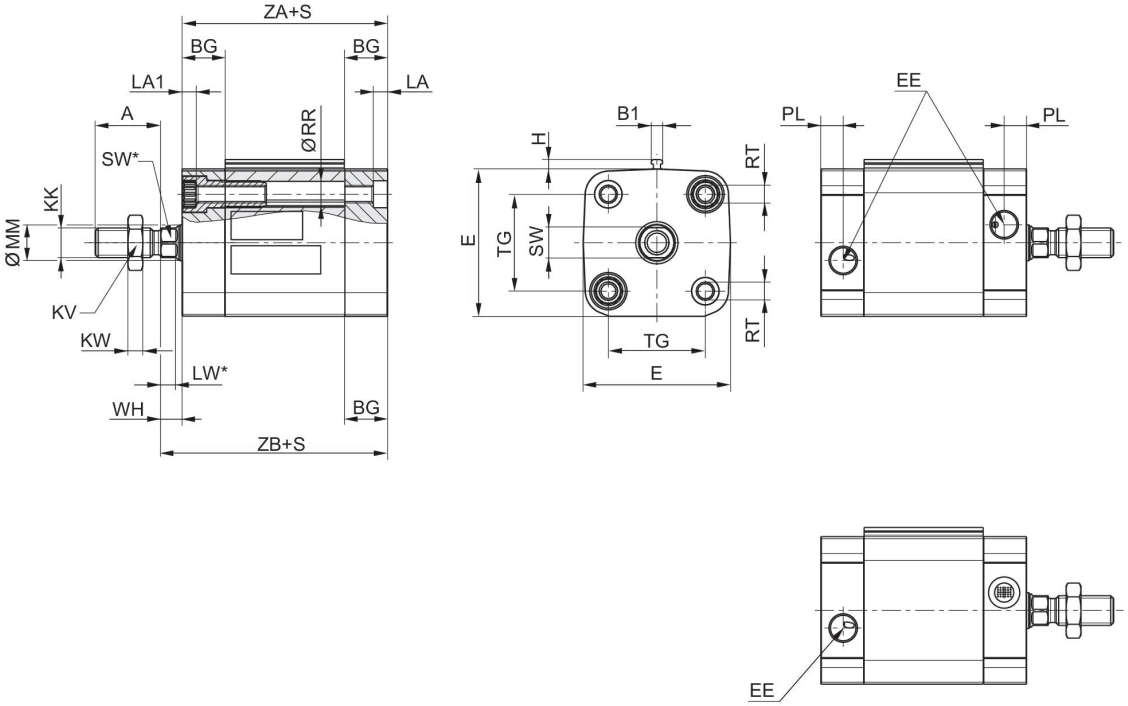

Ø80 - 100

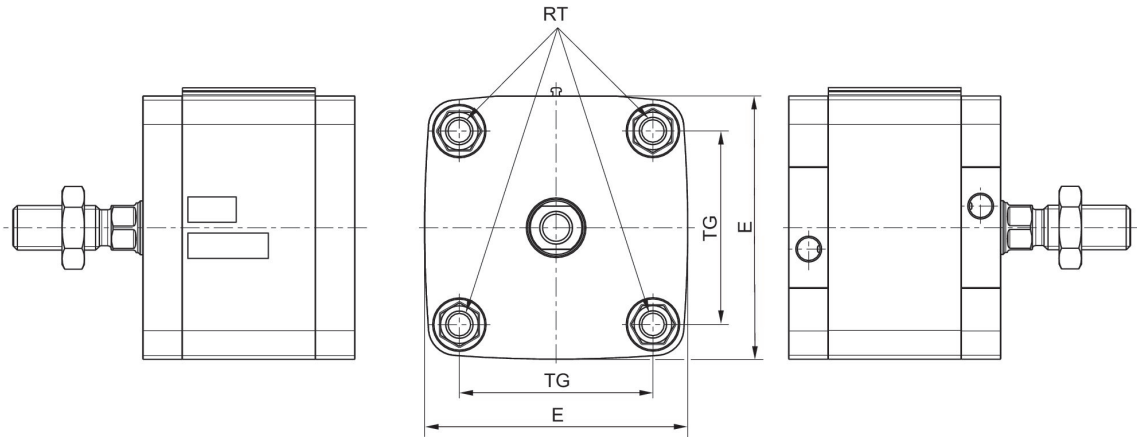

S = ストローク

ピストン Ø	A	B1	BG 最小	E	EE	H	KK	KV	KW	LA
16	12	3.8	15	29	M5	3.1	M6	10	3.2	3.5
20	16	3.8	15	36.5	M5	3.1	M8	13	4	4.8
25	16	3.8	15	40.5	M5	3.1	M8	13	4	4.8
32	19	3.8	16	49.5	G1/8	3.1	M10x1.25	17	5	4.8
40	19	3.8	16	57.5	G1/8	3.1	M10x1.25	17	5	4.8
50	22	3.8	16	69.5	G1/8	3.1	M12x1.25	18	6	4.8
63	22	3.8	16	79.5	G1/8	3.1	M12x1.25	18	6	4.8
80	28	3.8	17	98 / ISO 21287:96	G1/8	3.1	M16x1.5	24	8	0
100	28	3.8	17	115.5	G1/8	3.1	M16x1.5	24	8	0

ピストン Ø	LA1	LW	LW*	MM f8	PL	RR 最小	RT	SW	SW*	TG
16	3.5	3.2	3.2	8	5	3.2	M4	7	7	18 ±0,4
20	4.6	3.7	3.7	10	5	4.1	M5	8	8	22 ±0,4
25	4.6	3.7	3.7	10	5	4.1	M5	8	8	26 ±0,4
32	4.8	5	5*	12	7.5	5.1	M6	10	10*	32,5 ±0,5
40	4.8	5	5*	12	7.5	5.1	M6	10	10*	38 ±0,5
50	4.8	5.7	4,8*	16	7.5	6.4	M8	13	13*	46,5 ±0,6
63	4.8	5.7	4,8*	16	7.5	6.4	M8	13	13*	56,5 ±0,7
80	0	7	6,4*	20	7.5	8.4	M10	16	16*	72 ±0,7
100	0	7.5	6,4*	25	7.5	8.4	M10	21	21*	89 ±0,7

ピストン Ø	WH	ZA +S	ZB+S
16	4,8 ±1,4	36	40.8
20	6 ±1,4	37	43
25	6 ±1,4	39	45
32	7 ±1,6	44	51
40	7 ±1,6	45	52
50	8 ±1,6	45.5	53.5
63	8 ±1,6	49	57
80	10 ±2	54	64
100	10 ±2	67	77

ロッドクレビス取付け AB3, シリーズ CM1

ピストンの直径 [mm]	球面滑り軸受-Ø(直径) [mm]	材質	マテリアル番号
12, 16	6	ステンレススチール	3323416000
20, 25	8	ステンレススチール	3323420000
32	10	ステンレススチール	3323432000

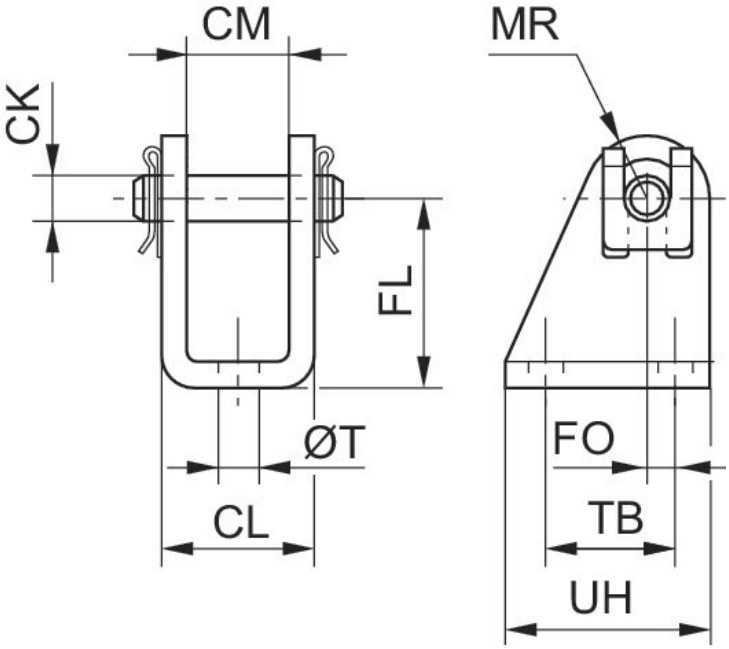

ピストン Ø	マテリアル番号	CM	Ø CK	CL	FL	FO	MR	Ø T	TB	UH
8, 10	1827001447	8,1	4	13,1	24	1,5	5	4,5	12,5	20
8, 10	3323410000	8	4	13	24	1,5	5	4.5	12	20
12, 16	1827001446	12,1	6	18,1	27	2,0	7	5,5	15	25
12, 16	3323416000	12	6	18	27	2,0	7	5.5	15	25
20, 25	1827001445	16,1	8	24,1	30	4,0	10	6,6	20	32
20, 25	3323420000	16	8	24	30	4,0	10	6.6	22	34
32	3323432000	26	10	36	32	6,0	12	6.6	24	36

ロッドクレビス取付け AB6, シリーズ CM1

ISO 15552

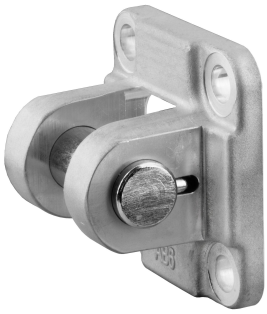

ピストンの直径 [mm]	球面滑り軸受-Ø(直径) [mm]	規格化	材質	マテリアル番号
32	10	ISO 15552	アルミニウム	1827001593
40	12	ISO 15552	アルミニウム	1827001594
50	16	ISO 15552	アルミニウム	1827001595
63	16	ISO 15552	アルミニウム	1827002024
80	20	ISO 15552	アルミニウム	1827001597
100	20	ISO 15552	アルミニウム	1827001598

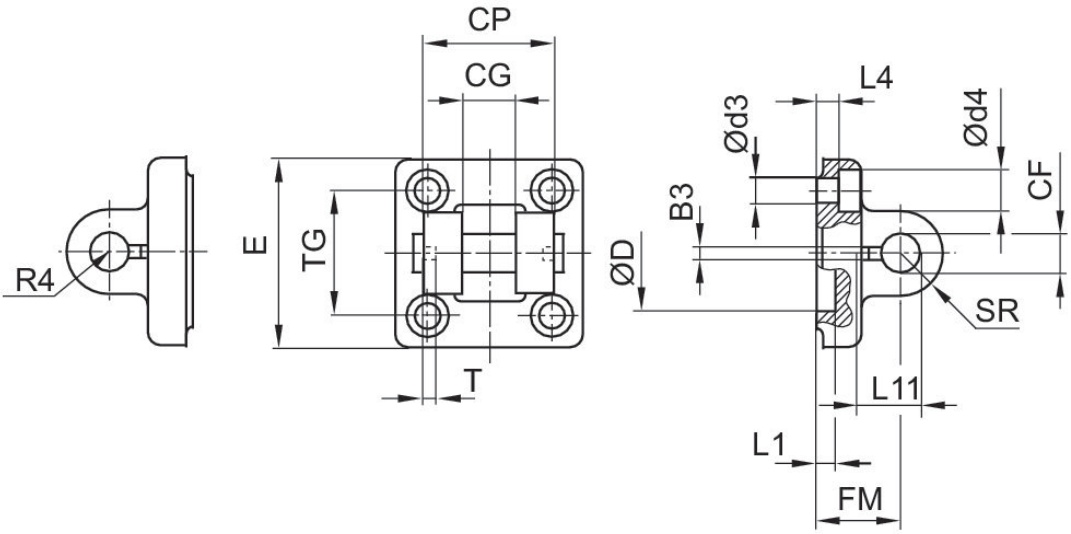

ピストン Ø	マテリアル番号	B3 ±0,2	Ø CF F7	CG D10	CP d12	Ø d3	Ø d4	Ø D	E	FM ±0,2
32	1827001593	3.3	10	14	34	6.6	11	30	46	22
40	1827001594	4.3	12	16	40	6.6	11	35	52	25
50	1827001595	4.3	16	21	45	9	15	40	64	27

ピストン　Ø	マテリアル番号	B3 ±0,2	Ø CF F7	CG D10	CP d12	Ø d3	Ø d4	Ø D	E	FM ±0,2
63	1827002024	4.3	16	21	51	9	15	45	74	32
80	1827001597	4.3	20	25	65	11	18	45	94	36
100	1827001598	4.3	20	25	75	11	18	55	113	41
125	1827001599	6.3	30	37	97	14	20	60	138	50
160	1827001600	6.3	35	43	122	18	26	65	180	55
200	1827001601	6.3	35	43	122	18	26	75	220	60
250	1827001602	8.3	40	49	125	22	33	90	280	70
320	5239013432	8.3	50	60	150	26	36	110	340	80

ピストン　Ø	L1 最小	L4 ±0,5	L11 –0,5	R4	SR	T ±0,2	TG
32	4.5	5.5	16.5	17	10	3	32,5 ±0,2
40	4.5	5.5	18	20	12	4	38 ±0,2
50	4.5	6.5	23	22	15	4	46,5 ±0,2
63	4.5	6.5	23	25	15	4	56,5 ±0,2
80	4.5	10	27	30	20	4	72 ±0,2
100	4.5	10	27	32	20	4	89 ±0,2
125	7	10	40	42	26	6	110 ±0,3
160	10	10	45	46	32.5	6	140 ±0,3
200	10	11	45	49	32.5	6	175 ±0,3
250	12	11	53	55	40	8	220 ±0,3
320	11	15	69	65	50	8	270 ±0,3

ロッドクレビス取付け MP2, シリーズ CM1

ピストンの直径 [mm]	球面滑り軸受-Ø(直径) [mm]	規格化	材質	マテリアル番号
32	10	ISO 15552	アルミニウム	3682903590
40	12	ISO 15552	アルミニウム	3682904590
50	12	ISO 15552	アルミニウム	3682905590
63	16	ISO 15552	アルミニウム	3682906590
80	16	ISO 15552	アルミニウム	3682908590
100	20	ISO 15552	アルミニウム	3682910590

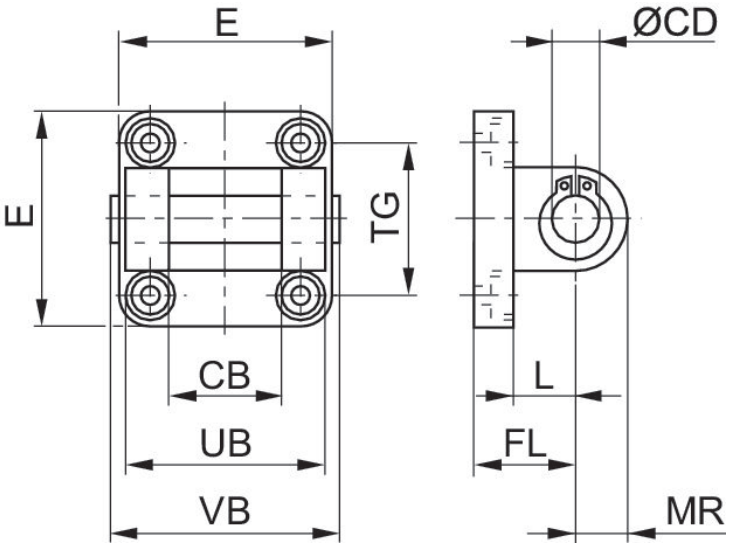

シリンダー Ø	マテリアル番号	CB H14	Ø CD H9	E 最大	FL	L 最小	MR	UB h14	VB	TG
32	3682903590	26	10	47	22 ±0,2	12	10	45	50	32,5 ±0,2
40	3682904590	28	12	54	25 ±0,2	15	12	52	57	38,0 ±0,2
50	3682905590	32	12	65	27 ±0,2	15	12	60	65	46,5 ±0,2
63	3682906590	40	16	75	32 ±0,2	20	15	70	76	56,5 ±0,2
80	3682908590	50	16	94	36 ±0,2	20	17	90	96	72,0 ±0,2
100	3682910590	60	20	112	41 ±0,2	25	21	110	117	89,0 ±0,2
125	R412025571	70	25	138	50	30	26	130	140	110,0 ±0,3

クレビス型取付け MP4-HD, シリーズ CM1

ピストンの直径 [mm]	球面滑り軸受-Ø(直径) [mm]	規格化	材質	マテリアル番号
16	6		アルミニウム加圧鋳造	1825805368
20	8	ISO 21287	スチール, クロムメッキ	1827002300
25	8	ISO 21287	スチール, クロムメッキ	1827002301
32	10	ISO 15552	アルミニウム	1827001283
40	12	ISO 15552	アルミニウム	1827001284
50	12	ISO 15552	アルミニウム	1827001285
63	16	ISO 15552	アルミニウム	1827020086
80	16	ISO 15552	アルミニウム	1827001287
100	20	ISO 15552	アルミニウム	1827001288

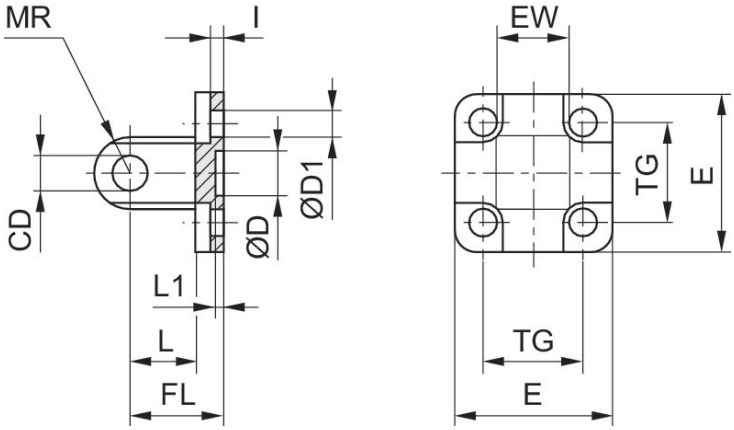

ピストン Ø	マテリアル番号	CD H9	Ø D	Ø D1	E	EW	FL ±0,2	I ±0,5	L 最小	L1 最小
16	1825805368	6	10 H13	4.5	27	12 –0.2/–0.6	16	2.6	10	3
20	1827002300	8	12 H13	5.5	34	16 –0.2/–0.6	20	2.6	14	3
25	1827002301	8	12 H13	5.5	40	16 –0.2/–0.6	20	2.6	14	3
32	1827001283	10	30 H11	6.6	47.5	26 –0.2/–0.6	22	5.5	12	4.5
40	1827001284	12	35 H11	6.6	53.5	28 –0.2/–0.6	25	5.5	15	4.5
50	1827001285	12	40 H11	9	64	32 –0.2/–0.6	27	6.5	15	4.5
63	1827020086	16	45 H11	9	74	40 –0.2/–0.6	32	6.5	20	4.5

ピストン Ø	マテリアル番号	CD H9	Ø D	Ø D1	E	EW	FL ±0,2	I ±0,5	L 最小	L1 最小
80	1827001287	16	45 H11	11	94	50 –0.2/–0.6	36	10	20	4.5
100	1827001288	20	55 H11	11	113.5	60 –0.2/–0.6	41	10	25	4.5
125	1827004866	25	60 H11	14	138	70 –0.5/–1.2	50	10	30	7
160	1827004867	30	65 H11	18	180	90 –0.5/–1.2	55	10	35	7
200	1827004868	30	75 H11	18	220	90 –0.5/–1.2	60	11	35	7
250	1827004869	40	90 H11	22	280	110 –0.5/–1.2	70	11	45	11
320	5239813412	45	110 H11	26	350	120 –0.5/–1.2	80	15	50	11

ピストン Ø	MR 最大	TG
16	6	18 ±0.2
20	8	22 ±0.4
25	8	26 ±0.4
32	10	32.5 ±0.2
40	12	38 ±0.2
50	12	46.5 ±0.2
63	16	56.5 ±0.2
80	16	72 ±0.2
100	20	89 ±0.2
125	26	110 ±0.3
160	31	140 ±0.3
200	31	175 ±0.3
250	41	220 ±0.3
320	45	270 ±0.3

クレビス型取付け MP6, シリーズ CM1

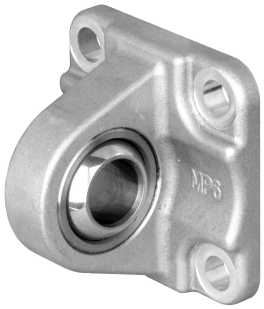

ピストンの直径 [mm]	球面滑り軸受-Ø(直径) [mm]	規格化	材質	マテリアル番号
32	10	ISO 15552	アルミニウム（鍛造および陽極酸化）	2798060320
40	12	ISO 6431	アルミニウム	3663604000
50	16	ISO 15552	アルミニウム（鍛造および陽極酸化）	R412025637
63	16	ISO 15552	アルミニウム（鍛造および陽極酸化）	2798060630
80	20	ISO 15552	アルミニウム（鍛造および陽極酸化）	R412025638
100	20	ISO 15552	アルミニウム（鍛造および陽極酸化）	2798061000

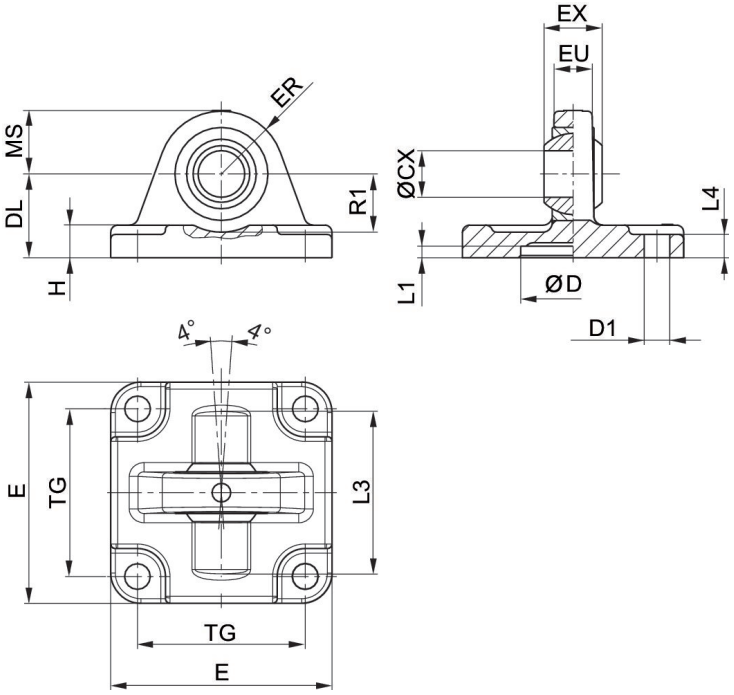

納品ユニット: クレビス型取付け、固定ねじ付き

ピストン Ø	マテリアル番号	ØCX H7	ØD H11	ØD1 H13	DL ±0,2	E	EX –0,1	ER	EU	H
25	3663602000	10	18	5,5	20	40	9	14	8	6
32	3663603000	10	20	5.5	22	46	9	15	8	6
40	3663604000	12	30	6.6	28	55	12	17	9.5	8
52,5	3663605000	12	40	6,6	28	62	12	17	9.5	9
63	5220163442	10	–	7.5	29	45	14	15	10.5	8
75	3663606000	16	55	9	36	80	16	25	12,5	11
80	5220363442	12	–	10	26	65	16	18	12	10
80	3663608000	16	70	9	38	94	16	28	12,5	12
85, 95	5220463442	16	–	10	30	75	21	22	15	10
100	3663610000	20	90	11	43	114	20	35	16	15
115	5220563442	16	–	12	37.5	95	21	25	15	12

ピストン Ø	L1 最小	L3	L4	MS -0,5	R1 最小	TG
25	3	–	3	14	–	26
32	0.5	42	6	15	16	32
40	0.5	48	8	17	16	32
52,5	0,5	55	9	17	18	46
63	–	–	–	–	–	33
75	0,5	70	11	25	21	59
80	–	–	–	–	–	49
80	0,5	80	12	28	21	73
85, 95	–	–	–	–	–	59
100	0,5	100	15	35	28	90
115	–	–	–	–	–	75

クレビス型取付け MP9, シリーズ CM1

ピストンの直径 [mm]	球面滑り軸受-Ø(直径) [mm]	規格化	材質	マテリアル番号
32	10	ISO 15552	アルミニウム	3683203000
50	12	ISO 15552	アルミニウム	3683205000
80	16	ISO 15552	アルミニウム	3683208000
50	12		アルミニウム	3663205000
80	16		アルミニウム	3663208000

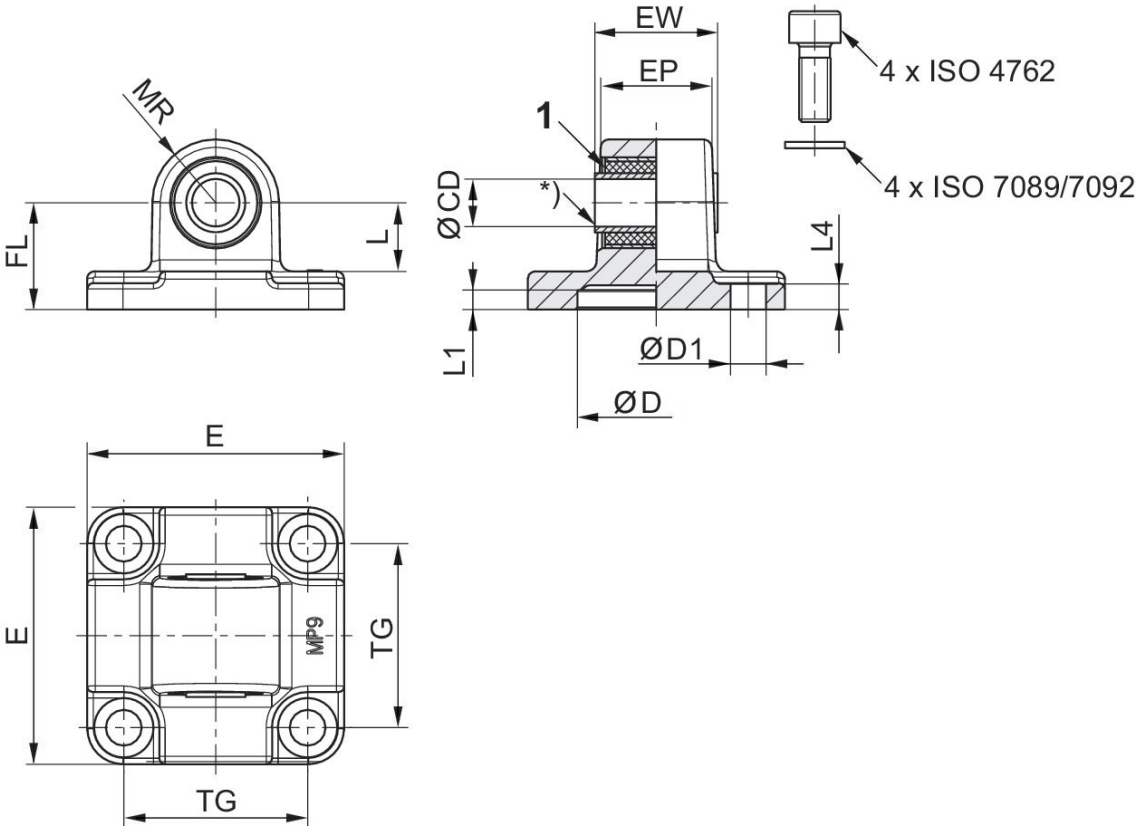

1) ゴム製ブッシュ

ピストン Ø	マテリアル番号	CD H11	CD H9	E	EW	EP	TG	TG1 ±0,2	FL ±0,2	L 1)
32	3683203000	10	-	46	25.5	18,9	32.5	–	22	13.8
50	3683205000	-	12	65	31	28	46.5	–	27	17.3
50	3663205000		12	63	31		46		28	15.5
80	3663208000		16	95	49.5		73		38	20.5
80	3683208000	-	16	94.5	49.5	43	72	–	36	21.8
125	R412015973	-	25	138	69.5	60	110	–	50	33.8

ピストン Ø	MR	L1	L4	D H11	D1 H13
32	12.5	5	5.5	30	6.6
50	16	5	6.5	40	9
50	18				
80	24				
80	22	5	10	45	11
125	34	7.5	10	60	13.5

クレビス型取付け MP9, シリーズ CM1

ピストンの直径 [mm]	球面滑り軸受-Ø(直径) [mm]	規格化	材質	マテリアル番号
25	10	ISO 21287	アルミニウム加圧鋳造	3683202000
40	12	ISO 15552	アルミニウム	3683204000
63	16	ISO 15552	アルミニウム	3683206000
100	20	ISO 15552	アルミニウム	3683210000

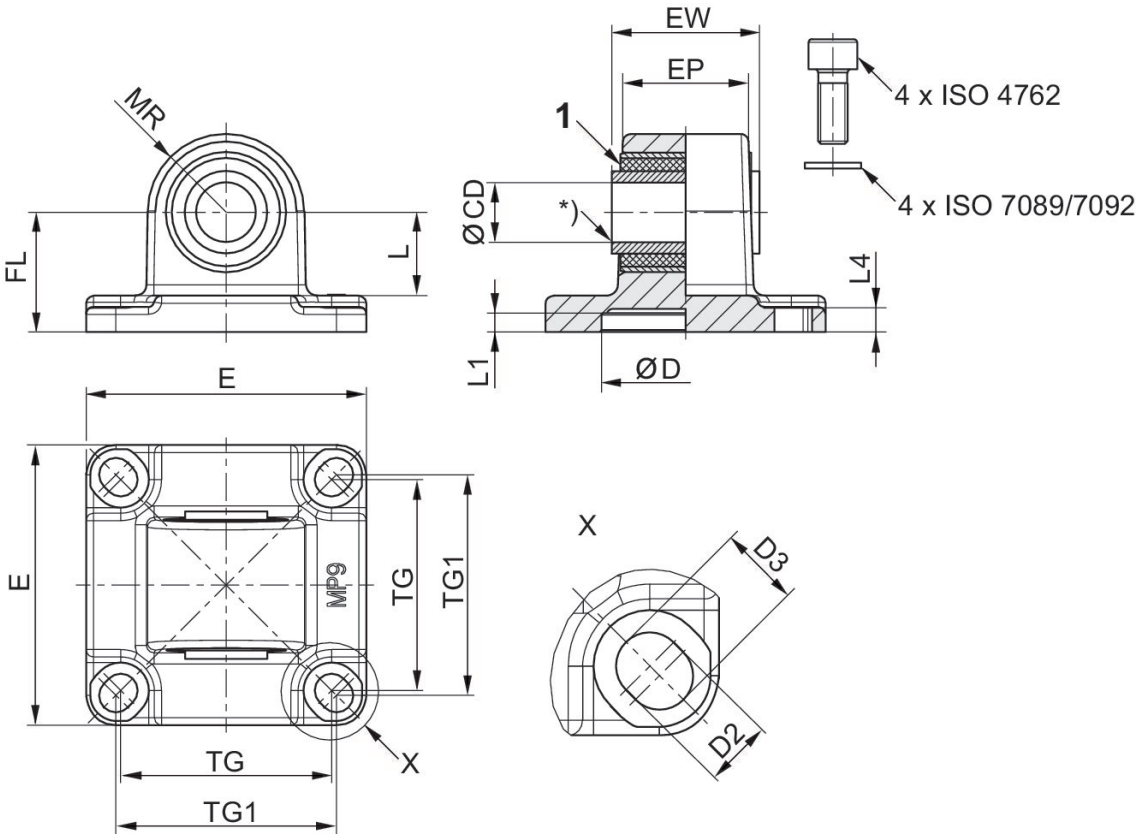

1) ゴム製ブッシュ

ピストン Ø	マテリアル番号	CD H11	CD H9	E	EW	EP	TG	TG1 ±0,2	FL ±0,2	L 1)
25	3683202000	10	-	40	17.5	14,5	26	27	20	14.8

ピストン Ø	マテリアル番号	CD H11	CD H9	E	EW	EP	TG	TG1 ±0,2	FL ±0,2	L 1)
40	3683204000	-	12	53	27	23,5	38	40	25	16.3
63	3683206000	-	16	75	39.5	33.5	56.5	59	32	22.3
100	3683210000	-	20	114	59.5	54	89	90	41	25.8

ピストン Ø	MR	L1	L4	D H11	D2 -0,2	D3 -0,2
25	12,5	3	3	18	5,5	6,2
40	15	5	5.5	35	6.6	8
63	21	5	6.5	45	–	–
100	25	5	10	55	11	11.7

回転ピボットブラケット MT5, MT6, シリーズ CM1

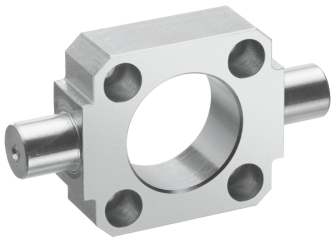

ピストンの直径 [mm]	材質	マテリアル番号
20	球状黒鉛を含む鋳鉄	1825805360
25	球状黒鉛を含む鋳鉄	1825805361
32	球状黒鉛を含む鋳鉄	1827001609
25	アルミニウム	R412026354
40	球状黒鉛を含む鋳鉄	1827001610
50	球状黒鉛を含む鋳鉄	1827001611
63	球状黒鉛を含む鋳鉄	1827002046
80	球状黒鉛を含む鋳鉄	1827001613
100	球状黒鉛を含む鋳鉄	1827001614

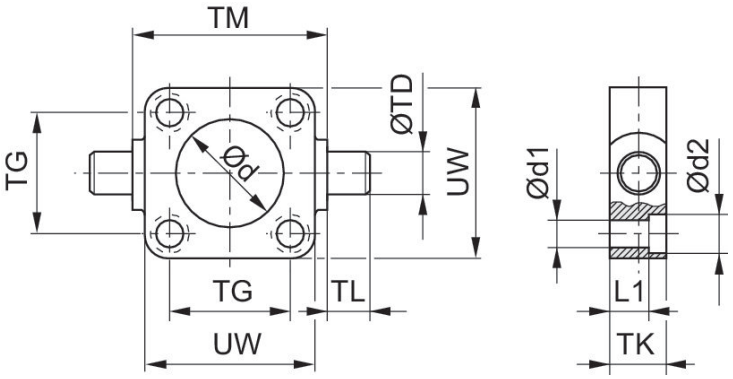

ピストン Ø	マテリアル番号	Ø d H11	Ø d1	Ø d2	L1	TD e9	TG ±0,2	TK	TL h14	TM h14
20	1825805360	18	5.5	10	8	12	22	14	12	38
25	1825805361	22	5.5	10	8	12	26	14	12	42
25	R412026354	24	5.5	10	8	12	26	14	12	42
32	1825805362	32	6.6	10.5	7	12	32	14	12	52
32	1827001609	30	6.6	11	7.5	12	32.5	16	12	50
40	1825805363	46	6.6	11	12	16	42	19	16	63
40	1827001610	35	6.6	11	7.5	16	38	20	16	63
50	1825805364	53	9	14	10	16	50	19	16	75

ピストン　Ø	マテリアル番号	Ø d H11	Ø d1	Ø d2	L1	TD e9	TG ±0,2	TK	TL h14	TM h14
50	1827001611	40	9	15	10	16	46.5	24	16	75
63	1825805365	69	9	15	15	20	62	24	20	90
63	1827002046	45	9	15	10	20	56.5	24	20	90
80	1825805366	87	11	18	13	20	82	24	20	110
80	1827001613	45	11	18	16	20	72	28	20	110
100	1825805367	55	11	18	18	25	103	29	25	132
100	1827001614	55	11	18	25.5	25	89	38	25	132
125	1827001615	60	14	20	34	25	110	46	25	160
160	1827001616	65	18	26	38	32	140	50	32	200
200	1827001617	75	18	26	40	32	175	60	32	250
250	1827001618	90	22	33	57	40	220	70	40	320

ピストン　Ø	UW
20	35
25	39
25	39
32	46
32	48
40	59
40	56
50	69
50	65
63	84
63	75
80	102
80	100
100	125
100	120
125	145
160	184
200	224
250	286

軸受け AT4, シリーズ CM1

ISO 15552

ピストンの直径 [mm]	球面滑り軸受-Ø(直径) [mm]	規格化	材質	マテリアル番号
20, 25, 32	12	ISO 15552	スチール, クロムメッキ	1827001603
40, 50	16	ISO 15552	スチール, クロムメッキ	1827001604
63, 80	20	ISO 15552	スチール, クロムメッキ	1827001605
100, 125	25	ISO 15552	スチール, クロムメッキ	1827001606

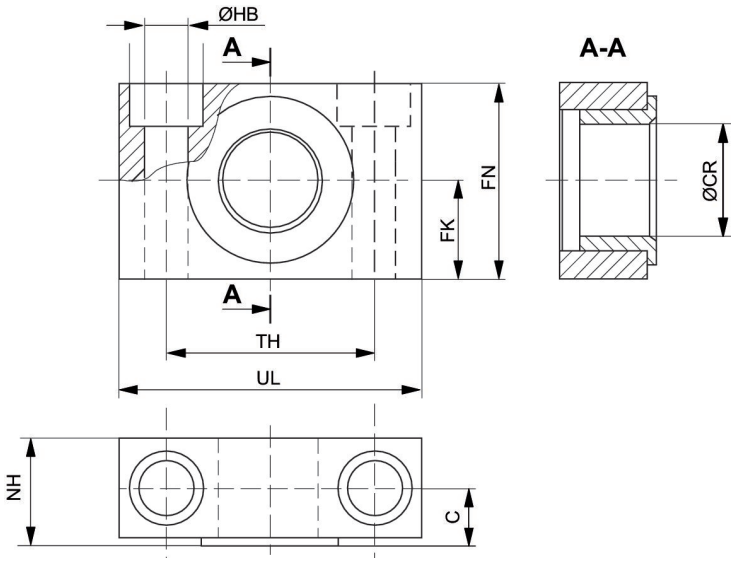

ピストン Ø	マテリアル番号	UL	NH	TH	C	CR H9	HB H13	FN	FK
20, 25, 32	1827001603	46	18	32 ±0,2	10.5	12	6.6	30	15 ±0,1
40, 50	1827001604	55	21	36 ±0,2	12	16	9	36	18 ±0,1
63, 80	1827001605	65	23	42 ±0,2	13	20	11	40	20 ±0,1
100, 125	1827001606	75	28.5	50 ±0,2	16	25	14	50	25 ±0,1
160, 200	1827001607	92	40	60 ±0,3	22.5	32	18	60	30 ±0,2
250	1827001608	140	50	90 ±0,3	27.5	40	22	70	35 ±0,2
320	R412018903	150	60	100	32.5	50	26	80	40

フランジ取付け MF1, MF2, シリーズ CM1

ISO 15552

ピストンの直径 [mm]	規格化	材質	マテリアル番号
32	ISO 15552	スチール, クロムメッキ	1827001277
40	ISO 15552	スチール, クロムメッキ	1827001278
50	ISO 15552	スチール, クロムメッキ	1827001279
63	ISO 15552	スチール, クロムメッキ	1827001499
80	ISO 15552	スチール, クロムメッキ	1827001281
100	ISO 15552	スチール, クロムメッキ	1827001282

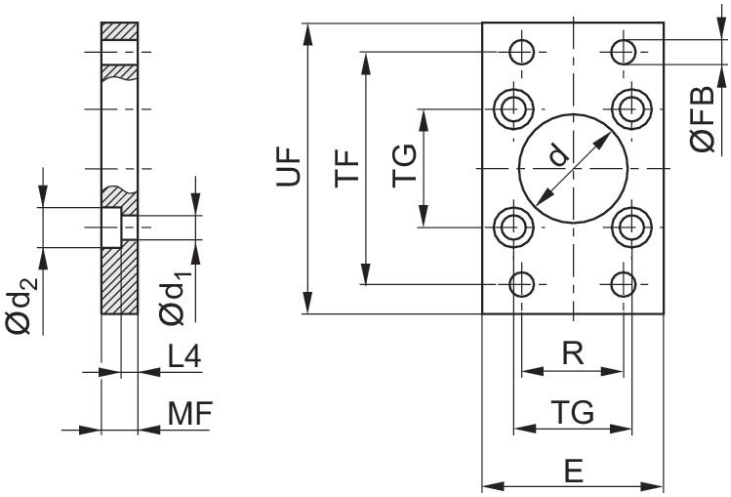

ピストン Ø	マテリアル番号	Ød H11	Ød1	Ød2	E 最大	ØFB	L4	MF	R	TF
32	1827001277	30	6.6	11	50	7	4.5	10	32	64
40	1827001278	35	6.6	11	55	9	4.5	10	36	72
50	1827001279	40	9	15	65	9	6	12	45	90
63	1827001499	45	9	15	75	9	6	12	50	100
80	1827001281	45	11	18	100	12	9	16	63	126
100	1827001282	55	11	18	120	14	9	16	75	150
125	1827004861	60	14	20	140	16	10.5	20	90	180
160	1827001460	65	18	26	180	18	9.5	20	115	230
200	1827001461	75	18	26	220	22	12.5	25	135	270

ピストン Ø	マテリアル番号	Ød H11	Ød1	Ød2	E 最大	ØFB	L4	MF	R	TF
250	1827001462	90	22	33	280	26	10.5	25	165	330
320	5239016012	110	26	40	350	33	15	30	200	270

ピストン Ø	TG	UF
32	32,5 ±0,2	80
40	38 ±0,2	90
50	46,5 ±0,2	110
63	56,5 ±0,2	125
80	72 ±0,2	154
100	89 ±0,2	186
125	110 ±0,3	220
160	140 ±0,3	275
200	175 ±0,3	312
250	220 ±0,3	380
320	270 ±0,3	400

フランジ取付け MF1, MF2, シリーズ CM1

ピストンの直径 [mm]	材質	マテリアル番号
16	スチール, クロムメッキ	1821038241
20	スチール, クロムメッキ	1827002292
25	スチール, クロムメッキ	1827002293

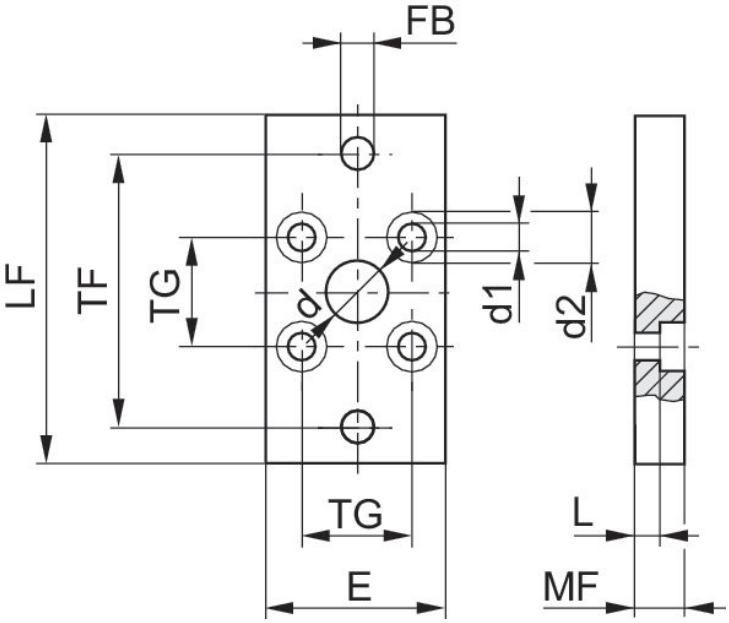

ピストン Ø	マテリアル番号	Ød H11	Ød1	Ød2	E 1)	ØFB	L4	MF	TF	TG
16	1821038241	10	4.5	10	29	5.5	5.6	10	43	18
20	1827002292	12	5.5	10	36	6.6	4.6	10	55	22
25	1827002293	12	5.5	10	40	6.6	4.6	10	60	26

ピストン Ø	UF
16	55
20	70
25	76

1) 最大

フット取付け MS1, シリーズ CM1

ピストンの直径 [mm]	シリーズ用	規格化	材質	マテリアル番号
16	KPZ, CCI		スチール, クロムメッキ	1821332053
20	KPZ, CCI		スチール, クロムメッキ	1827002284
25	KPZ, CCI		スチール, クロムメッキ	1827002285
32	PRA/TRB, CCI, CVI	ISO 15552	スチール, クロムメッキ	1827001271
40	PRA/TRB, CCI, CVI	ISO 15552	スチール, クロムメッキ	1827001272
50	PRA/TRB, CCI, CVI	ISO 15552	スチール, クロムメッキ	1827001273
63	PRA/TRB, CCI, CVI	ISO 15552	スチール, クロムメッキ	1827001498
80	PRA/TRB, CCI, CVI	ISO 15552	スチール, クロムメッキ	1827001275
100	CCI, PRA/TRB, CVI	ISO 15552	スチール, クロムメッキ	1827001276

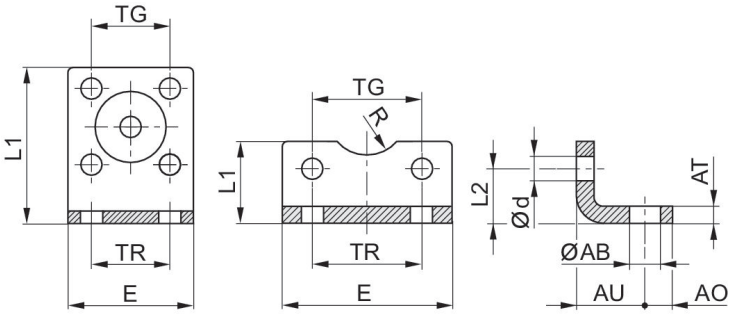

Ø16 **Ø20 - 320**

ピストン Ø	マテリアル番号	ØAB	AO	AT	AU ±0,2	Ød	E	L1	L2	R
16	1821332053	5.5	5	3	13	4.5	29	35.5	13	8
20	1827002284	6.6	6	4	16	5.4	36	22	16	10
25	1827002285	6.6	6	4	16	5.4	40	23	17	11
25	3682202000	7	8	4	22	5.5	40	21	11.5	13.5
32	1827002286	6.6	8	5	18	6.6	50	24	16	–
32	1827001271	7	8	4 ±0,3	24	6.6	48	25	15.5	15
32	3662203000	7	8	5	24	5.5	47	26	16	15
40	1827002287	9	8	5	20	6.6	60	29.5	21.5	–

ピストン Ø	マテリアル番号	ØAB	AO	AT	AU ±0,2	Ød	E	L1	L2	R
40	1827001272	10	10	4 ±0,3	28	6.6	56	26	17	17.5
40	3662204000	9	11	5	31	6.6	56	28	16	20
50	1827002288	9	8	6	24	9	68	30	22	–
50	1827001273	10	11	5 ±0,3	32	9	68	32	21.5	20
50	3662205000	9	12	6	33	6.6	63	35	22	23
63	1827002289	11	12	6	27	9	84	39	28.5	–
63	1827001498	10	13	5 ±0,3	32	9	78	34	21.5	22.5
63	3662206000	9	12	6	36	9	81	40	20.5	23
80	1827002290	11	12	8	30	11	102	36.5	24.5	–
80	1827001275	12	16	6 ±0,5	41	11	98	47	27	22.5
80	3662208000	12	15	8	43	9	95	45	26.5	26
100	1827002291	13.5	12	8	33	11	123	38.5	26.5	–
100	1827001276	14.5	19	6 ±0,5	41	11	117	52	26.5	27.5
100	3662210000	14	17	10	43	11	115	50	26	32
125	1827001310	16.5	20	8 ±1,0	45	13.5	144	69	35	30
160	1827001457	18.5	23	10 ±1,0	60	17.5	185	100	45	32.5
200	1827001458	24	26	12 ±1,0	70	17.5	220	120	47.5	37.5
250	1827001459	28	33	20 ±1,0	75	22	280	135	55	45
320	5239010502	35	45	23 ±1,0	85	26	350	200	65	55

ピストン Ø	TG	TR
16	18 ±0,2	18
20	22 ±0,2	22
25	26 ±0,2	26
25	27	26
32	32	32
32	32,5 ±0,2	32
32	32	32
40	42	42
40	38 ±0,2	36
40	40	36
50	50	50
50	46,5 ±0,2	45
50	46	45
63	62	62
63	56,5 ±0,2	50
63	59	50
80	82	82
80	72 ±0,2	63
80	73	63
100	103	103
100	89 ±0,2	75
100	90	75
125	110 ±0,3	90
160	140 ±0,3	115

ピストン　Ø	TG	TR
200	175 ±0,3	135
250	220 ±0,3	165
320	270 ±0,3	200

ボルト AA4, シリーズ CM1

ピストンの直径 [mm]	材質	表面	マテリアル番号
32	スチール, クロムメッキ	亜鉛めっき	1823120020
40	スチール, クロムメッキ	亜鉛めっき	1823120021
50	スチール, クロムメッキ	亜鉛めっき	1823120022
63	スチール, クロムメッキ	亜鉛めっき	1823120023
80	スチール, クロムメッキ	亜鉛めっき	1823120024
100	スチール, クロムメッキ	亜鉛めっき	1823120025

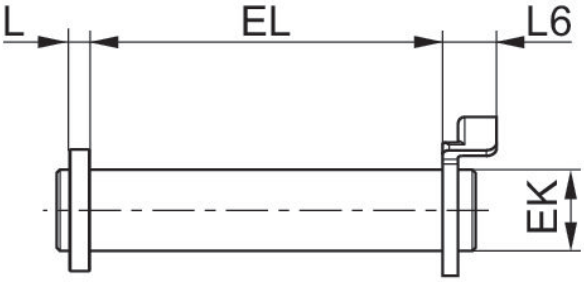

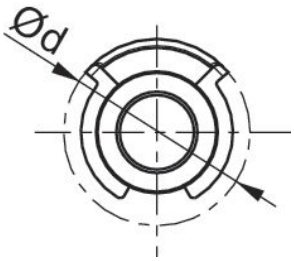

ピストン Ø	マテリアル番号	Ø d 最大	EK e8	EL	L 最大	L6 最大
32	1823120020	20	10	45.2 +0,3	3.5	9
40	1823120021	22	12	52.2 +0,3	4	9
50	1823120022	22	12	60.2 +0,3	4	9
63	1823120023	28	16	70.2 +0,3	4.5	11
80	1823120024	28	16	90.2 +0,3	4.5	11
100	1823120025	38	20	110.2 +0,3	5	11

補正カップリング PM5、シリーズ CM2

スレッドサイズ	材質	マテリアル番号
M6x1	スチール, クロムメッキ	R412026140
M8x1,25	スチール, クロムメッキ	R412026141
M10x1,25	スチール, クロムメッキ	R412026142
M12x1,25	スチール, クロムメッキ	R412026143
M16x1,5	スチール, クロムメッキ	R412026144

寸法

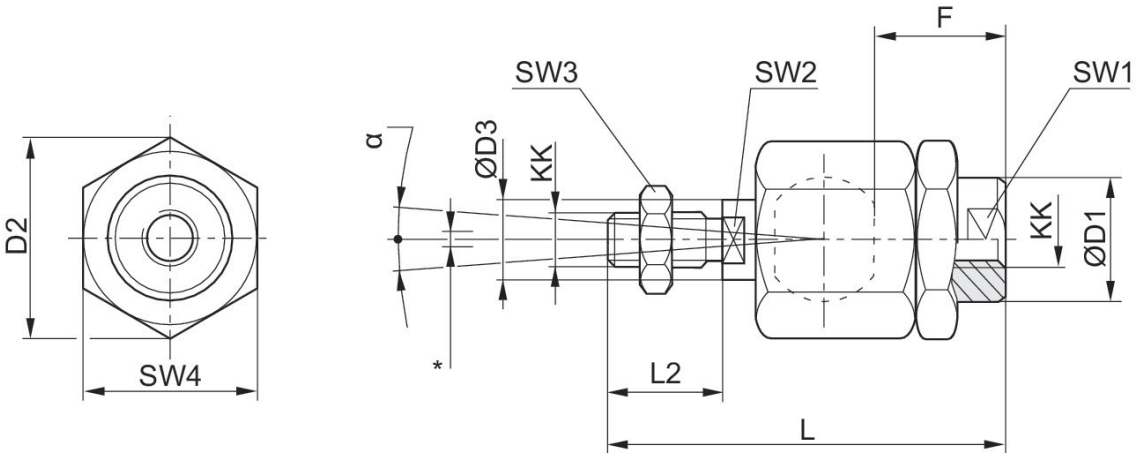

* の半径方向の補正

KK	マテリアル番号	Ø D1	D2	Ø D3	F	L ±2	L2	SW1	SW2	SW3
M4	1826409008	12	13.5	4	13	33	8	12	3.2	7
M5	R412007860	8.5	14.8	6	12	38.5	13.5	7	5	8
M6x1	R412026140	8.5	14.5	6	11	36.5	11	7	5	10
M8x1.25	R412026141	12.5	19	8	21	58	21	11	7	13
M10x1.25	R412026142	22	32	14	23	74.5	23	19	12	17
M12x1.25	R412026143	22	32	14	24	75	24	19	12	19
M16x1.5	R412026144	32	45	22	30	103	30	30	20	24
M20x1.5	R412026145	32	45	22	40	119	40	30	20	30
M27x2	1826409006	62	62	28	48	147	54	32	24	41
M36x2	1826409007	80	80	38	86	241	72	50	36	55

KK	マテリアル番号	Ø D1	D2	Ø D3	F	L ±2	L2	SW1	SW2	SW3
M42x2	R412007729	64	98	42	96	271	82	60	36	65

KK	SW4	α [°]	1)	2)
M4	12	8	0.05-0.2	0-0,5
M5	13	8	0.05-0.2	0-0,5
M6x1	13	6	0.05-0.5	0-1,5
M8x1.25	17	8	0.05-0.5	0-1,5
M10x1.25	30	8	0.05-0.5	0-2
M12x1.25	30	7	0.05-0.5	0-2
M16x1.5	41	6	0.05-0.5	0-2
M20x1.5	41	6	0.05-0.5	0-2
M27x2	55	8	0.05-0.2	0-2
M36x2	75	8	0.05-0.2	0-2
M42x2	85	8	0.05-0.2	0-2

1) 軸遊び
2) ラジアル遊び

補正カップリング PM7、シリーズ CM2

スレッドサイズ	材質	マテリアル番号
M10x1,25	スチール, クロムメッキ	1827001629
M12x1,25	スチール, クロムメッキ	1827001630
M16x1,5	スチール, クロムメッキ	1827001631

寸法

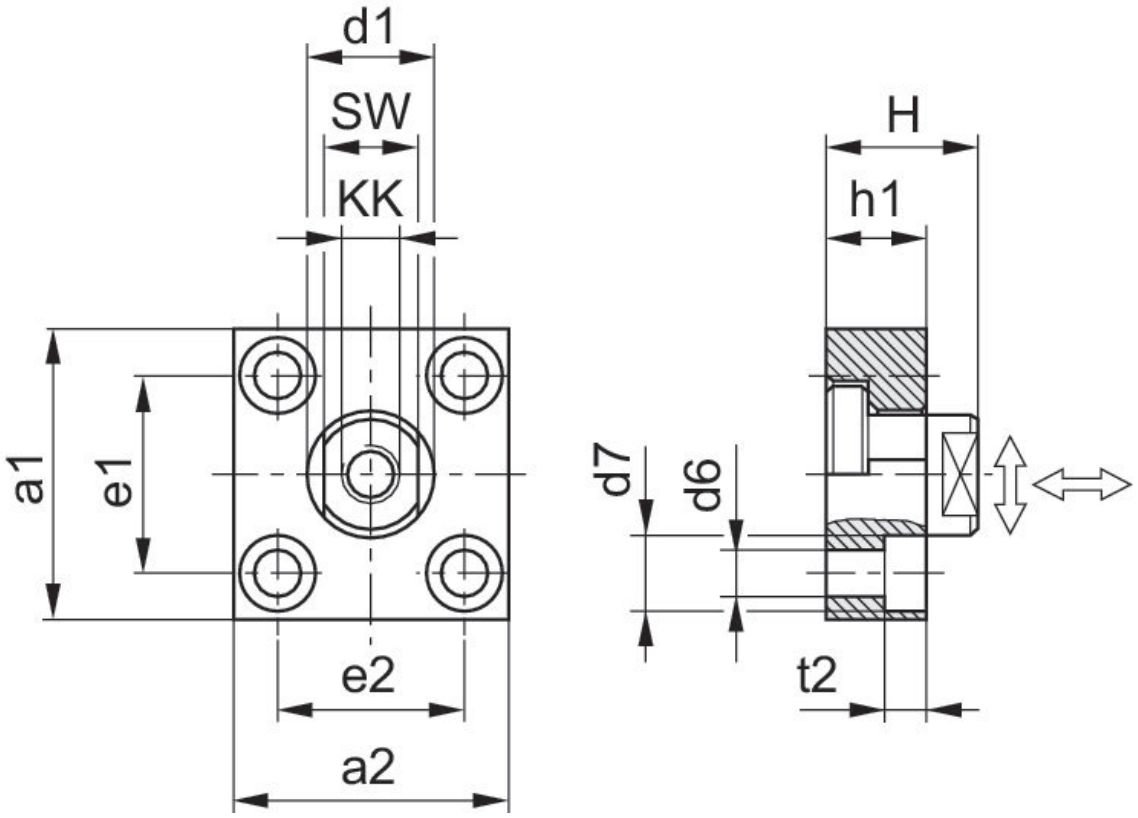

KK	マテリアル番号	a1	a2	d1 h11	d6 H13	d7 H13	e1 H13	e2	h1	t2
M10x1.25	1827001629	60	37	20	6.6	11	36 ±0,15	23 ±0,15	15	7
M12x1.25	1827001630	60	56	25	9	15	42 ±0,2	38 ±0,2	20	9
M16x1.5	1827001631	80	80	30	11	18	58 ±0,2	58 ±0,2	20	11

KK	マテリアル番号	a1	a2	d1 h11	d6 H13	d7 H13	e1 H13	e2	h1	t2
M20x1.5	1827001632	90	90	40	14	20	65 ±0,3	65 ±0,3	20	13
M27x2	1827001633	90	90	40	14	20	65 ±0,3	65 ±0,3	20	13
M36x2	1827001634	125	125	60	18	26	90 ±0,3	90 ±0,3	30	17

KK	H	SW	カップリングピンの最大締め付けトルク ± 5%	軸遊び 最小/最大	ラジアル遊び 最小/最大
M10x1.25	24	17	17 Nm	0,4 - 0,8 mm	1,9 - 2,3 mm
M12x1.25	30	19	29 Nm	0,4 - 0,8 mm	1,9 - 2,3 mm
M16x1.5	32	24	71 Nm	0,4 - 0,8 mm	1,9 - 2,3 mm
M20x1.5	35	36	138 Nm	0,4 - 0,8 mm	1,9 - 2,3 mm
M27x2	35	36	350 Nm	0,4 - 20,31 mm	1,9 - 2,3 mm
M36x2	55	50	1080 Nm	0,4 - 0,95 mm	2,8 - 3,4 mm

ロッドクレビスエンド AP2, シリーズ CM2

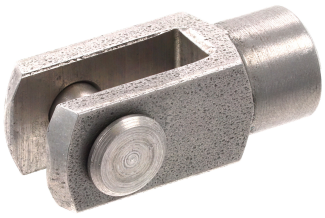

シリーズ用	材質	マテリアル番号
CSL-RD, SSI, ICM	ステンレススチール	3330516000
CCL-IC, CSL-RD, CCI, ICM	ステンレススチール	3330520000
CCL-IS, CCL-IC, CCI, CSL-RD, SSI, ICM, ICS-D2, 167	ステンレススチール	3590502000
CCL-IS, CCL-IC, CCI, SSI, 167, ICS-D2	ステンレススチール	3590504000
CCL-IS, ICS-D2, 167	ステンレススチール	3590505000

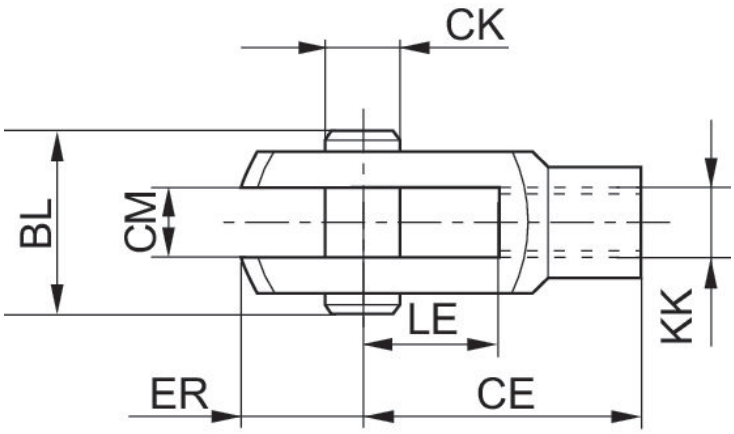

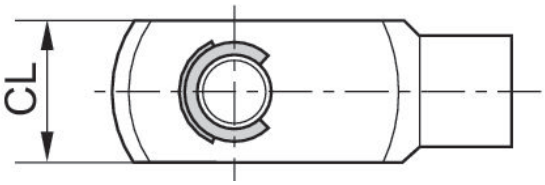

KK	マテリアル番号	CE	CK e8	CL	CM B12	ER	BL	LE
M4	3330510000	16	4	10	5	6	15	8
M6	3330516000	24	6	12	6	7	17	12
M8	3330520000	32	8	16	8	10	22	16
M10x1,25	3590502000	40	10	20	10	12	26	20

KK	マテリアル番号	CE	CK e8	CL	CM B12	ER	BL	LE
M12x1,25	3590504000	48	12	24	12	14	31	24
M16x1,5	3590505000	64	16	32	16	19	39	32
M20x1,5	3590508000	80	20	40	20	20	49	40

ロッドクレビスエンド AP6、シリーズ CM2

シリーズ用	球面滑り軸受-Ø(直径) [mm]	材質	マテリアル番号
CCL-IC, CSL-RD, ICM	6	ステンレススチール	8958209012
CCL-IC, CSL-RD, ICM	8	ステンレススチール	8958209022
CCL-IS, CCL-IC, SSI, CSL-RD, ICM, ICS-D2	10	ステンレススチール	8958209032
CCL-IS, CCL-IC, SSI, ICS-D2	12	ステンレススチール	8958209042
CCL-IS, CCL-IC, SSI, ICS-D2	16	ステンレススチール	8958209052

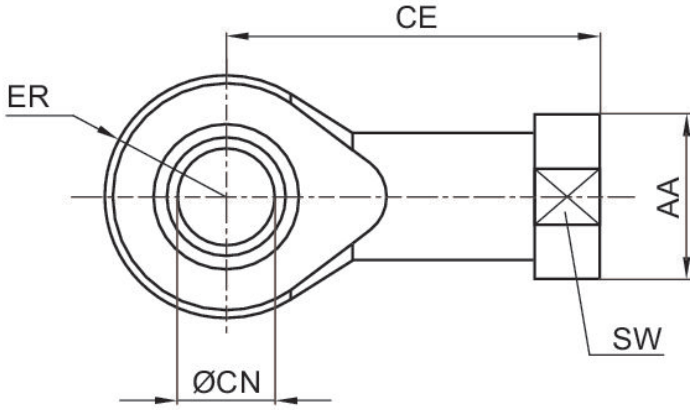

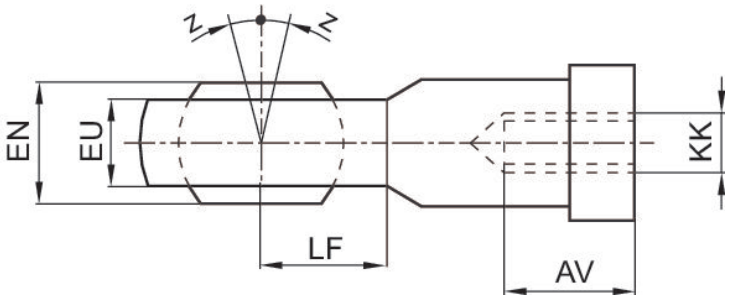

KK	マテリアル番号	AA	AV min.	CE	Ø CN H7	EN –0,1	ER	EU max.	LF	SW
M4	8958209002	11	8	27	5	8	9	6	9	9
M6	8958209012	13	9	30	6	9	10	6,75	10	11
M8	8958209022	16	12	36	8	12	12	9	12	14
M10x1,25	8958209032	19	15	43	10	14	14	10.5	14	17
M12x1,25	8958209042	22	18	50	12	16	16	12	16	19
M16x1,5	8958209052	27	24	64	16	21	21	15	21	22
M20x1,5	8958209062	34	30	77	20	25	25	18	25	30
M27x2	8958209072	50	45	110	30	37	35	25	35	41

KK	Z [°] max.
M4	6,5
M6	6,5
M8	6,5
M10x1,25	6,5
M12x1,25	6,5
M16x1,5	7,5
M20x1,5	7,5
M27x2	7,5

ピストン棒用ナット MR9

スレッドサイズ	材質	マテリアル番号
M6	ステンレススチール	8103190644
M8	ステンレススチール	8103190164
M10x1,25	ステンレススチール	8103190464
M12x1,25	ステンレススチール	3590304000
M16x1,5	ステンレススチール	3590305000

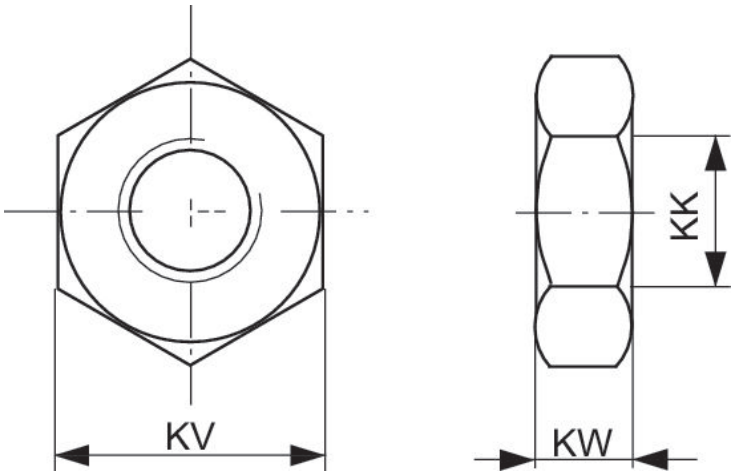

KK	マテリアル番号	KV	KW
M4	1823300033	10	3.2
M6	1823300034	13	4
M8	1823A00021	19	6
M10	8103190344	19	6
M10x1,25	1823300030	24	8
M20x1,5	1823300031	30	10
M27x2	1823A00029	41	13.5
M36x2	8103190414	50	16
M42x2	8103190424	60	21
M6	8103190644	10	3.2
M8	8103190164	13	4

KK	マテリアル番号	KV	KW
M10x1,25	8103190464	17	5
M4	3330310000	7	2.2
M12x1,25	3590304000	19	6
M16x1,5	3590305000	24	8
M20x1,5	3590308000	30	10
M20x1,5	8103040344	30	10
M24x2	8103190394	36	12
M48x2	8103190434	65	25
M10x1,25	2990600303	17	5
M12x1,25	2990600304	19	6
M16x1,5	2990600305	24	8
M20x1,5	2990600308	30	10
M27x2	2990600312	41	13.5
M36x2	2990600316	50	16
M42x2	2990600325	60	21

封ねじ

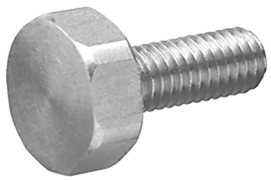

G	納品ユニット [個]	マテリアル番号
M6	4	R402003749
M8	4	R402003750

寸法

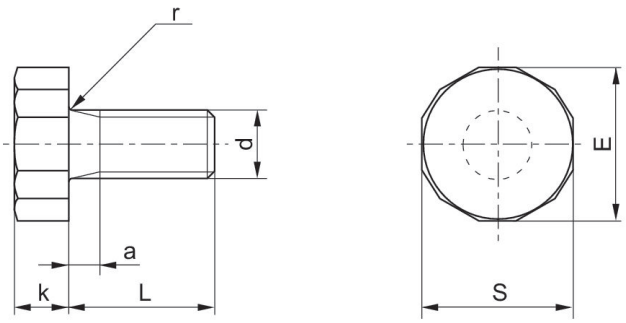

寸法 (mm)

マテリアル番号	a	d	E	k	L	S	r
R412024762	2	M4	9.8	3.9	10	9.8	0.5
R412024763	3	M5	11	4	12	12	0.5
R402003749	3	M6	14	5.3	16	13	0.7
R402003750	3	M8	18	6.4	17	16	0.7

封ねじ

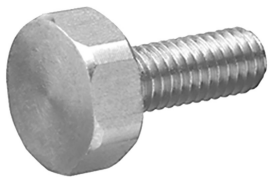

G	納品ユニット [個]	マテリアル番号
M10	4	R402003751
M12	4	R402003752

寸法

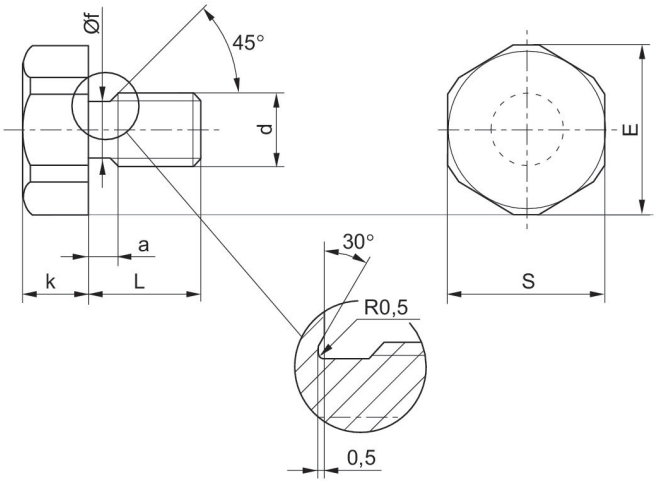

寸法 (mm)

マテリアル番号	a	d	E	k	L	S	r
R402003751	4	M10	24	7,9	8.8	15	21
R402003752	4	M12	30	9,5	11.5	18	27

センサー, シリーズ ST6

CCL-IC
開いているケーブルの端
RoHS
UL (Underwriters Laboratories)
cULus

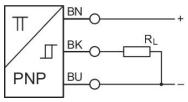

シリーズの直接取付	コンタクトタイプ	ケーブルカバー	ケーブル長さ L [m]	切換電流 DC、最大 [A]	作動電圧 DC、最小 [V DC]	作動電圧 DC、最大 [V DC]	型式	マテリアル番号
CCL-IC	電子的 PNP	ポリウレタン	5	0.13	10	30	耐短絡性	R412025609

寸法

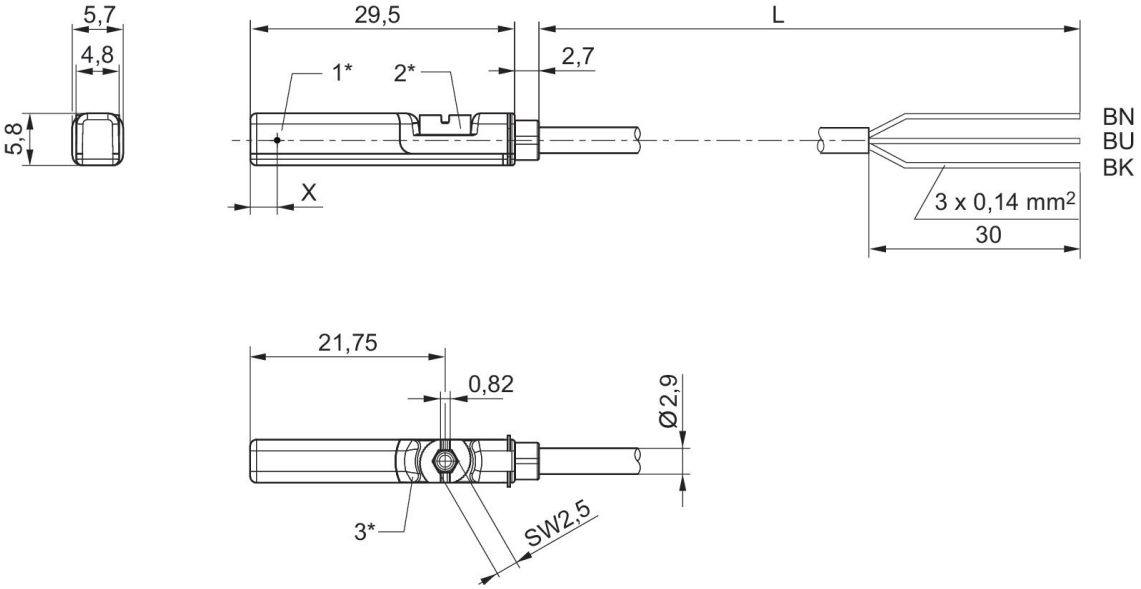

1* = 切換ポイント2* = ロックねじ 3* = LED ウィンドウ、透明
L = ケーブル長さ
BN = 茶 BK = 黒 BU = 青
X = 電子：11.6 mm

R412025609

ピン割り当て M8x1 (3 極)

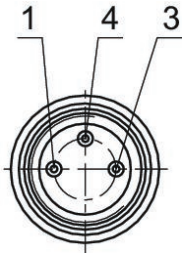

センサー, シリーズ ST6

CCL-IC
開いているケーブルの端
RoHS
UL (Underwriters Laboratories)
cULus

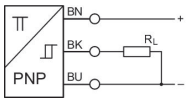

シリーズの直接取付	コンタクトタイプ	ケーブルカバー	ケーブル長さ L [m]	切換電流 DC、最大 [A]	作動電圧 DC、最小 [V DC]	作動電圧 DC、最大 [V DC]	型式	マテリアル番号
CCL-IC	電子的 PNP	ポリウレタン	0.3	0.13	10	30	耐短絡性	R412025610

寸法

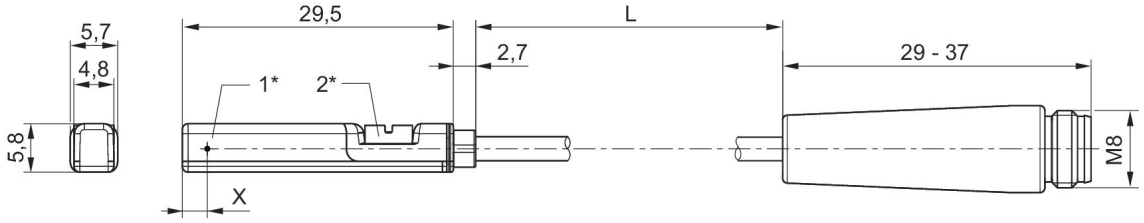

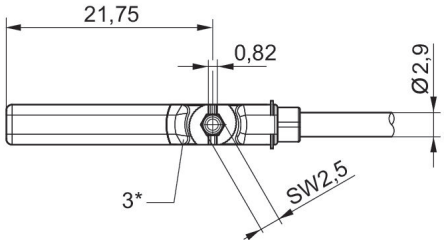

1* = 切換ポイント2* = ロックねじ 3* = LED ウィンドウ、透明
L = ケーブル長さ
X = 電子：11.6 mm
ピン割り当て: 1 = (+) 3 = (-) 4 = (出力)

R412025610

ピン割り当て M8x1 (3 極)

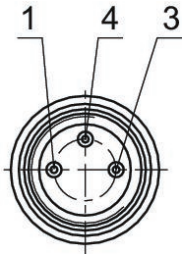

センサー, シリーズ ST6

CCL-IC
開いているケーブルの端
RoHS
UL (Underwriters Laboratories)
cULus

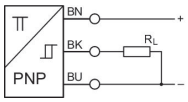

シリーズの直接取付	コンタクトタイプ	ケーブルカバー	ケーブル長さ L [m]	切換電流 DC、最大 [A]	作動電圧 DC、最小 [V DC]	作動電圧 DC、最大 [V DC]	型式	マテリアル番号
CCL-IC	電子的 PNP	ポリウレタン	0.3	0.13	10	30	耐短絡性	R412025611

寸法

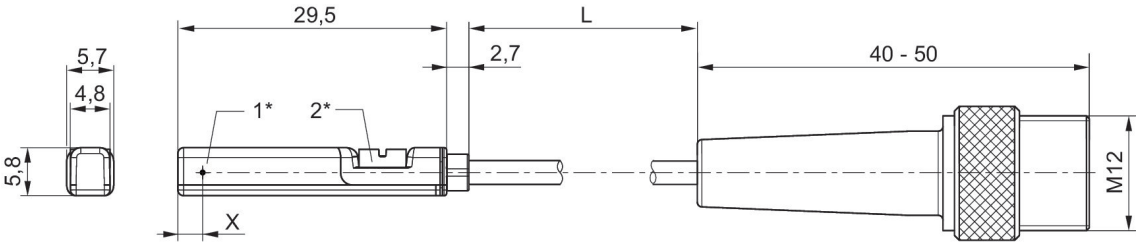

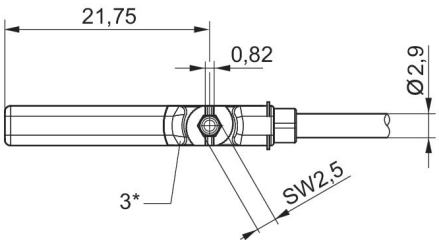

1* = 切換ポイント2* = ロックねじ 3* = LED ウィンドウ、透明
L = ケーブル長さ
X = PNP: 11,6 mm
ピン割り当て: 1 = (+) 3 = (-) 4 = (出力)

R412025611

ピン割り当て M8x1 (3 極)

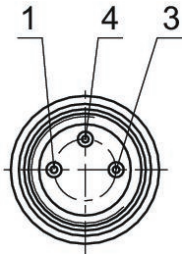

センサー取付け, シリーズ CB1

ST6

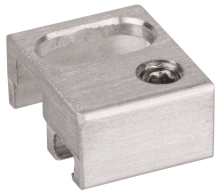

材質	マテリアル番号
アルミニウム	R412025944

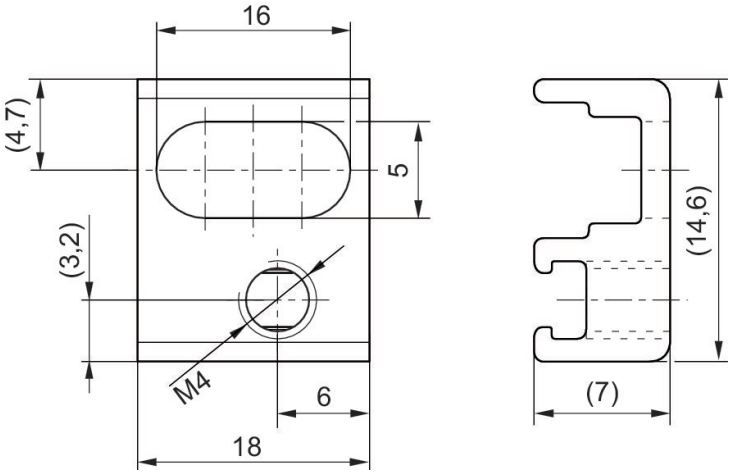

丸型差込みコネクタ, シリーズ CON-RD

ソケット
M8x1
3極

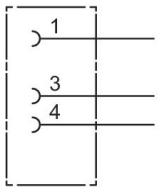

作動電圧	コンタクト割り当て	コーディング	シールディング	接続タイプ	電流、最大 [A]	接続可能なケーブル直径 最小 [mm]	接続可能なケーブル直径 最大 [mm]	最少周囲温度 [°C]	最高周囲温度 [°C]	マテリアル番号
48 V AC/DC	3極	A - コード化	非シールド	はんだ付け	4	3.5	5	-25	80	1834484173

寸法

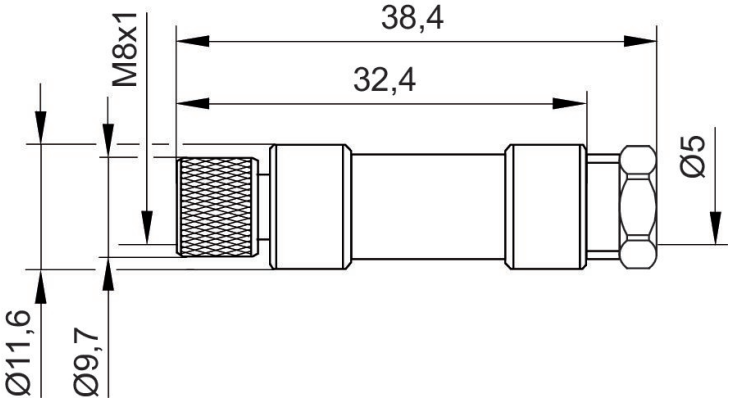

1834484173

ピン割り当て、ソケット

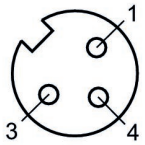

丸型差込みコネクタ, シリーズ CON-RD

ソケット
M8x1
3極

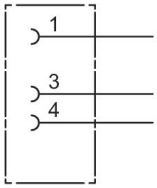

作動電圧	コンタクト割り当て	コーディング	シールディング	接続タイプ	電流、最大 [A]	接続可能なケーブル直径 最小 [mm]	接続可能なケーブル直径 最大 [mm]	最少周囲温度 [°C]	最高周囲温度 [°C]	マテリアル番号
48 V AC/DC	3極	A - コード化	非シールド	はんだ付け	4	3.5	5	-40	85	1834484174

寸法 (mm)

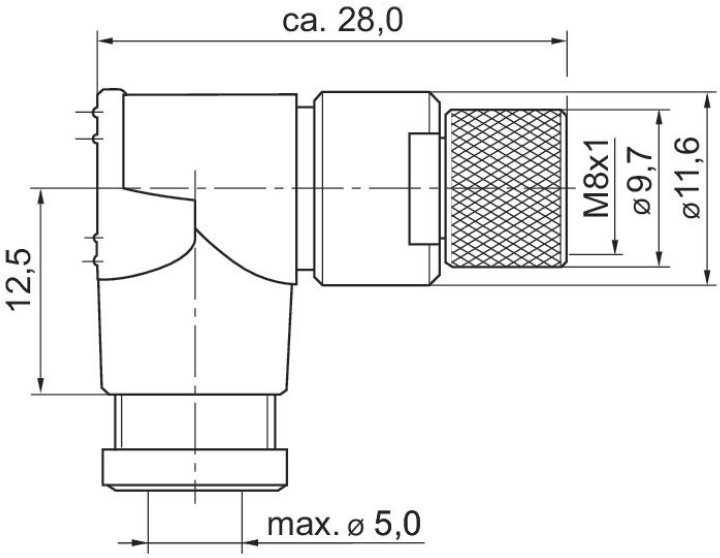

1834484174

ピン割り当て、ソケット

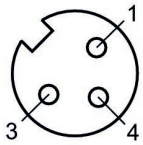

丸型差込みコネクタ, シリーズ CON-RD

ソケット
M8x1
3極

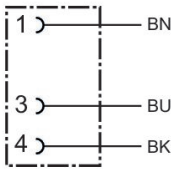

作動電圧	電流 [A]	シールディング	電気接続 1, タイプ	電気接続 1, スレッドサイズ	電気接続 1, コーディング	電気接続 2, タイプ	ケーブル長さ [m]	ケーブル-Ø [mm]	導体横断面 [mm²]	最少周囲温度 [°C]	最高周囲温度 [°C]	マテリアル番号
48 V AC/DC	4	非シールド	ソケット	M8x1	A - コード化	開いているケーブルの端	3	4.5	0.24	-25	85	1834484166
48 V AC/DC	4	非シールド	ソケット	M8x1	A - コード化	開いているケーブルの端	5	4.5	0.24	-25	85	1834484168
48 V AC/DC	4	非シールド	ソケット	M8x1	A - コード化	開いているケーブルの端	10	4.5	0.24	-25	85	1834484247

寸法

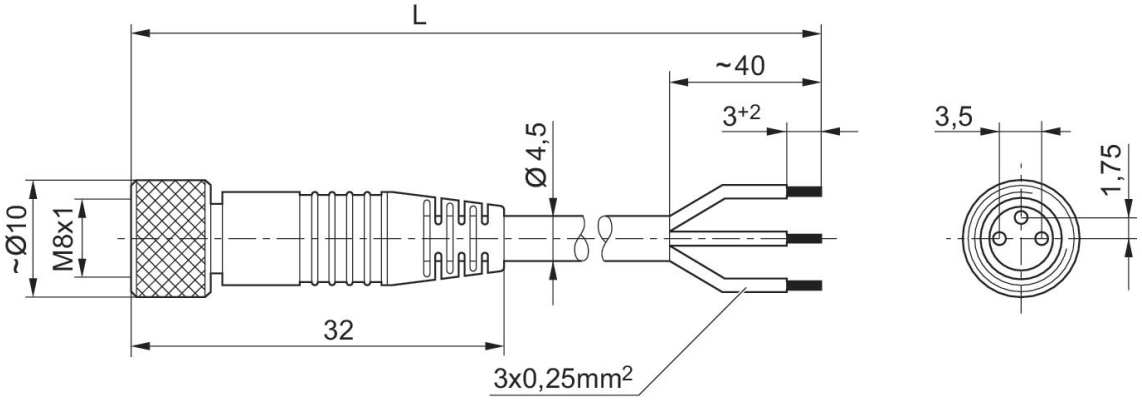

L = 長さ

1834484166, 1834484168, 1834484247

ピン割り当て、ソケット

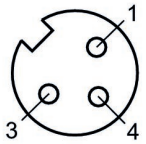

(1) BN=茶 (3) BU=青 (4) BK=黒

丸型差込みコネクタ, シリーズ CON-RD

ソケット
M8x1
3極

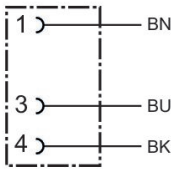

作動電圧	電流 [A]	シールディング	電気接続 1, タイプ	電気接続 1, スレッドサイズ	電気接続 1, コーディング	電気接続 2, タイプ	ケーブル長さ [m]	ケーブル-Ø [mm]	導体横断面 [mm²]	最少周囲温度 [°C]	最高周囲温度 [°C]	マテリアル番号
48 V AC/DC	4	非シールド	ソケット	M8x1	A - コード化	開いているケーブルの端	3	4.5	0.24	-40	85	1834484167
48 V AC/DC	4	非シールド	ソケット	M8x1	A - コード化	開いているケーブルの端	5	4.5	0.24	-40	85	1834484169
48 V AC/DC	4	非シールド	ソケット	M8x1	A - コード化	開いているケーブルの端	10	4.5	0.24	-40	85	1834484248

寸法

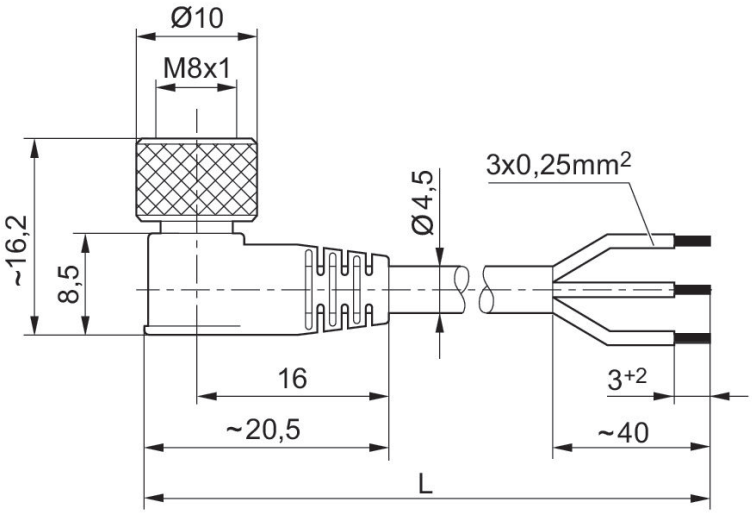

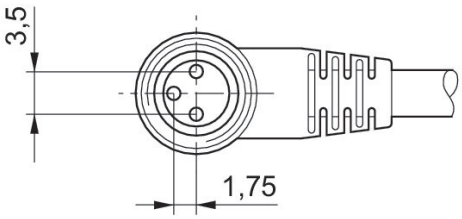

L = 長さ

1834484167, 1834484169, 1834484248

ピン割り当て、ソケット

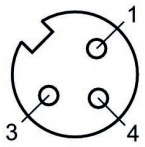

(1) BN=茶 (3) BU=青 (4) BK=黒

消音器、シリーズ SI1

雄ねじ
ステンレススチール

圧縮空気ポート	音圧ペーゲル [dB]	定格吐出 [l/min]	納品ユニット [個]	重量 [kg]	マテリアル番号
M5	68		10	0.006	R412010686
G 1/8	73	1218	10	0.01	R412010687

寸法

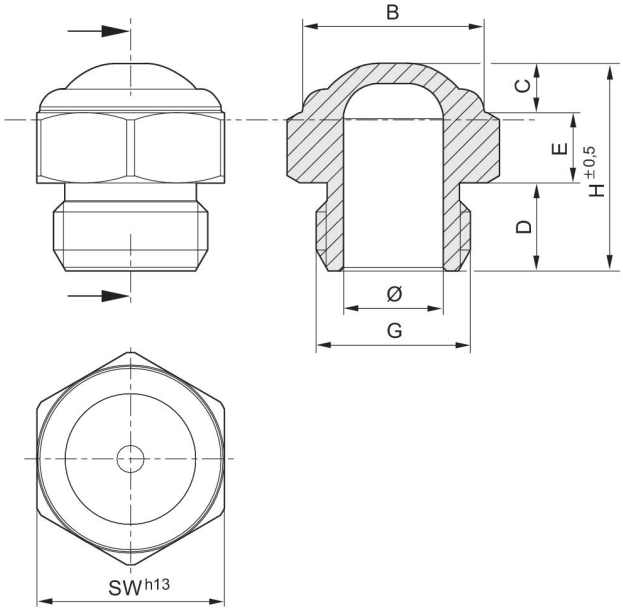

マテリアル番号	ポート G	Ø	B	D	E	H	SW
R412010686	M5	2.5	6.5	4	3	8	8
R412010687	G 1/8	6	11	6	4	15	13
R412007817	G 1/4	8.5	12	8	5	18	16

消音器、シリーズ SI1

雄ねじ
ステンレススチール

圧縮空気ポート	音圧ペーゲル [dB]	定格吐出 [l/min]	納品ユニット [個]	重量 [kg]	マテリアル番号
M5	85	73	1	0.003	R412010090
G 1/8	90	1312	1	0.011	R412010081

寸法

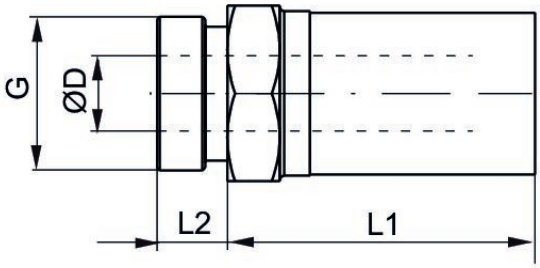

マテリアル番号	ポート G	SW	Ø D	L1	L2
R412010090	M5	8	3.1	10.5	3.5
R412010081	G 1/8	13	6.6	20	6
R412010082	G 1/4	16	8.6	29.5	7.5
R412010083	G 3/8	19	12.1	33.5	7.5
R412010084	G 1/2	24	15.3	39.5	9.5
R412010085	G 3/4	30	19.3	45	10
R412010086	G 1	36	25.5	49.5	11.5

Efficient pneumatic solutions, our program: cylinders and drives, valves and valve systems, air supply management

Visit us: **Emerson.com/Aventics**
Your local contact: **Emerson.com/contactus**

Emerson.com
Facebook.com/EmersonAutomationSolutions
LinkedIn.com/company/Emerson-Automation-Solutions
Twitter.com/EMR_Automation

An example configuration is depicted on the title page. The delivered product may thus vary from that in the illustration. Subject to change. This Document, as well as the data, specifications and other information set forth in it, are the exclusive property of AVENTICS GmbH. It may not be reproduced or given to third parties without its consent. Only use the AVENTICS products shown in industrial applications. Read the product documentation completely and carefully before using the product. Observe the applicable regulations and laws of the respective country. When integrating the product into applications, note the system manufacturer's specifications for safe use of the product. The data specified only serve todescribe the product. No statements concerning a certain condition or suitability for a certain application can be derived from our information. The information given does not release the user from the obligation of own judgment and verification. It must be remembered that the products are subject to a natural process of wear and aging.

The Emerson logo is a trademark and service mark of Emerson Electric Co. Brand logotype are registered trademarks of one of the Emerson family of companies. All other marks are the property of their respective owners. © 2019 Emerson Electric Co. All rights reserved.

EMERSON™

CONSIDER IT SOLVED™