Serie FSR

AVENTICS™

Ventosa piatta serie FSR AVENTICS

EMERSON™

Serie FSR

Le ventose piatte di forma tonda della serie FSR AVENTICS in qualità di pinze universali rappresentano la giusta scelta per diverse applicazioni standard con pezzi piani e piatti. Sono disponibili in un'ampia gamma di misure fino a diametri di 300 mm.

- Resistente al calore

Panoramica sul prodotto

Ventosa piatta

Ventosa piatta, Serie FSR..... 4
Ventosa piatta, Serie FSR..... 8
resistente al calore fino a 130 °C
Ventosa piatta, Serie FSR..... 12
resistente al calore fino a 170 °C

Ventosa piatta, Serie FSR

Tipo di raccordo aria compressa: Filettatura interna
Temperatura ambiente min.: -10 °C
Temperatura ambiente max.: 70 °C

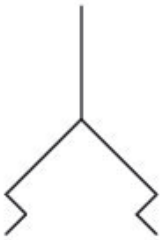

Raccordo aria compressa	Diametro esterno [mm]	Forza di bloccaggio [N]	Volume [cm³]	Peso [kg]	Codice
M5	30	16	2.5	0.01	7320300000
G 1/8	50	64	8	0.02	7320500000
G 1/4	75	160	28	0.03	7320750000
G 3/8	100	304	56	0.07	7321000000
G 1/2	150	608	160	0.21	7321500000
G 3/4	225	1480	500	0.75	7322250000
G 1	300	2560	1250	1.8	7323000000

Dimensioni

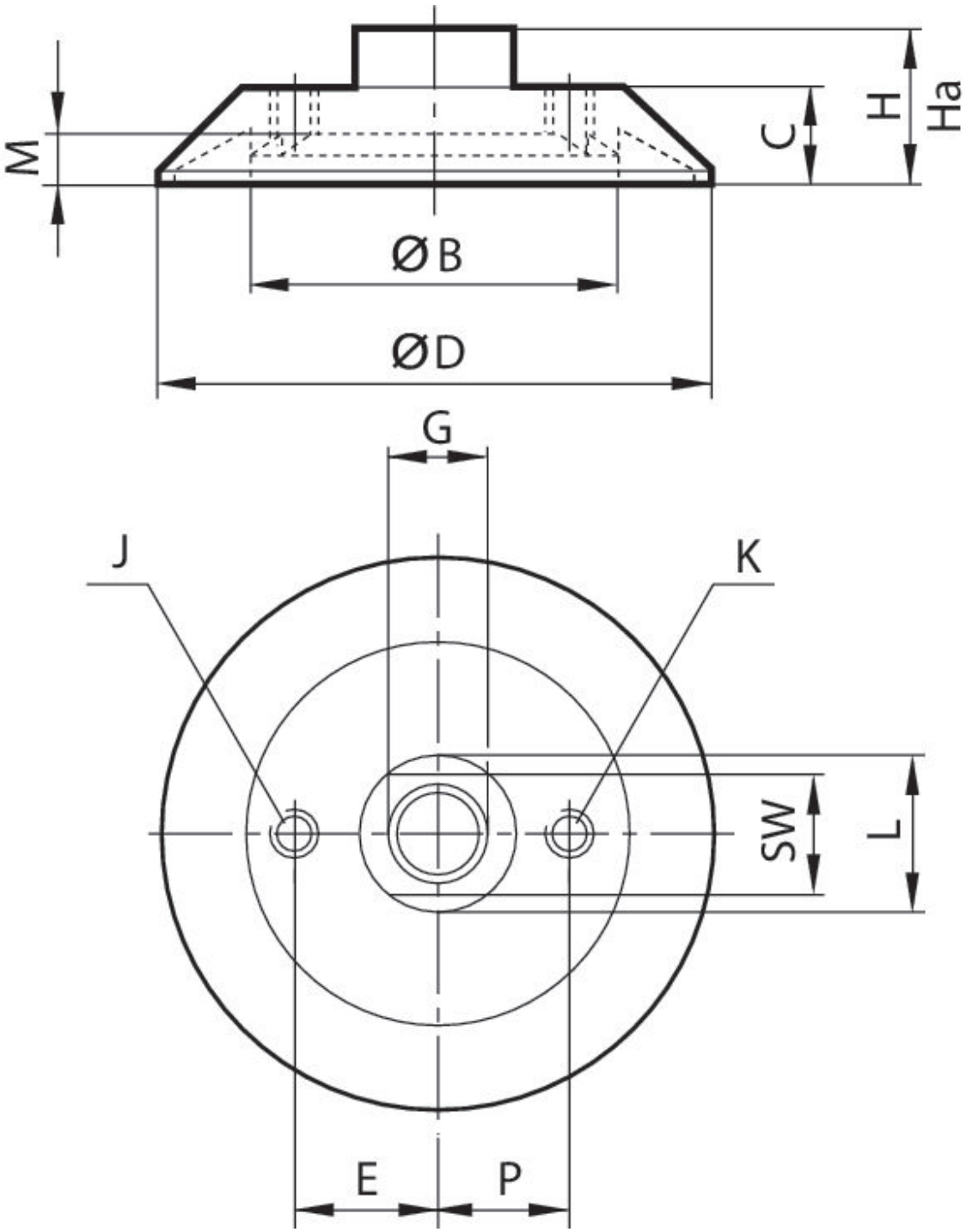

Informazioni tecniche

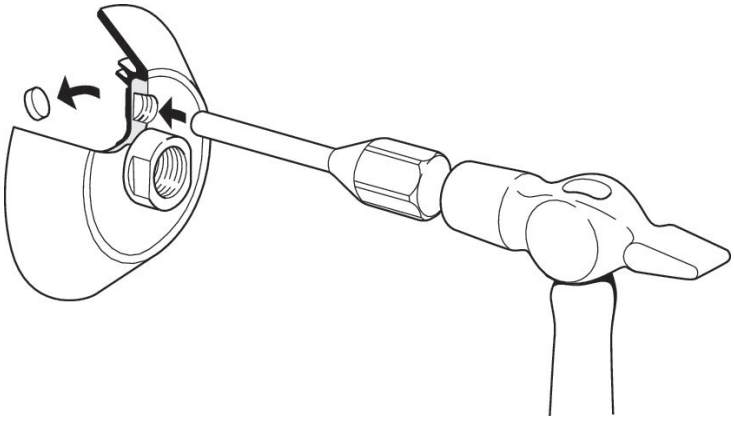

Al raccordo filettato delle ventose con Ø 100, 150, 225 e 300 può essere collegata una valvola di scarico. In questo caso è necessario estrarre il tappo con un martello e uno spinotto.

Codice	ØD	G	Ø B	C	E	H	Ha*)	J	K
7320300000	30	M5	13	10	–	17	14.5	–	–
7320500000	50	G 1/8	31	11	–	18	13.5	–	–
7320750000	75	G 1/4	49	14	–	22	16.5	–	–
7321000000	100	G 3/8	65.5	18	–	28	21	–	G 1/8
7321500000	150	G 1/2	96	26	–	42	33	–	G 1/8
7322250000	225	G 3/4	149	34	–	54	43	–	G 1/8
7323000000	300	G 1	200	44	70	70	55	G 1/2	G 1/8

Codice	L	M	P	SW
7320300000	10	3.5	–	8
7320500000	18	5.5	–	14
7320750000	22	7	–	17
7321000000	24	8.5	20	21
7321500000	35	12	30	27
7322250000	50	14	50	41
7323000000	56	19	60	46

*) altezza per il funzionamento con il vuoto

Curvatura max. dell'oggetto R min

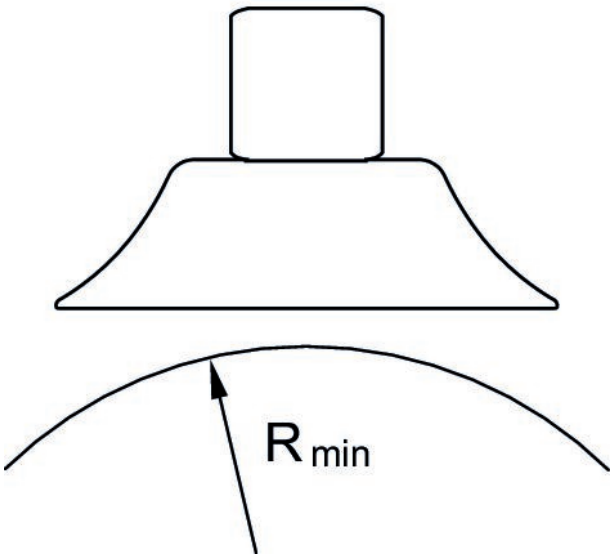

Ventosa piatta, Serie FSR

Tipo di raccordo aria compressa: Filettatura interna
Resistenza alla temperatura: resistente al calore fino a 130 °C
Temperatura ambiente min.: -20 °C
Temperatura ambiente max.: 130 °C

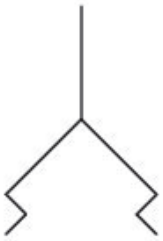

Raccordo aria compressa	Diametro esterno [mm]	Forza di bloccaggio [N]	Volume [cm³]	Peso [kg]	Codice
M5	30	16	2.5	0.01	7320302000
G 1/8	50	64	8	0.02	7320502000
G 1/4	75	160	28	0.03	7320752000
G 3/8	100	304	56	0.07	7321002000
G 1/2	150	608	160	0.21	7321502000

Dimensioni

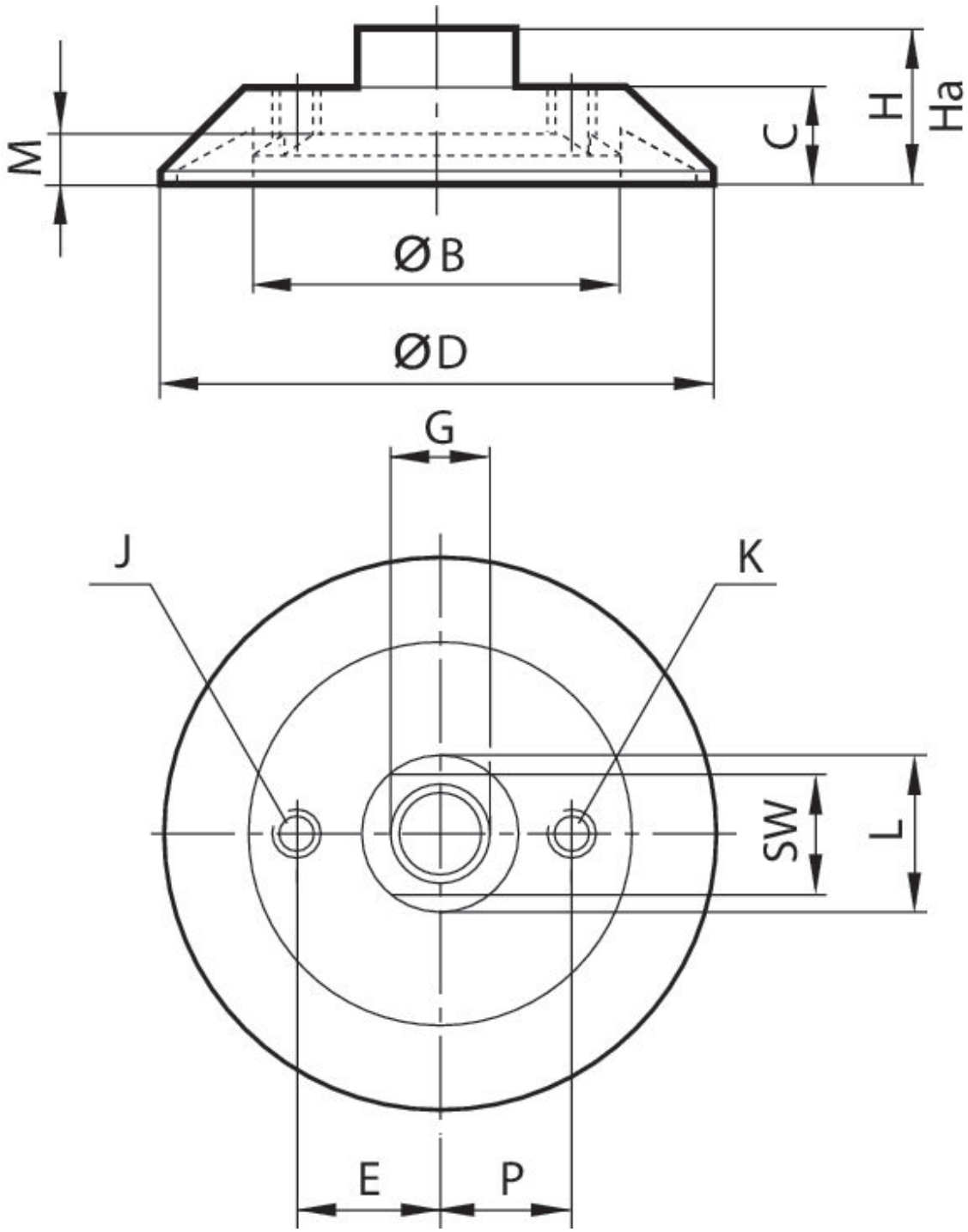

Informazioni tecniche

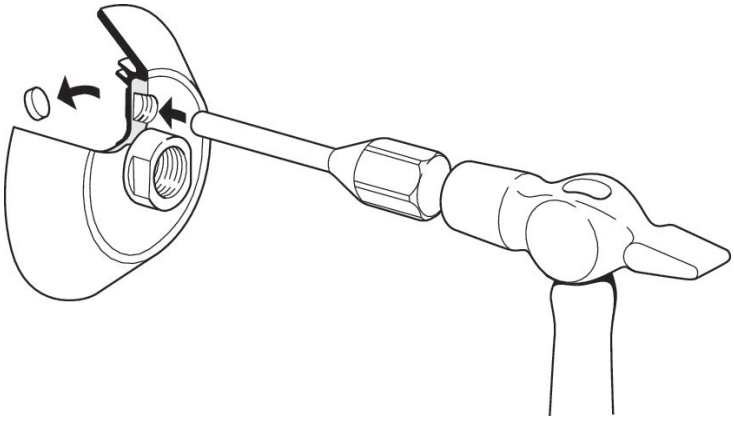

Al raccordo filettato delle ventose con Ø 100, 150, 225 e 300 può essere collegata una valvola di scarico. In questo caso è necessario estrarre il tappo con un martello e uno spinotto.

Codice	ØD	G	Ø B	C	E	H	Ha*)	J	K
7320302000	30	M5	13	10	–	17	14.5	–	–
7320502000	50	G 1/8	31	11	–	18	13.5	–	–
7320752000	75	G 1/4	49	14	–	22	16.5	–	–
7321002000	100	G 3/8	65.5	18	–	28	21	–	G 1/8
7321502000	150	G 1/2	96	26	–	42	33	–	G 1/8

Codice	L	M	P	SW
7320302000	10	3.5	–	8
7320502000	18	5.5	–	14
7320752000	22	7	–	17
7321002000	24	8.5	20	21
7321502000	35	12	30	27

*) altezza per il funzionamento con il vuoto

Curvatura max. dell'oggetto R min

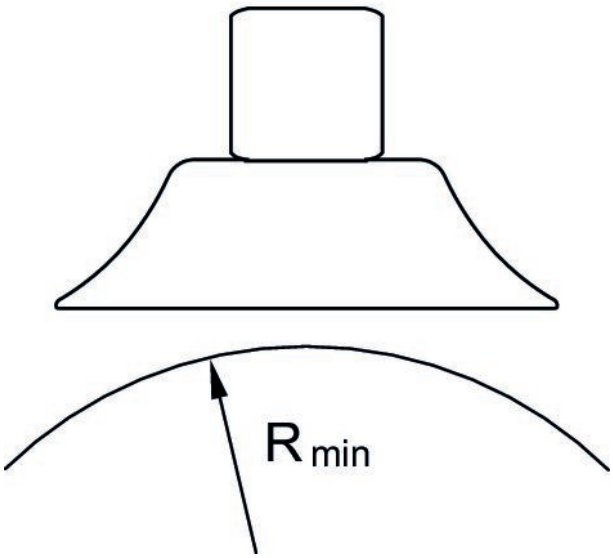

Ventosa piatta, Serie FSR

Tipo di raccordo aria compressa: Filettatura interna
Resistenza alla temperatura: resistente al calore fino a 170 °C
Temperatura ambiente min.: -20 °C
Temperatura ambiente max.: 170 °C

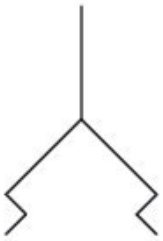

Raccordo aria compressa	Diametro esterno [mm]	Forza di bloccaggio [N]	Volume [cm³]	Peso [kg]	Codice
M5	30	16	2.5	0.01	7320301000
G 1/8	50	64	8	0.02	7320501000
G 1/4	75	160	28	0.03	7320751000
G 3/8	100	304	56	0.07	7321001000
G 1/2	150	608	160	0.21	7321501000
G 3/4	225	1480	500	0.75	7322251000
G 1	300	2560	1250	1.8	7323001000

Dimensioni

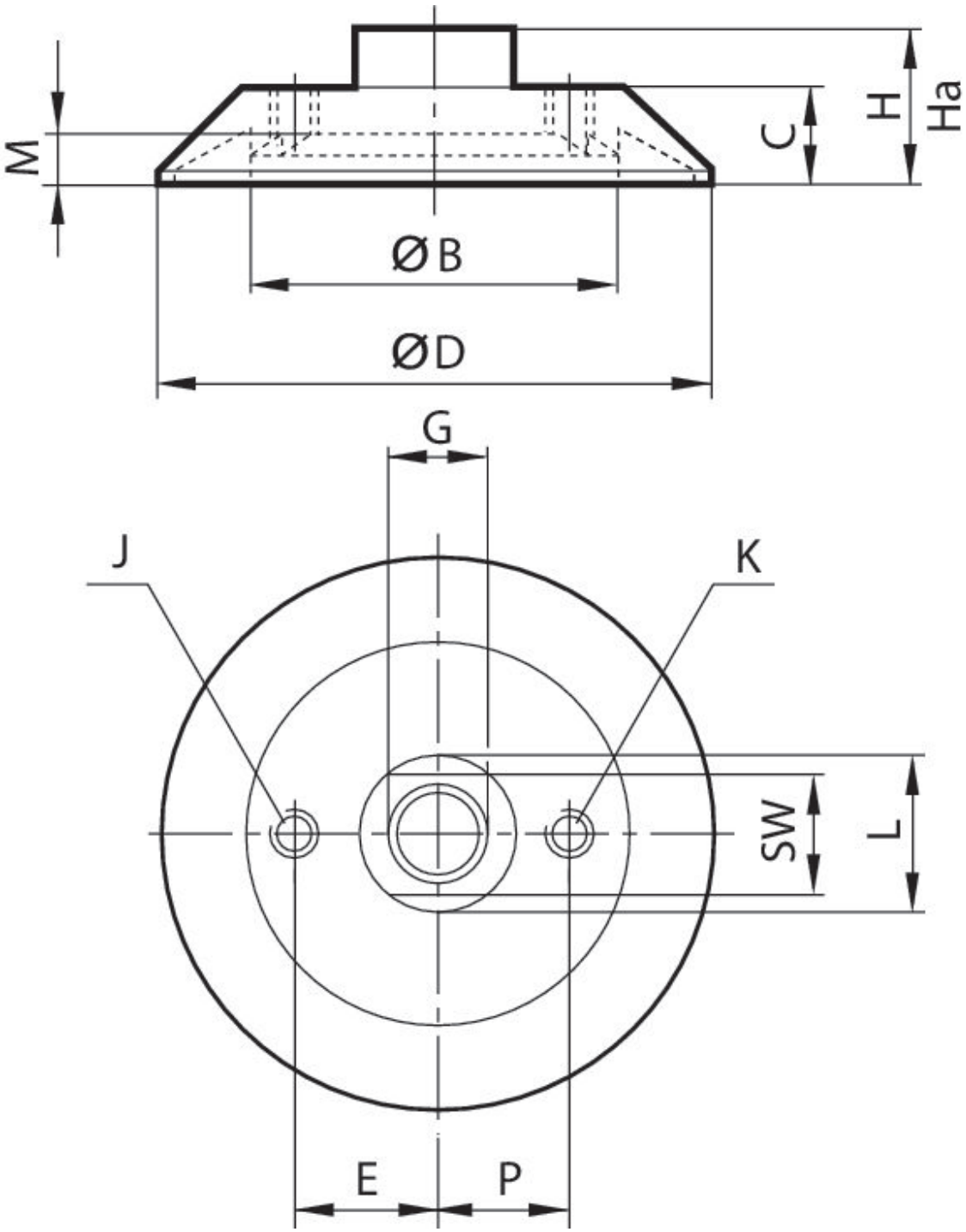

Informazioni tecniche

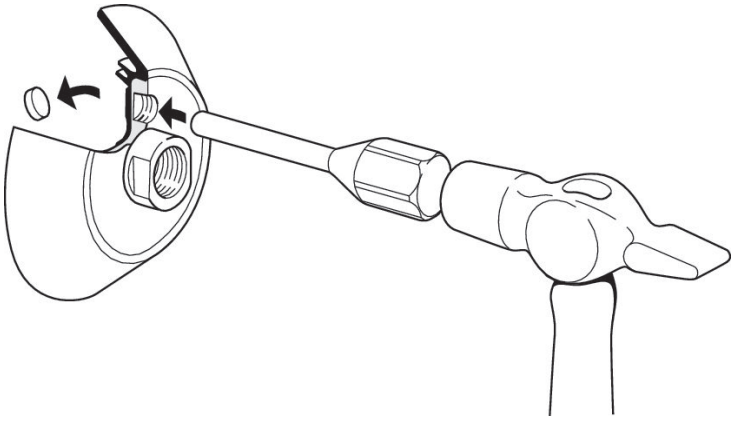

Al raccordo filettato delle ventose con Ø 100, 150, 225 e 300 può essere collegata una valvola di scarico. In questo caso è necessario estrarre il tappo con un martello e uno spinotto.

Codice	ØD	G	Ø B	C	E	H	Ha*)	J	K
7320301000	30	M5	13	10	–	17	14.5	–	–
7320501000	50	G 1/8	31	11	–	18	13.5	–	–
7320751000	75	G 1/4	49	14	–	22	16.5	–	–
7321001000	100	G 3/8	65.5	18	–	28	21	–	G 1/8
7321501000	150	G 1/2	96	26	–	42	33	–	G 1/8
7322251000	225	G 3/4	149	34	–	54	43	–	G 1/8
7323001000	300	G 1	200	44	70	70	55	G 1/2	G 1/8

Codice	L	M	P	SW
7320301000	10	3.5	–	8
7320501000	18	5.5	–	14
7320751000	22	7	–	17
7321001000	24	8.5	20	21
7321501000	35	12	30	27
7322251000	50	14	50	41
7323001000	56	19	60	46

*) altezza per il funzionamento con il vuoto

Curvatura max. dell'oggetto R min

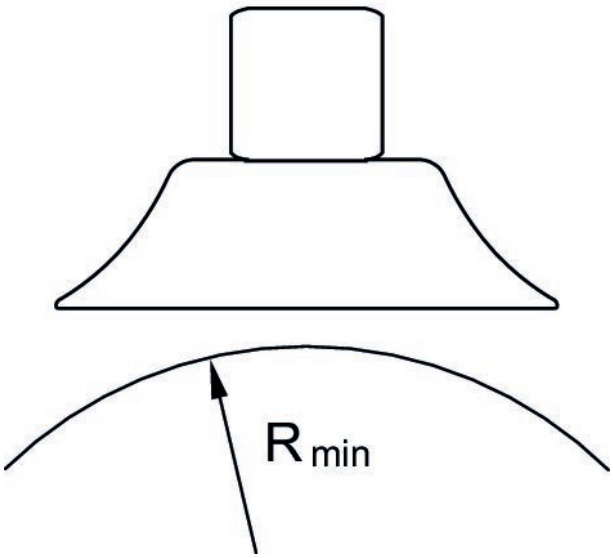

Efficient pneumatic solutions, our program: cylinders and drives, valves and valve systems, air supply management, proportional pressure control valves

Visit us: **www.Emerson.com/aventics**
Your local contact: **Emerson.com/contactus**

Emerson.com
Facebook.com/EmersonAutomationSolutions
LinkedIn.com/company/Emerson-Automation-Solutions
Twitter.com/EMR_Automation

The Emerson logo is a trademark and service mark of Emerson Electric Co. AVENTICS is a registered trademark of one of the Emerson family of companies. All other trademarks are the property of their respective owners. © 2020 Emerson Electric Co. All rights reserved.

EMERSON.

CONSIDER IT SOLVED™