Serie FSR

AVENTICS™

AVENTICS Flachsauggreifer der Baureihe FSR

EMERSON™

Serie FSR

Die runden Flachsauggreifer der AVENTICS Baureihe FSR sind als universelle Greifer die richtige Wahl für viele Standardanwendungen mit ebenen, flachen Werkstücken. Die Greifer sind in einem breiten Größenspektrum bis 300 mm Durchmesser verfügbar.

- wärmebeständig

Produktübersicht

Seite

Flach-Sauggreifer
Flach-Sauggreifer, Serie FSR..... 4
Flach-Sauggreifer, Serie FSR..... 8
wärmebeständig bis 130 °C
Flach-Sauggreifer, Serie FSR..... 12
wärmebeständig bis 170 °C

Flach-Sauggreifer, Serie FSR

Typ Druckluftanschluss: Innengewinde
Umgebungstemperatur min.: -10 °C
Umgebungstemperatur max.: 70 °C

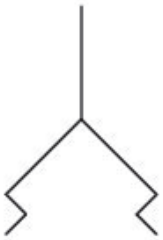

Druckluft-anschluss	Außendurch-messer [mm]	Haltekraft [N]	Volumen [cm³]	Gewicht [kg]	Materialnummer
M5	30	16	2.5	0.01	7320300000
G 1/8	50	64	8	0.02	7320500000
G 1/4	75	160	28	0.03	7320750000
G 3/8	100	304	56	0.07	7321000000
G 1/2	150	608	160	0.21	7321500000
G 3/4	225	1480	500	0.75	7322250000
G 1	300	2560	1250	1.8	7323000000

Abmessungen

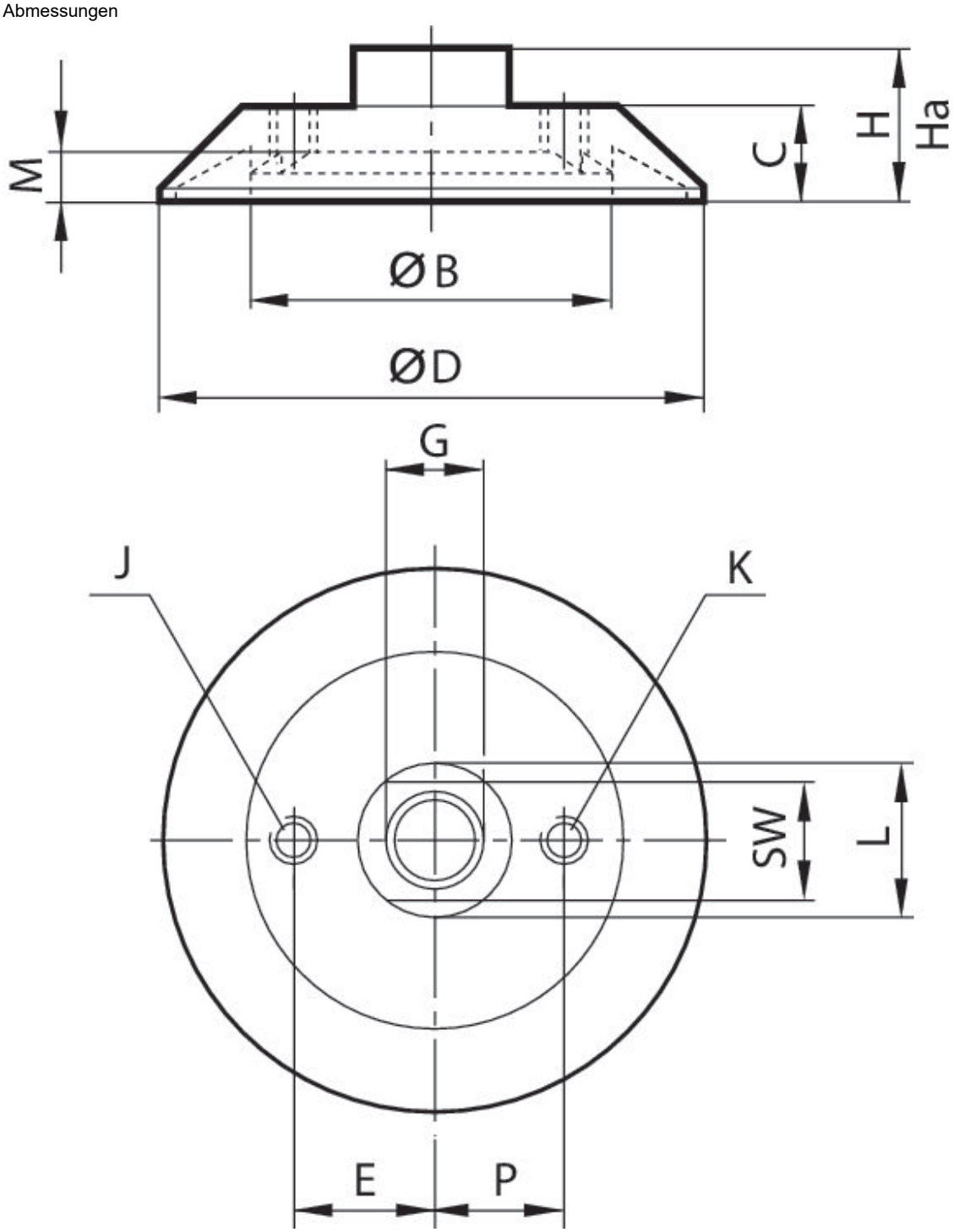

Technische Informationen

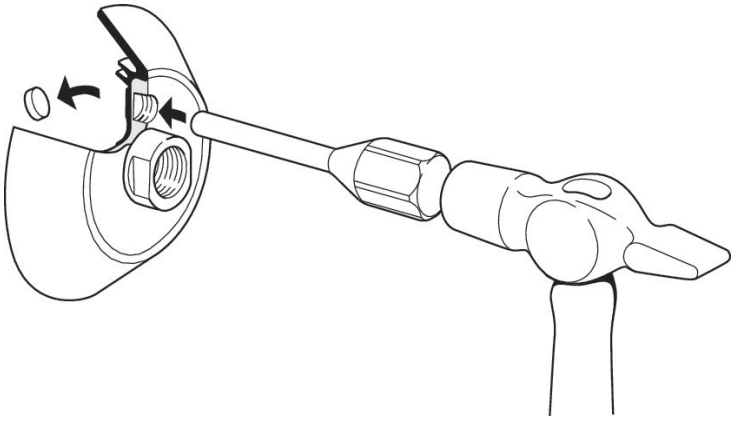

Am Gewindeanschluss der Sauggreifer Ø 100, 150, 225 und 300 kann ein Belüftungsventil angeschlossen werden. Dazu muss der Stopfen mit einem Hammer und einem Dorn herausgeschlagen werden.

Materialnummer	ØD	G	Ø B	C	E	H	Ha*)	J	K
7320300000	30	M5	13	10	–	17	14.5	–	–
7320500000	50	G 1/8	31	11	–	18	13.5	–	–
7320750000	75	G 1/4	49	14	–	22	16.5	–	–
7321000000	100	G 3/8	65.5	18	–	28	21	–	G 1/8
7321500000	150	G 1/2	96	26	–	42	33	–	G 1/8
7322250000	225	G 3/4	149	34	–	54	43	–	G 1/8
7323000000	300	G 1	200	44	70	70	55	G 1/2	G 1/8

Materialnummer	L	M	P	SW
7320300000	10	3.5	–	8
7320500000	18	5.5	–	14
7320750000	22	7	–	17
7321000000	24	8.5	20	21
7321500000	35	12	30	27
7322250000	50	14	50	41
7323000000	56	19	60	46

*) Höhe bei Vakuumbetrieb

Max. Krümmung des Objektes R min

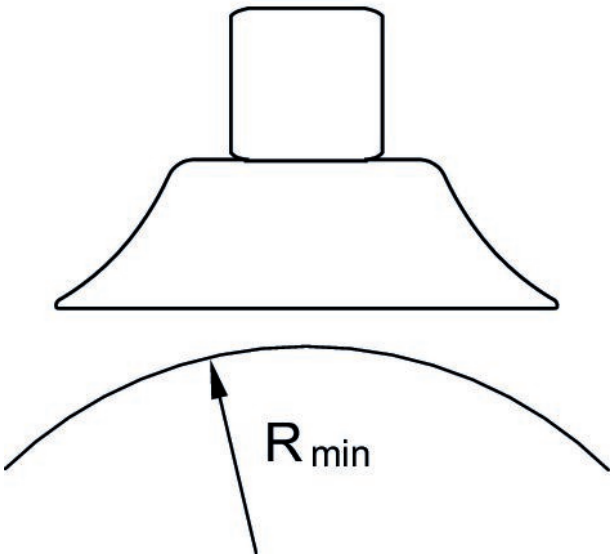

Flach-Sauggreifer, Serie FSR

Typ Druckluftanschluss: Innengewinde
Temperaturbeständigkeit: wärmebeständig bis 130 °C
Umgebungstemperatur min.: -20 °C
Umgebungstemperatur max.: 130 °C

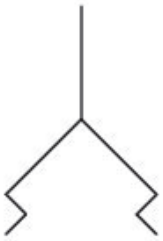

Druckluft-anschluss	Außendurch-messer [mm]	Haltekraft [N]	Volumen [cm³]	Gewicht [kg]	Materialnummer
M5	30	16	2.5	0.01	7320302000
G 1/8	50	64	8	0.02	7320502000
G 1/4	75	160	28	0.03	7320752000
G 3/8	100	304	56	0.07	7321002000
G 1/2	150	608	160	0.21	7321502000

Abmessungen

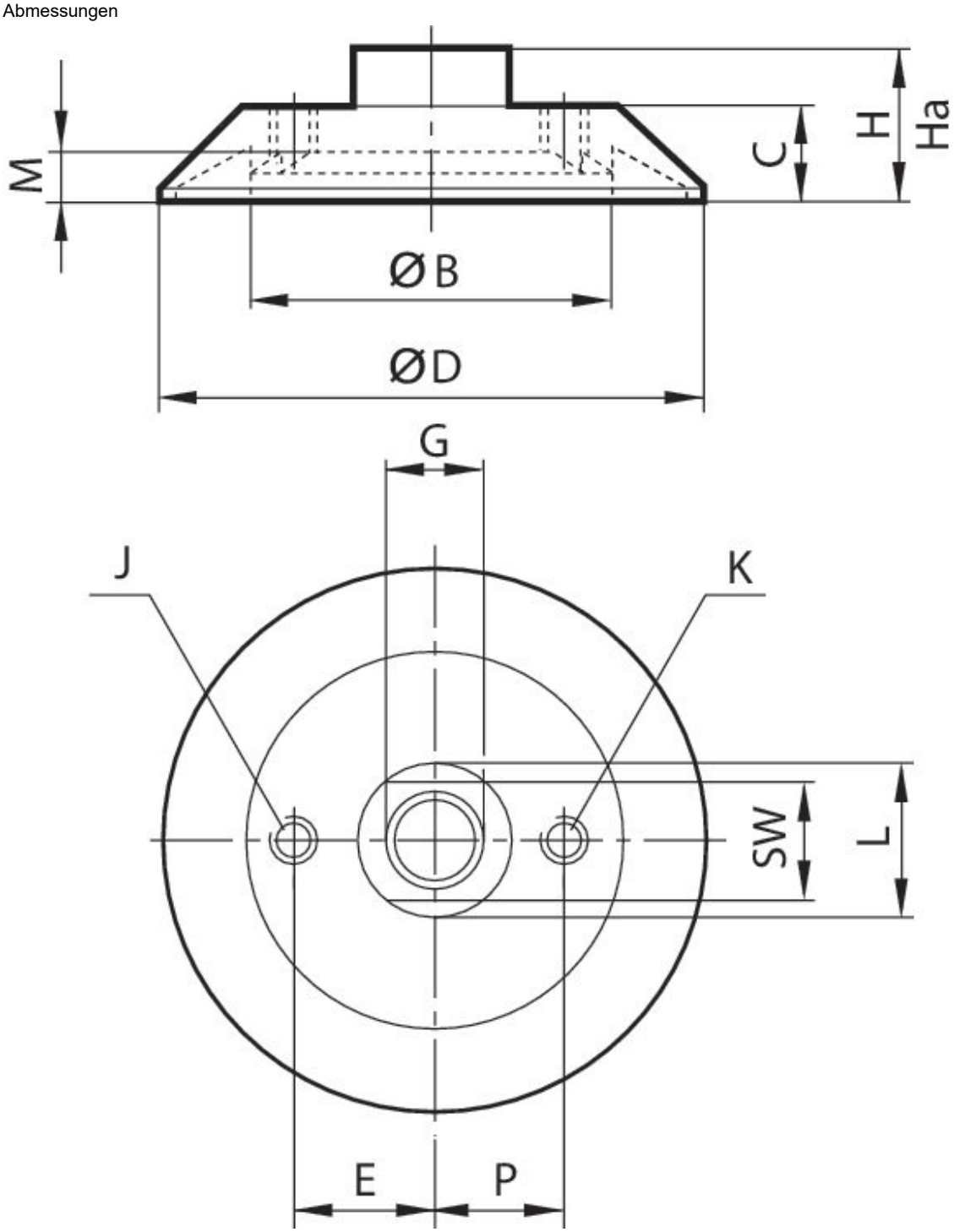

Technische Informationen

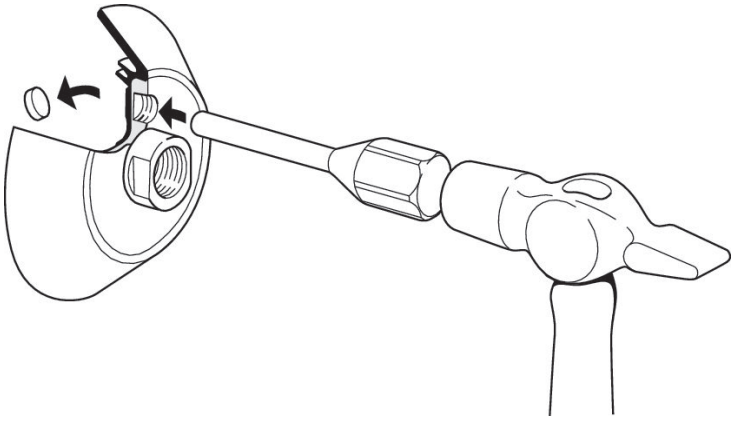

Am Gewindeanschluss der Sauggreifer Ø 100, 150, 225 und 300 kann ein Belüftungsventil angeschlossen werden. Dazu muss der Stopfen mit einem Hammer und einem Dorn herausgeschlagen werden.

Materialnummer	ØD	G	Ø B	C	E	H	Ha*)	J	K
7320302000	30	M5	13	10	–	17	14.5	–	–
7320502000	50	G 1/8	31	11	–	18	13.5	–	–
7320752000	75	G 1/4	49	14	–	22	16.5	–	–
7321002000	100	G 3/8	65.5	18	–	28	21	–	G 1/8
7321502000	150	G 1/2	96	26	–	42	33	–	G 1/8

Materialnummer	L	M	P	SW
7320302000	10	3.5	–	8
7320502000	18	5.5	–	14
7320752000	22	7	–	17
7321002000	24	8.5	20	21
7321502000	35	12	30	27

*) Höhe bei Vakuumbetrieb

Max. Krümmung des Objektes R min

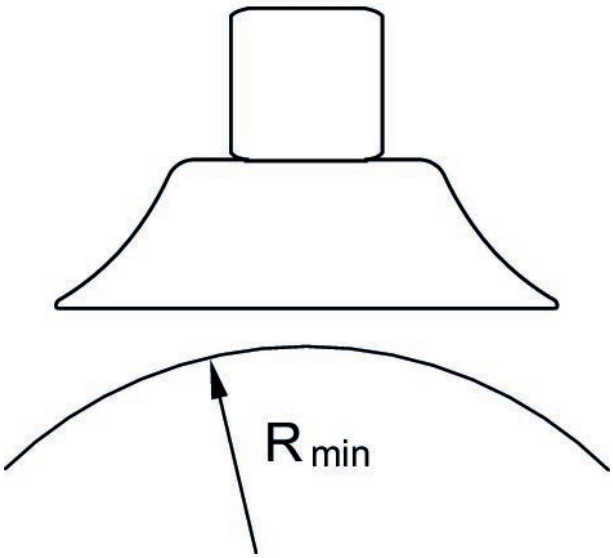

Flach-Sauggreifer, Serie FSR

Typ Druckluftanschluss: Innengewinde
Temperaturbeständigkeit: wärmebeständig bis 170 °C
Umgebungstemperatur min.: -20 °C
Umgebungstemperatur max.: 170 °C

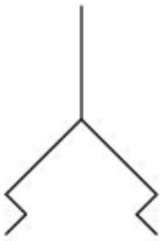

Druckluft-anschluss	Außendurch-messer [mm]	Haltekraft [N]	Volumen [cm³]	Gewicht [kg]	Materialnummer
M5	30	16	2.5	0.01	7320301000
G 1/8	50	64	8	0.02	7320501000
G 1/4	75	160	28	0.03	7320751000
G 3/8	100	304	56	0.07	7321001000
G 1/2	150	608	160	0.21	7321501000
G 3/4	225	1480	500	0.75	7322251000
G 1	300	2560	1250	1.8	7323001000

Abmessungen

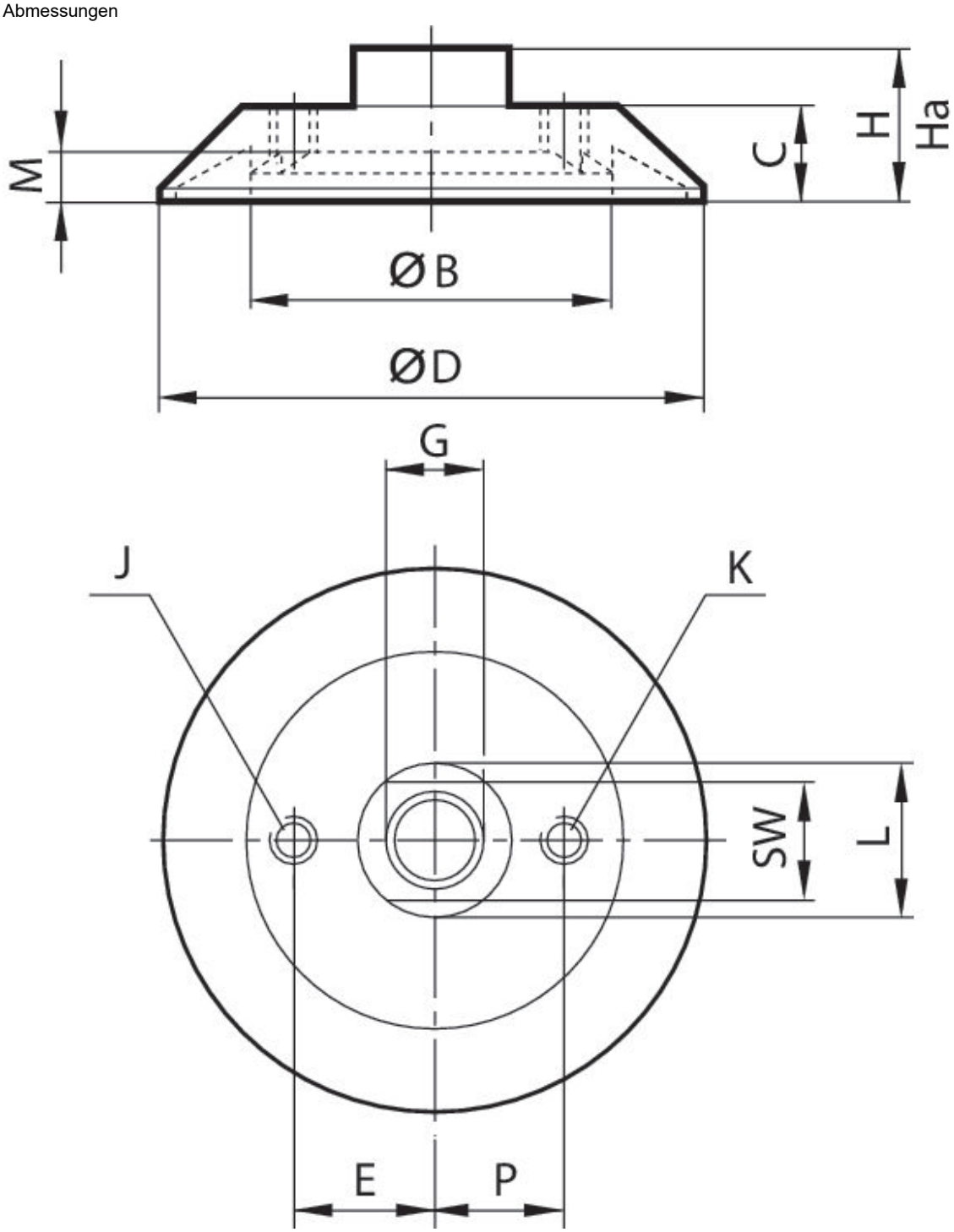

Technische Informationen

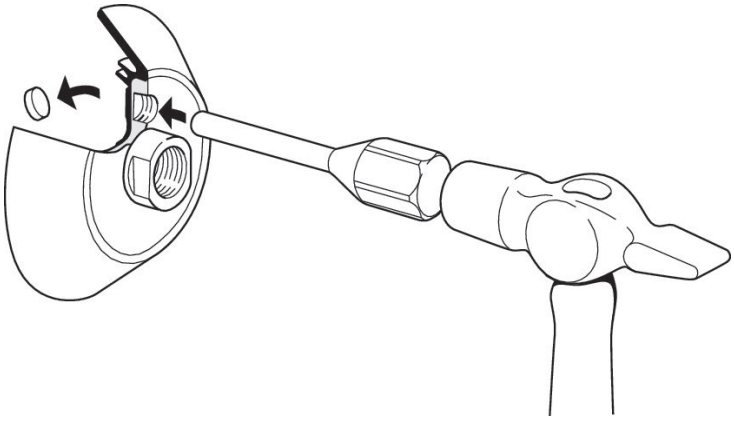

Am Gewindeanschluss der Sauggreifer Ø 100, 150, 225 und 300 kann ein Belüftungsventil angeschlossen werden. Dazu muss der Stopfen mit einem Hammer und einem Dorn herausgeschlagen werden.

Materialnummer	ØD	G	Ø B	C	E	H	Ha*)	J	K
7320301000	30	M5	13	10	–	17	14.5	–	–
7320501000	50	G 1/8	31	11	–	18	13.5	–	–
7320751000	75	G 1/4	49	14	–	22	16.5	–	–
7321001000	100	G 3/8	65.5	18	–	28	21	–	G 1/8
7321501000	150	G 1/2	96	26	–	42	33	–	G 1/8
7322251000	225	G 3/4	149	34	–	54	43	–	G 1/8
7323001000	300	G 1	200	44	70	70	55	G 1/2	G 1/8

Materialnummer	L	M	P	SW
7320301000	10	3.5	–	8
7320501000	18	5.5	–	14
7320751000	22	7	–	17
7321001000	24	8.5	20	21
7321501000	35	12	30	27
7322251000	50	14	50	41
7323001000	56	19	60	46

*) Höhe bei Vakuumbetrieb

Max. Krümmung des Objektes R min

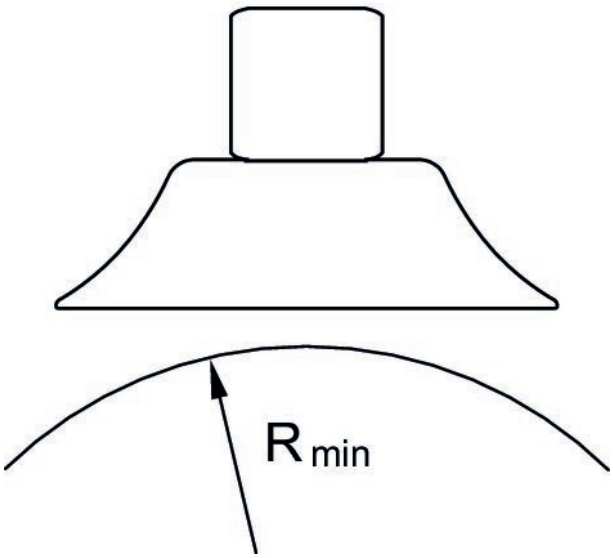

Efficient pneumatic solutions, our program: cylinders and drives, valves and valve systems, air supply management, proportional pressure control valves

Visit us: **www.Emerson.com/aventics**
Your local contact: **Emerson.com/contactus**

Emerson.com
Facebook.com/EmersonAutomationSolutions
LinkedIn.com/company/Emerson-Automation-Solutions
Twitter.com/EMR_Automation

The Emerson logo is a trademark and service mark of Emerson Electric Co. AVENTICS is a registered trademark of one of the Emerson family of companies. All other trademarks are the property of their respective owners. © 2020 Emerson Electric Co. All rights reserved.

EMERSON.

CONSIDER IT SOLVED™