Fixação por pé

2706182000

AVENTICS Esquadros inferiores

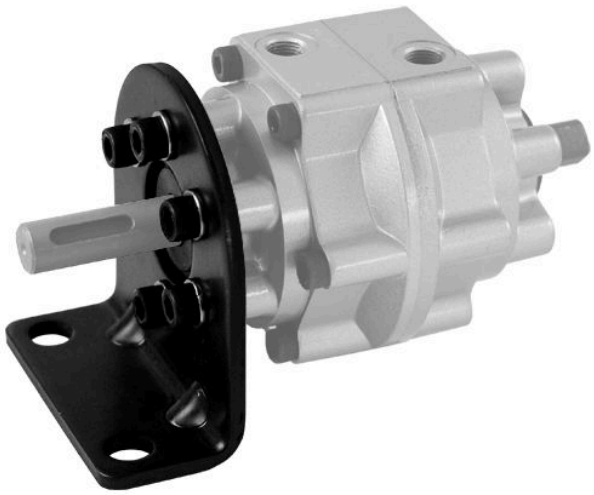

Dados técnicos

Setor	Indústria
Versão	RAK - 8S RAK - 8D
Para a série	RAK - 8S RAK - 8D

Material

Material	Aço, cromado
Superfície	zincado
N° de material	2706182000

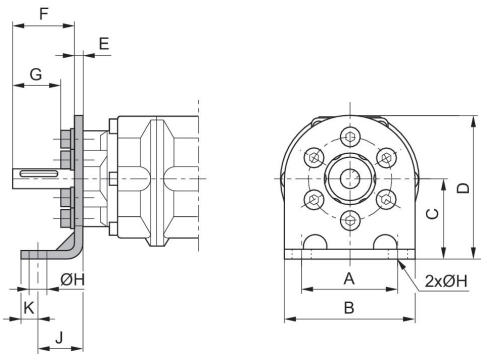

Fixação por pé

2706182000

N° de material	A	B	C	D	E	F	G	H	J
2706162000	55	75	45	82.5	4.5	35	27.5	11	25
2706172000	80	110	65	115	10	43.5	33.5	13	28
2706182000	100	140	80	135	12	53	40.5	15	32

N° de material	K
2706162000	10
2706172000	12
2706182000	13