Fissaggio a piedini

2706182000

Fissaggi a piedini AVENTICS

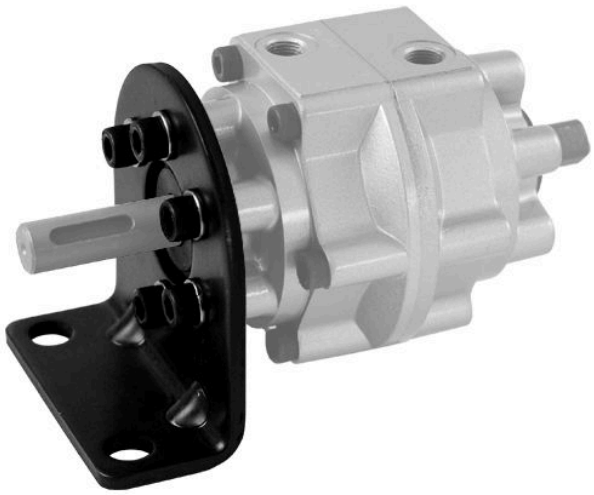

Dati tecnici

Settore	Industria
Versione	RAK - 8S RAK - 8D
Per serie	RAK - 8S RAK - 8D

Materiale

Materiale	Acciaio, cromato
Superficie	zincato
Codice	2706182000

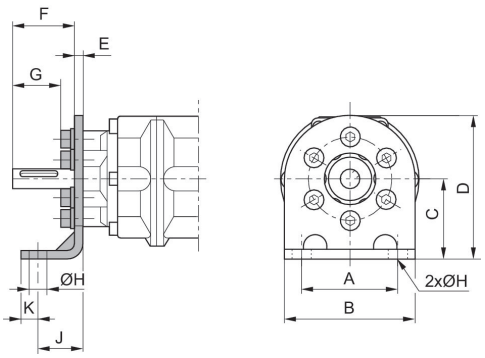

Fissaggio a piedini

2706182000

Codice	A	B	C	D	E	F	G	H	J
2706162000	55	75	45	82.5	4.5	35	27.5	11	25
2706172000	80	110	65	115	10	43.5	33.5	13	28
2706182000	100	140	80	135	12	53	40.5	15	32

Codice	K
2706162000	10
2706172000	12
2706182000	13