Fijación por pie

2706172000

Escuadras bajas AVENTICS

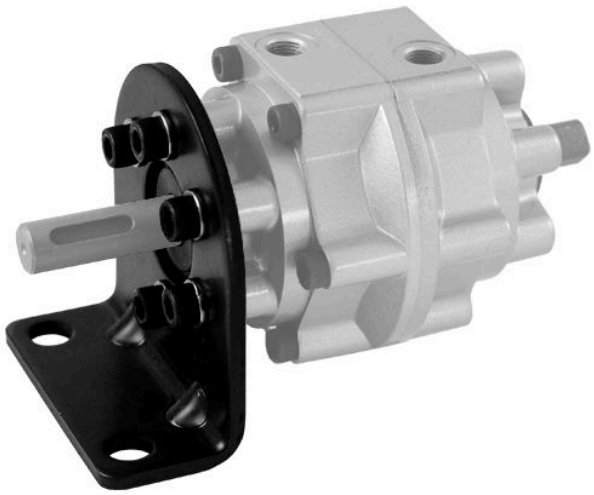

Datos técnicos

Sector	Industria
Versión	RAK - 7S RAK - 7D
Para serie	RAK - 7S RAK - 7D

Material

Material	Acero, cromado
Superficie	galvanizado
N° de material	2706172000

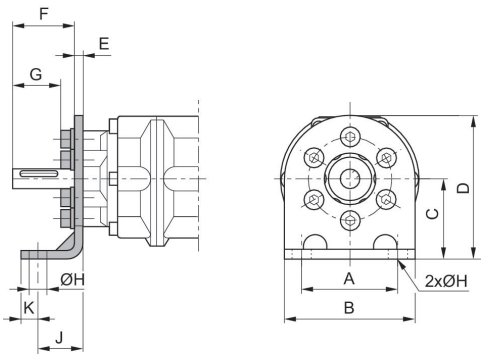

Fijación por pie

2706172000

N° de material	A	B	C	D	E	F	G	H	J
2706162000	55	75	45	82.5	4.5	35	27.5	11	25
2706172000	80	110	65	115	10	43.5	33.5	13	28
2706182000	100	140	80	135	12	53	40.5	15	32

N° de material	K
2706162000	10
2706172000	12
2706182000	13