Fixation par patte d'équerre

2706172000

Fixations par patte d'équerre AVENTICS

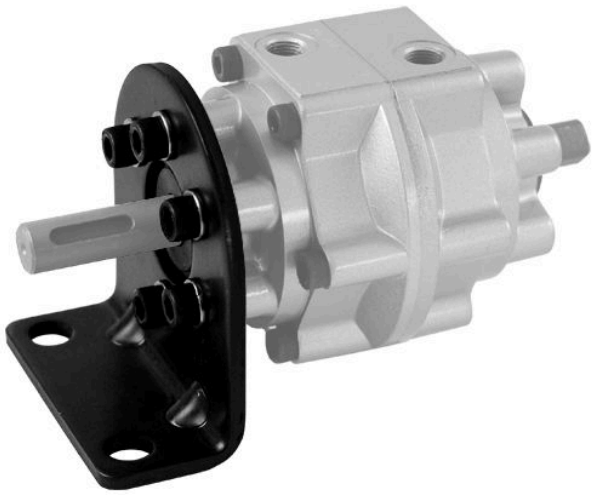

Données techniques

Secteur	Industrie
Version	RAK - 7S RAK - 7D
Pour série	RAK - 7S RAK - 7D

Matériau

Matériau	Acier, chromé
Surface	galvanisé
Référence	2706172000

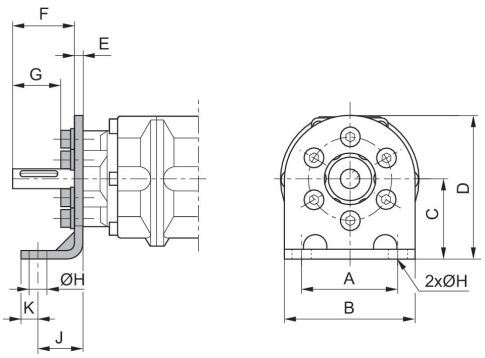

Fixation par patte d'équerre

2706172000

Référence	A	B	C	D	E	F	G	H	J
2706162000	55	75	45	82.5	4.5	35	27.5	11	25
2706172000	80	110	65	115	10	43.5	33.5	13	28
2706182000	100	140	80	135	12	53	40.5	15	32

Référence	K
2706162000	10
2706172000	12
2706182000	13