Attuatori rotanti a palmola, Serie RAK

2705150400

Attuatori rotanti a palmola serie RAK AVENTICS

La serie RAK AVENTICS è un metodo semplice ed efficiente per la generazione di coppia da aria compressa, con dimensioni molto compatte. È ideale per applicazioni compatte in una vasta gamma di settori quali imballaggio, processo, elettronica ecc.



Dati tecnici

Settore	Industria
Raccordo aria compressa	G 1/8
Tipo di modulo di rotazione	Attuatore rotante a palmola, a doppio effetto
Tipo di asse	unilaterale
grandezza	RAK - 5S
Tipo	Battente semplice
Diametro asse	10 mm
Coppia teorica a	6 bar
Tempo di oscillazione min.	0.2 s
Frequenza di esercizio massima	90
Volume interno	43 cm³
Carico assiale max. consentito sul cuscinetto	30 N
Carico radiale dell'albero	400 N
Coppia teorica	4 Nm
Energia cinetica consentita	0.007 J
Ripetibilità	4 °
Angolo di rotazione min.	30 °
Angolo di rotazione max.	270 °
Pressione di esercizio min.	2 bar

Attuatori rotanti a palmola, Serie RAK

2705150400

Pressione di esercizio max	10 bar
Temperatura ambiente min.	-5 °C
Temperatura ambiente max.	60 °C
Temperatura del fluido min.	-5 °C
Temperatura del fluido max.	60 °C
Fluido	Aria compressa
Contenuto di olio dell'aria compressa min.	0 mg/m³
Contenuto di olio dell'aria compressa max.	1 mg/m³
Dimensione max. particella	5 µm
Peso	0.51 kg

Materiale

Materiale corpo	Alluminio
Superficie Corpo	anodizzato
Materiale guarnizioni	Gomma acrilonitrile-butadiene
Materiale asse	Acciaio, cromato
Codice	2705150400

Informazioni tecniche

Il punto di rugiada in pressione deve essere inferiore alla temperatura ambiente e a quella del fluido di almeno 15 °C e non superare il valore di 3 °C .

Il contenuto di olio dell'aria compressa deve rimanere costante per tutta la durata.

Utilizzare esclusivamente oli omologati da AVENTICS. Per maggiori informazioni consultare il documento “Informazioni tecniche” (disponibile nel https://www.emerson.com/en-us/support).

RAK - 5S

RAK - 5D

Attuatori rotanti a palmola, Serie RAK

2705150400

Angolo di rotazione regolabile

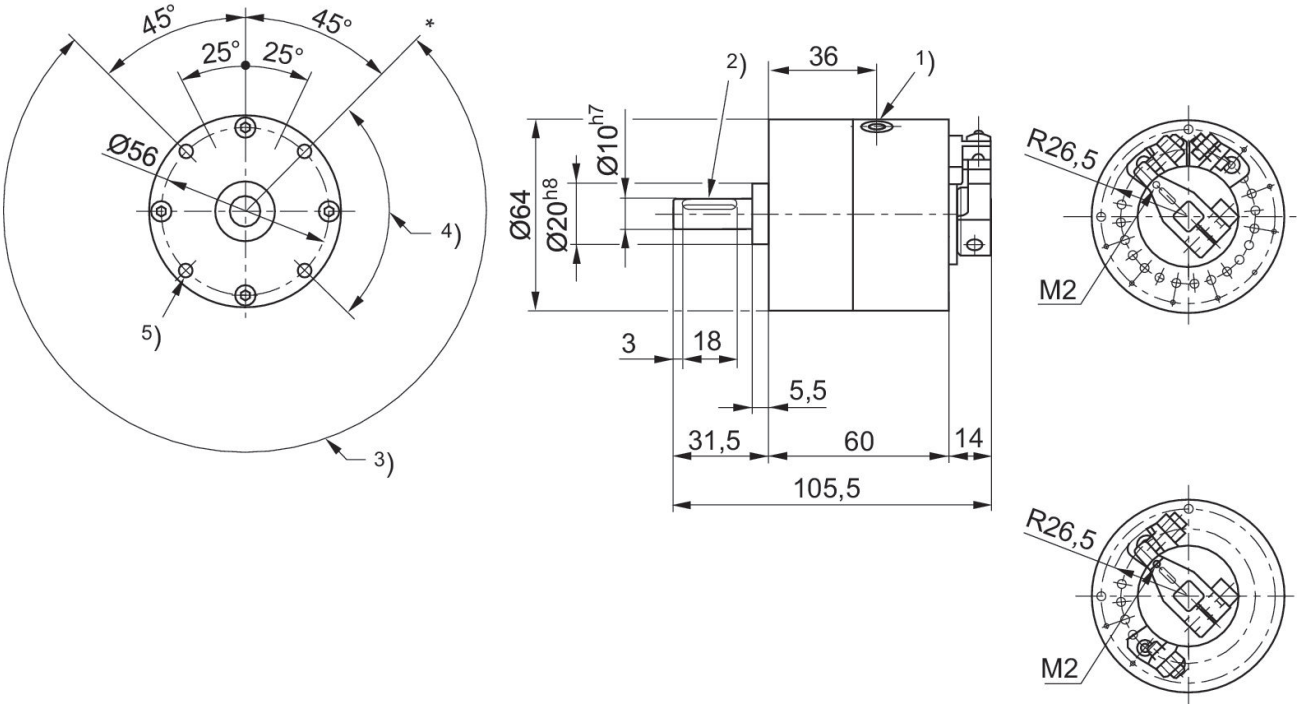

* Regolazione di riferimento
1) 2 x G1/8
2) Scanalatura: 4x2,5
3) Angolo di rotazione da 30° a 270°
4) Angolo di rotazione 90°
5) 4 x M5 profondità 8

Arresto regolabile

Attuatori rotanti a palmola, Serie RAK

2705150400

Montato alla consegna al 2S, 3S, 4S, 5S e 5D

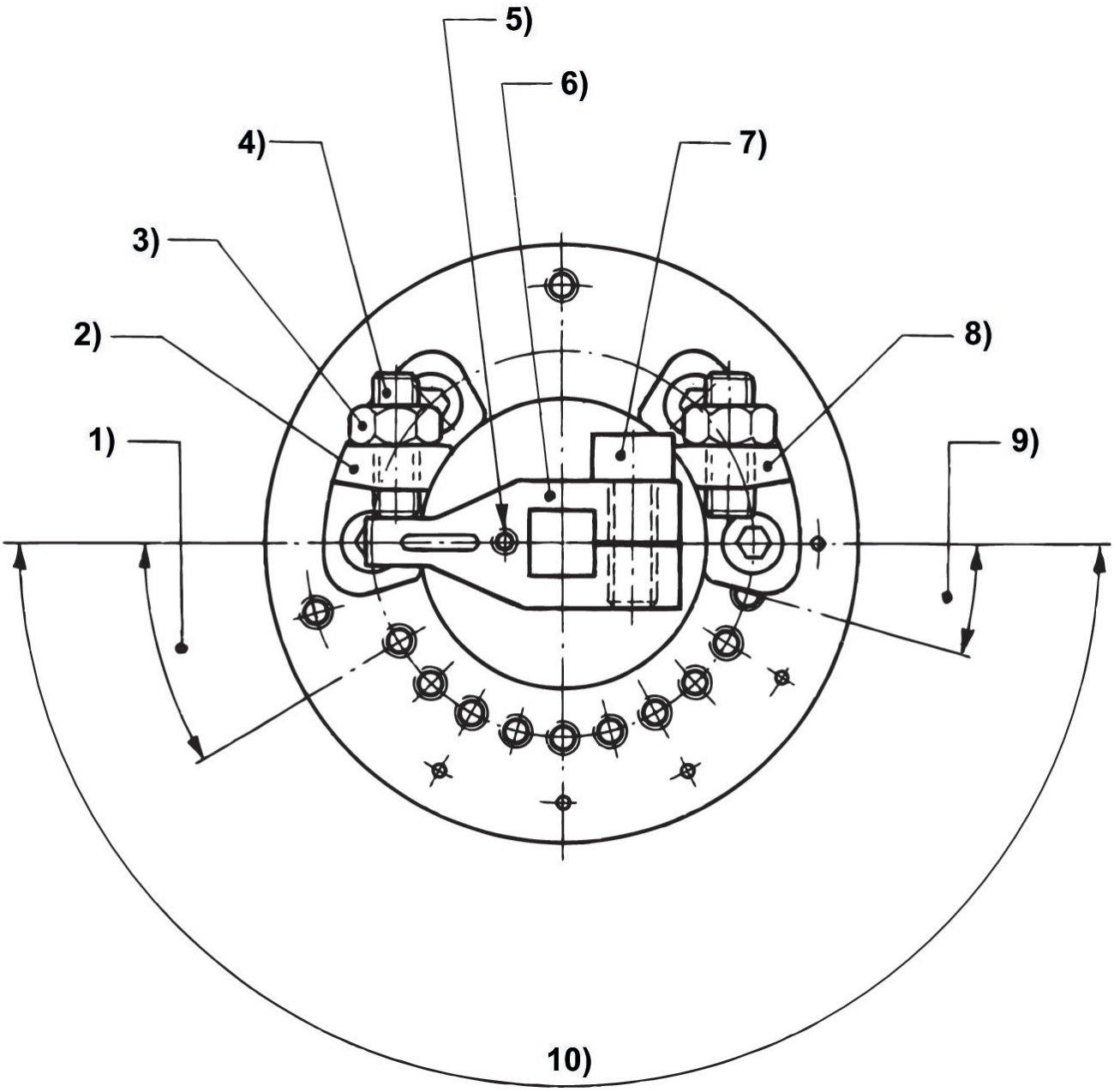

1) Regolazione dell'angolo di rotazione min. 30° 2) Limitazione punto di riferimento 3) Controdado 4) Vite di regolazione fine 5) Foro di fissaggio per magnete 6) Braccio oscillante 7) Vite di regolazione per braccio oscillante 8) Limitazione della regolazione dell'angolo di rotazione 9) Distanza battuta di fissaggio 15° 10) Angolo di rotazione

Attuatori rotanti a palmola, Serie RAK

2705150400

coppia effettiva

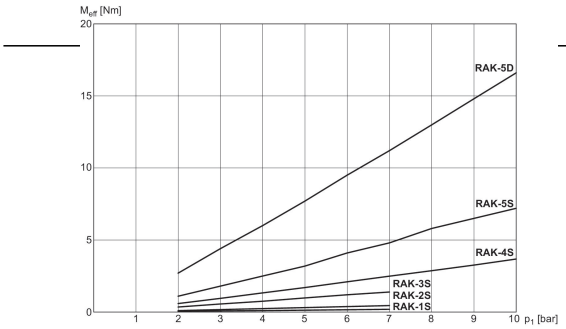

C_{eff}: coppia effettiva

Disegno di riepilogo

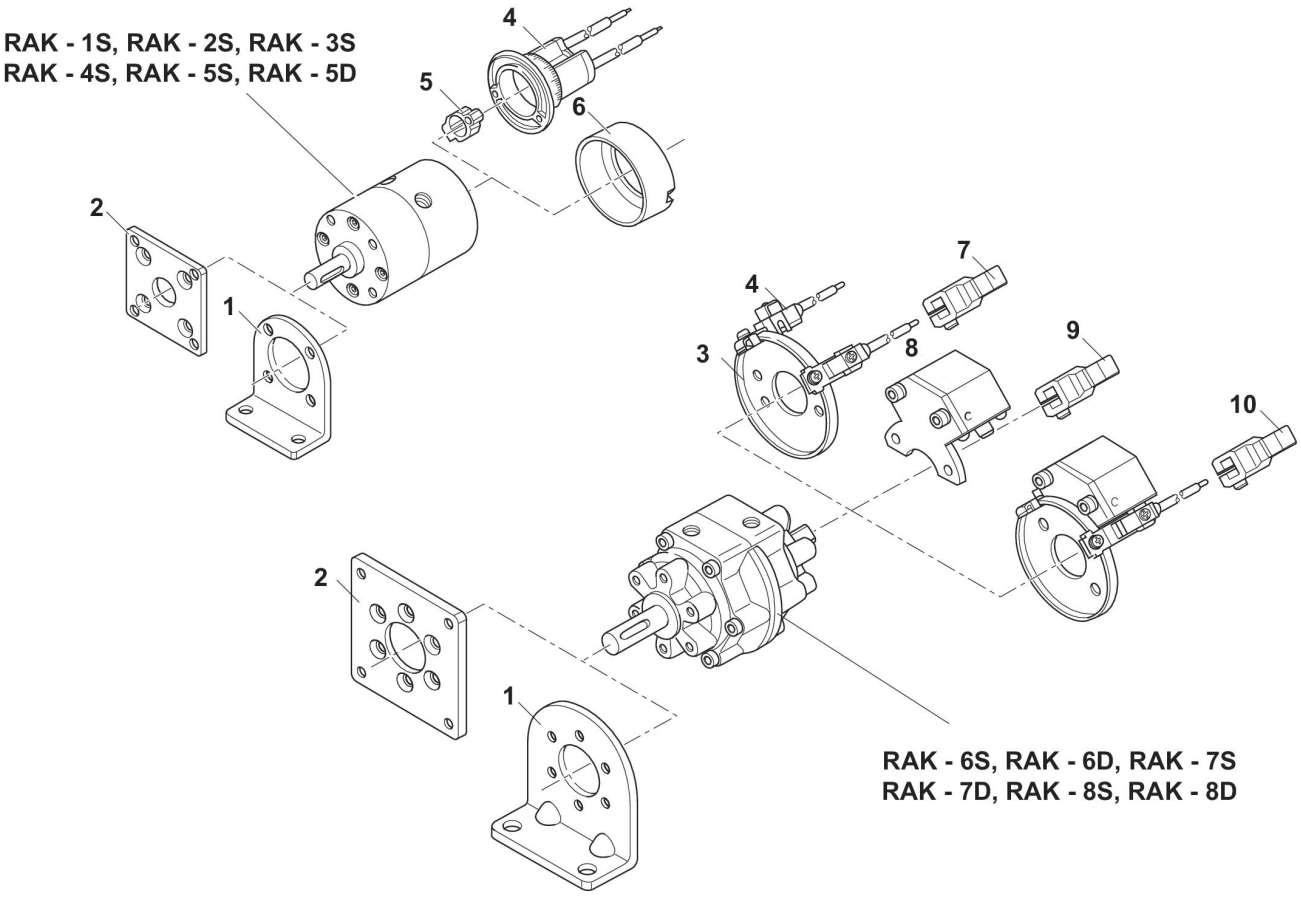

1) Fissaggio a piedini 2) Fissaggio a flangia 3) Piastra di fissaggio per sensore 4) Sensore 5) Magnete 6) Coperchio protettivo 7) Braccio oscillante con magnete 8) Ammortizzatore idraulico 9) Braccio oscillante senza magnete 10) Braccio oscillante con magnete
NOTA: Questo disegno di riepilogo serve da orientamento per il punto di fissaggio dei diversi accessori al cilindro. Per questo l'illustrazione è stata semplificata. Non sono consentite deduzioni concrete di dati di misurazione.