Módulos de E/S, Série G3

2024-03-14

240-323

Plataforma fieldbus eletrônica AVENTICS G3

Nas máquinas com alta automação da atualidade, o sistema eletrônico de válvulas Fieldbus AVENTICS Série G3 está substituindo as soluções cabeadas convencionais. Ele integra as interfaces de comunicação aos sistemas de válvulas pneumáticas com recursos de entrada/saída (E/S). Essa nova geração de plataformas eletrônicas facilita o acesso às conexões, é simples de montar, instalar, comissionar e manter. A funcionalidade da G3 permite que os controladores lógicos programáveis possam ativar e desativar as válvulas de forma mais eficiente e encaminhar dados de E/S de sensores, luzes, relés, válvulas individuais ou outros dispositivos de E/S através de várias redes industriais. A G3 é o único manifold de válvulas pneumáticas que contém um display gráfico usado para configuração, comissionamento e diagnósticos. Ela traz melhorias em aplicação, desempenho e manutenção para fabricantes de equipamentos originais (OEMs) e usuários finais.

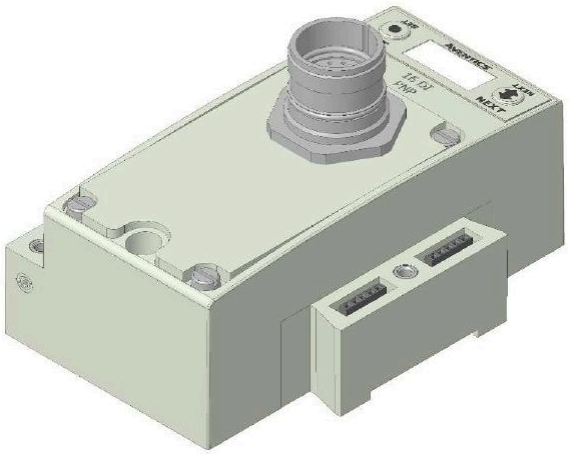

Dados técnicos

Setor	Indústria
Nota	Conector, M23x1 19 pinos Bloco de terminais com rosca
Número das entradas	16
Design bus de campo	Design A
Temperatura ambiente mín.	-10 °C
Temperatura ambiente máx.	50 °C
Consumo de corrente eletrônica	0.05 A
Corrente máx. por canal.	0.3 A
Alimentação de corrente para atuadores	24 V CC
corrente residual para válvulas	4 A
Tipo de proteção	IP65
Intensidade residual dos sensores máx.	1,2 A
Diagnóstico	Curto-circuito
Peso	0.274 kg

Material

Material de caixa	tereftalato de polietileno
N° de material	240-323