Moduli I/O, Serie G3

240-323

2024-03-14

Piattaforma bus di campo elettronica AVENTICS G3

Nelle macchine oggi altamente automatizzate, il sistema di valvole di bus di campo elettronico Serie G3 AVENTICS sta sostituendo le soluzioni cablate tradizionali. Integra interfacce di comunicazione verso il sistema di valvole pneumatiche con capacità di ingresso/uscita (I/O). Questa piattaforma elettronica di nuova generazione consente un facile accesso ai collegamenti, con montaggio, installazione, messa in opera e manutenzione semplificati. Le funzionalità della piattaforma G3 consentono ai controllori logici programmabili di attivare e disattivare le valvole in modo più efficace e di indirizzare dati di I/O da sensori, luci, relè, singole valvole od altri dispositivi di I/O su diverse reti industriali. La piattaforma G3 rappresenta l'unica valvola manifold pneumatica che contiene un display grafico utilizzato per configurazione, messa in servizio e diagnostica. Offre miglioramenti in applicazione, prestazioni e manutenzione per costruttori di parti originali (OEM) e utenti finali.

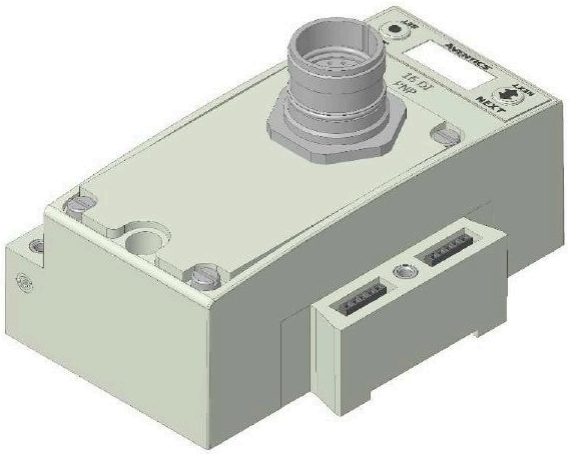

Dati tecnici

Settore	Industria
Nota	Connettore, M23x1 19 poli Morsettiera a vite
Numero di ingressi	16
Design bus di campo	design A
Temperatura ambiente min.	-10 °C
Temperatura ambiente max.	50 °C
Assorbimento di corrente dell'elettronica	0.05 A
Corrente per canale max.	0.3 A
Alimentazione di corrente per attuatori	24 V DC
corrente cumulativa per valvole	4 A
Tipo di protezione	IP65
Corrente cumulativa dei sensori max.	1,2 A
Diagnosi	Cortocircuito
Peso	0.274 kg

Materiale

Materiale corpo	polietilenentereftalato
Codice	240-323