Module E/S, Série G3

240-323

2024-03-14

Plate-forme de bus de terrain électronique G3 AVENTICS

Dans les machines ultra-automatisées d'aujourd'hui, le système de vannes de bus de terrain électronique AVENTICS série G3 remplace les solutions câblées conventionnelles. Il intègre des interfaces de communication aux systèmes de vannes pneumatiques avec des capacités d'entrée/sortie (E/S). La plate-forme électronique dernière génération permet d'accéder facilement aux connexions. Elle est facile à assembler, à installer, à mettre en service et à entretenir. Cela permet aux automates programmables industriels (PLC) d'ouvrir ou fermer les distributeurs de manière plus efficace et de canaliser les données d'E/S des capteurs, des voyants, des relais, des distributeurs individuels ou d'autres appareils d'E/S par l'intermédiaire de divers réseaux industriels. La plateforme G3 est le seul îlot de distribution pneumatique équipé d'un affichage graphique permettant sa configuration, sa mise en service et les diagnostics. Elle améliore les applications, les performances et l'entretien pour les fabricants de machines et les utilisateurs finaux.

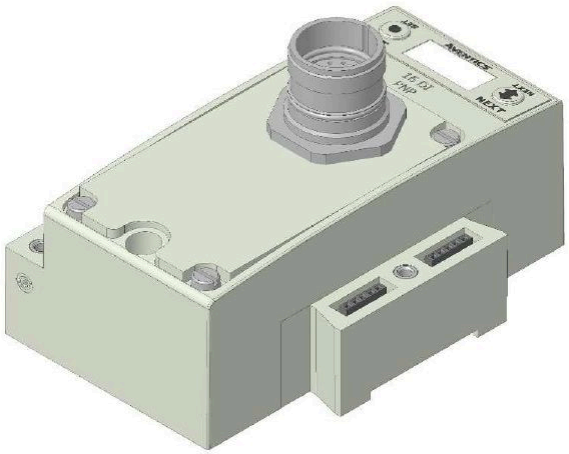

Données techniques

Secteur	Industrie
Remarque	Connecteur, M23x1 19 pôles Bornier à vis
Nombre d'entrées	16
Forme du bus	Forme A
Température ambiante min.	-10 °C
Température ambiante max.	50 °C
Courant absorbé par les équipements électroniques	0.05 A
Courant maxi par canal	0.3 A
Alimentation électrique pour actionneurs	24 V CC
Somme des intensités pour distributeurs	4 A
Indice de protection	IP65
Somme des intensités des capteurs max.	1,2 A
Diagnostic	Court-circuit
Poids	0.274 kg

Matériau

Matériau boîtiers	Polyéthylène téréphthalate (PET)

Module E/S, Série G3

2024-03-14

240-323

Référence	240-323