Connettori circolari ad innesto, Serie CON-RD, estremità cavo aperte, diritto

1834484256

Connettori circolari con cavo AVENTICS serie CON-RD

La serie CON-RD AVENTICS con cavo è dotata di cavi con connettori circolari per vari tipi come M8x1, M12x1 o 7/8-16UNC e diverse lunghezze di cavo, ottimizzati per le nostre valvole specifiche con connessione M8x1 o M12x1 e sistemi elettronici quali AES e G3.

- Connettore circolare con cavo collegato
- M8x1, M12x1, M23, 7/8"
- Cavo Y



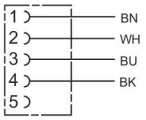

Dati tecnici

Settore	Industria
Tipo	Connettore circolare ad innesto
Cavo	con cavo
Tensione di esercizio	48 V AC/DC
Attacco elettrico 1, tipo	Boccola
Conexión eléctrica 1, grandezza filettatura	M12x1
Attacco elettrico 1, numero poli	a 5 poli
Attacco elettrico 1, codifica	Con codifica A
Uscita del cavo 1	diritto
Uscita del cavo angolare	180°
Attacco elettrico 2, tipo	estremità cavo aperte
Conexión eléctrica 2, numero poli	4 poli
Numero di conduttori	4
Schermatura	non schermato
Lunghezza cavo L	3 m
Tipo di protezione	IP67
Temperatura ambiente min.	-25 °C
Temperatura ambiente max.	70 °C
Corrente, max.	4 A

Connettori circolari ad innesto, Serie CON-RD, estremità cavo aperte, diritto

1834484256

Sezione del conduttore	0.34 mm²
Cavo-Ø	5.2 mm
Peso	0.122 kg

Materiale

Materiale guaina cavo	Poliuretano
Codice	1834484256

Informazioni tecniche

Il tipo di protezione indicato è valido esclusivamente allo stato montato e collaudato.

Schema dei poli presa

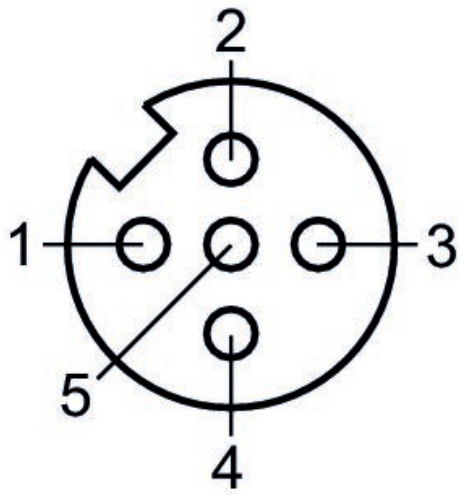

(1) BN=marrone (2) WH=bianco (3) BU=blu (4) BK=nero
(5) non occupato

Connettori circolari ad innesto, Serie CON-RD, estremità cavo aperte, diritto

1834484256

Dimensioni

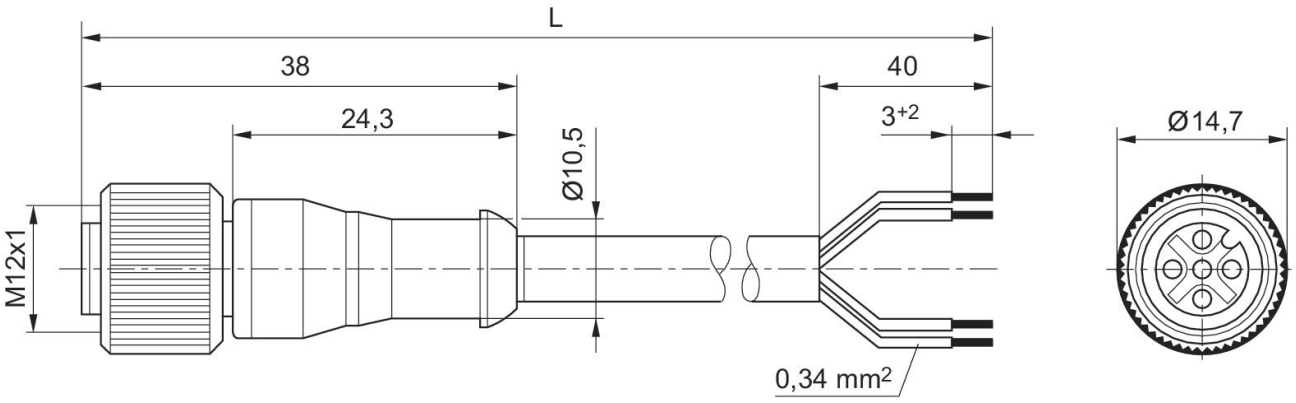

L = lunghezza