Connecteur de distributeur avec câble série CON-VP, Cartouche de douille à 180°

1834484236

Connecteurs de distributeurs avec câble AVENTICS série CON-VP

La série CON-VP d'AVENTICS avec câble comporte des connecteurs de distributeurs avec des câbles de différentes longueurs, utilisés pour raccorder divers modèles de distributeurs et de capteurs. La série couvre les types de connecteurs de forme A, B, B suivant standard de l'industrie, C et C suivant standard de l'industrie, conformes aux normes EN 175301-803 (forme A), ISO 6952 (forme B) et ISO 15217 (forme C)

- Connecteur de distributeur avec câble raccordé
- Forme A EN 175301-803
- Forme B ISO 6952 et B Industrie
- Forme C ISO 15217 et C Industrie
- Avec / sans circuit de protection / LED

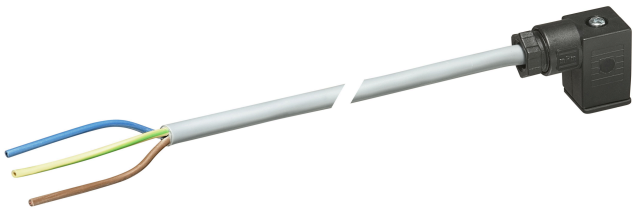

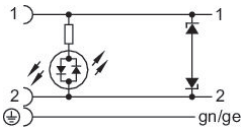

Données techniques

Secteur	Industrie
Câble	Avec câble
Tension de service des équipements	24 V AC/DC
Raccordement électrique 1, type	Prise femelle
Raccordement électrique 1, taille du filetage	Forme C
Raccordement électrique 1, nombre de pôles	2+E
Sortie de câble 1	Coudé
Sortie de câble équerre	90°
Raccordement électrique 2, type	Extrémités de câble ouvertes
Raccordement électrique 2, nombre de pôles	À 3 pôles
Affectation des contacts	2+E
Nombre de conducteurs	3
Blindage	non blindé
Longueur câble L	10 m
Indice de protection	IP67
Circuit de protection	Diode Z
Température ambiante min.	-20 °C
Température ambiante max.	80 °C
Courant max.	6 A

Connecteur de distributeur avec câble série CON-VP, Cartouche de douille à 180°

1834484236

Avec LED	Jaune
Section du conducteur	0.75 mm²
Câble-Ø	5.9 mm
Couple de serrage de la vis de fixation	0.4 Nm
Poids	0.571 kg

Matériau

Matériau joints	Caoutchouc nitrile-butadiène
Matériau gaine de câble	Chlorure de polyvinyle (PVC)
Référence	1834484236

Informations techniques

L’indice de protection indiqué s’applique uniquement à un état monté et vérifié.

Connecteur de distributeur avec câble série CON-VP, Cartouche de douille à 180°

1834484236

Dimensions

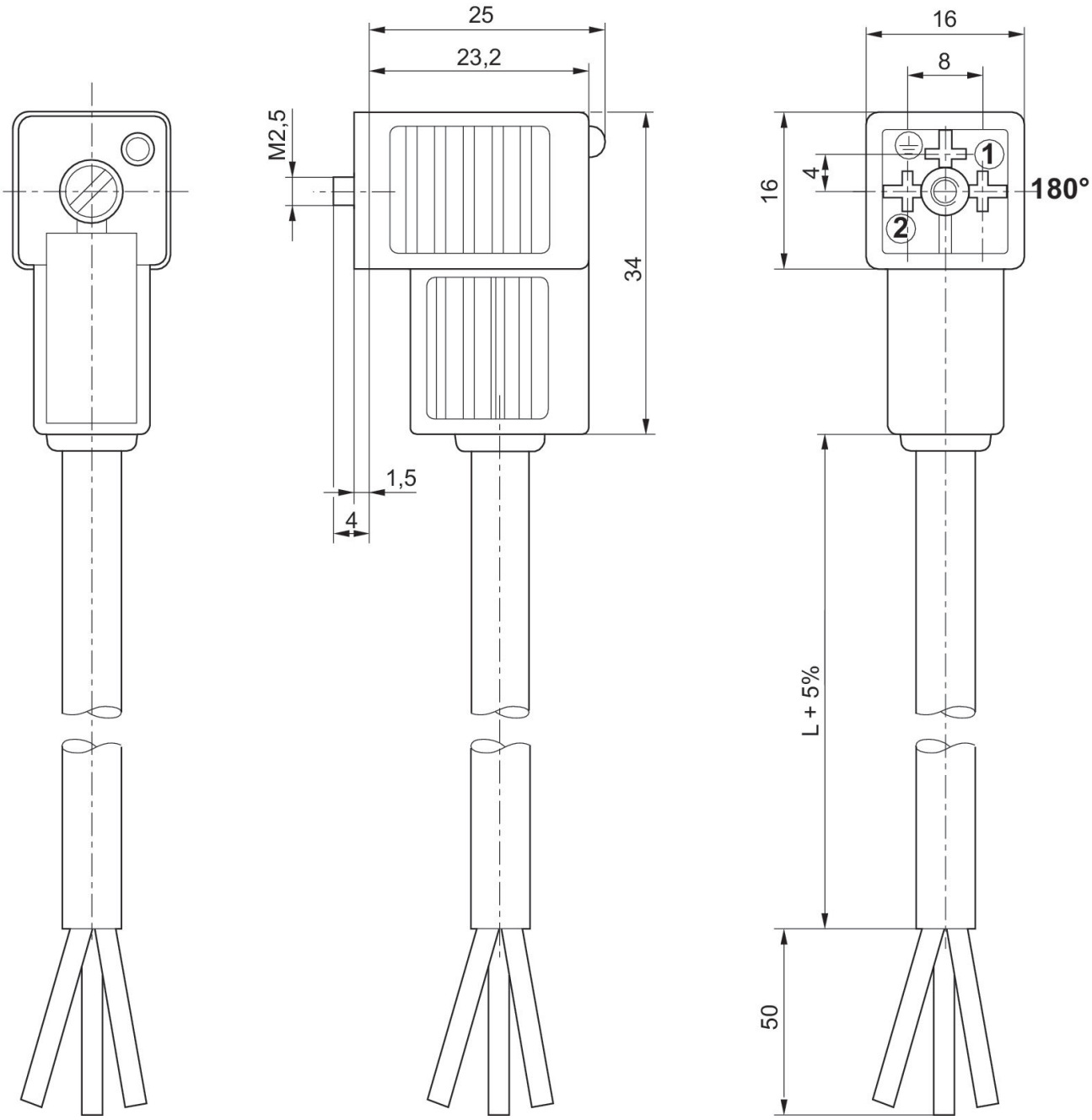

Cartouche de douille à 180° ?