Connettore valvola, serie CON-VP, Inserto per boccole a 0°

1834484210

Connettori valvola serie CON-VP AVENTICS con cavo

La serie CON-VP AVENTICS con cavo offre connettori valvola dotati di cavi di diverse lunghezze utilizzati per collegare varie serie di valvole e sensori. La serie comprende le tipologie di connettori Forma A, B, B industriale, C e C industriale, conformi alle norme EN 175301-803 (Forma A), ISO 6952 (Forma B) e ISO 15217 (Forma C)

- Connettore per valvola con cavo collegato
- Forma A EN 175301-803
- Forma B ISO 6952 e B industria
- Forma C ISO 15217 e C industria
- con/senza circuito di protezione/LED

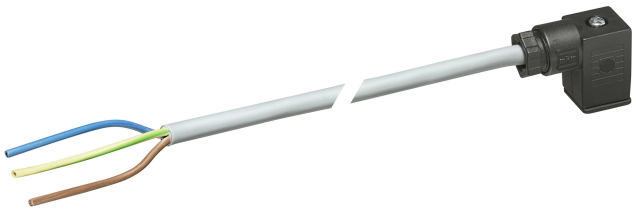

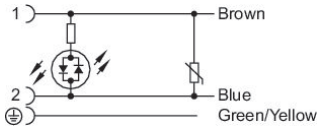

Dati tecnici

Settore	Industria
Cavo	con cavo
Tensione di esercizio	230 V AC/DC
Attacco elettrico 1, tipo	Boccola
Conexión eléctrica 1, grandezza filettatura	forma C
Attacco elettrico 1, numero poli	2+E
Uscita del cavo 1	a gomito
Uscita del cavo angolare	90°
Attacco elettrico 2, tipo	estremità cavo aperte
Conexión eléctrica 2, numero poli	A 3 poli
occupazione dei contatti	2+E
Numero di conduttori	3
Schermatura	non schermato
Lunghezza cavo L	5 m
Tipo di protezione	IP67
circuito di protezione	Varistor
Temperatura ambiente min.	-20 °C
Temperatura ambiente max.	80 °C
Corrente, max.	6 A

con LED	Giallo
Sezione del conduttore	0.75 mm²
Cavo-Ø	5.9 mm
Coppia di serraggio della vite di fissaggio	0.4 Nm
Peso	0.297 kg

Materiale

Materiale guarnizioni	Poliuretano termoplastico (TPU)
Materiale guaina cavo	Polivinilcloruro
Codice	1834484210

Informazioni tecniche

Il tipo di protezione indicato è valido esclusivamente allo stato montato e collaudato.

Connettore valvola, serie CON-VP, Inserto per boccole a 0°

1834484210

Dimensioni

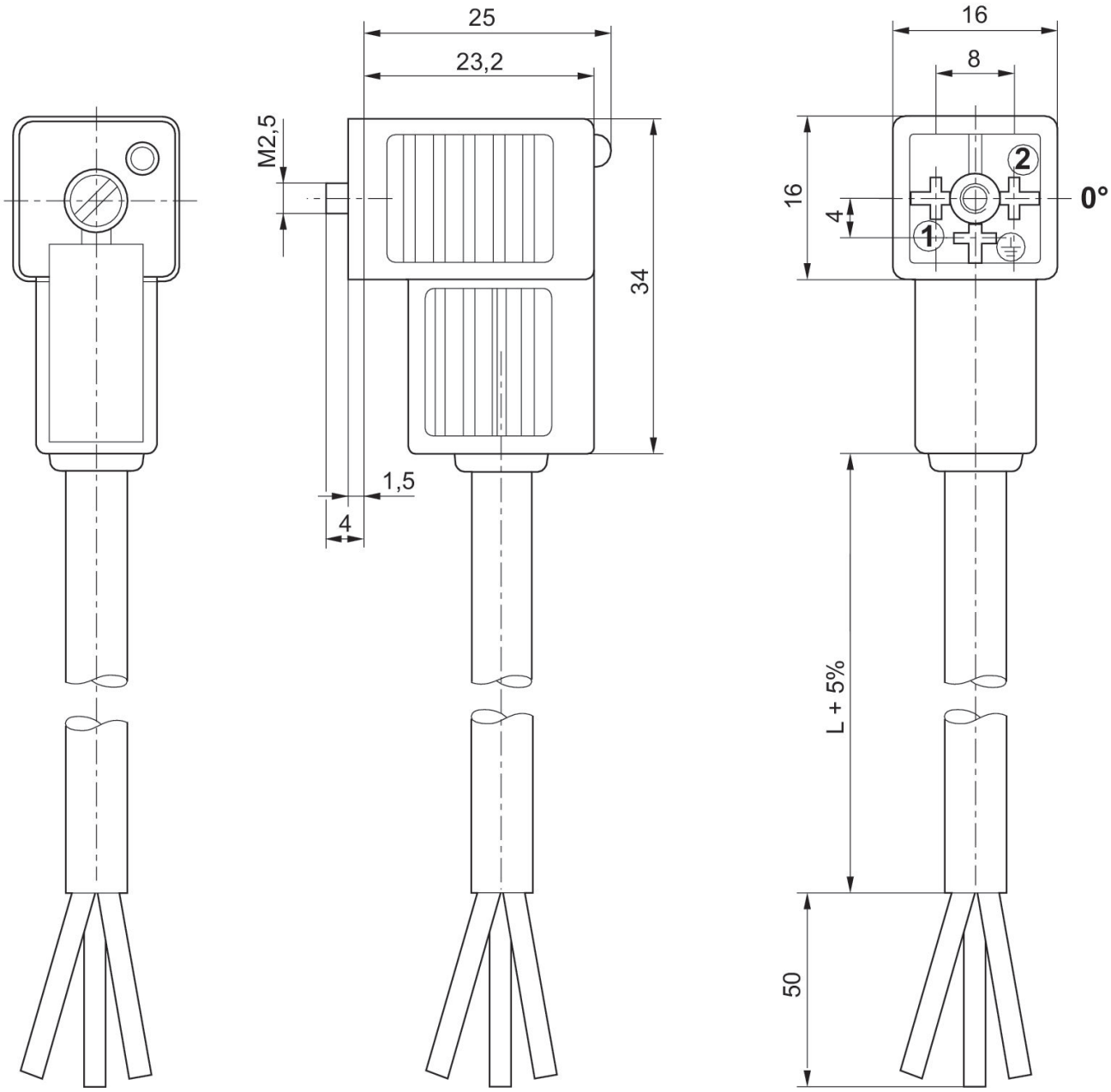

Inserto per boccole a 0°