# Manómetros, Serie PG1-SNL

**1827231037**

## Manómetros serie PG1

Con la serie PG1 de AVENTICS puede visualizar y confiar en una pantalla de presión de aire puro para cada uno de los circuitos neumáticos. Además de los parámetros para el control de la calidad de aire, el suministro de suficiente presión es la base para el funcionamiento del sistema fiable dentro de la automatización de la máquina. Emerson ofrece manómetros mecánicos que se pueden integrar en las máquinas para varios sistemas de tratamiento de aire y aplicaciones. Las especificaciones de las versiones individuales en la serie PG1 universal proporcionan una selección de opciones, como la apariencia, el material o el tipo requerido de montaje.

- Indicadores de presión de legibilidad excelente en tamaños y versiones diferentes
- Manómetros disponibles con o sin pantalla de área de trabajo ajustable
- Manómetros especiales disponibles como la carcasa de acero inoxidable o manómetros llenos de glicerina






## Datos técnicos

| | |
|---|---|
| Sector | Industria |
| Tipo de construcción manómetro | manómetro de tubo elástico para montaje en panel con soporte puente |
| Normalización | EN 837-1 |
| Clase de calidad | 1,6 |
| Conexión de aire comprimido | G 1/4 |
| Diámetro nominal | 63 mm |
| Valor de escala | 0.2 |
| Campo d'impiego mín. | 0 bar |
| Zona de utilización máx. | 4 bar |
| Gama de indicación min. | 0 bar |
| Gama de indicación max. | 6 bar |
| Presión de funcionamiento mín. | 0 bar |
| Presión de funcionamiento máx. | 6 bar |
| Temperatura ambiente mín. | -20 °C |
| Temperatura ambiente máx. | 60 °C |
| Fluido | Aire comprimido |
| Color de fondo | Negro |
| Unidad de la escala principal (exterior) | bar |

| | |
|---|---|
| Color de la escala principal (exterior) | Verde |
| Unidad de la escala secundaria (interior) | psi |
| Color de la escala secundaria (interior) | Blanco |
| Color de la aguja | Blanco |
| Peso | 0.19 kg |

## Material

| | |
|---|---|
| Material carcasa | Acero, cromado |
| Material mirilla de inspección | Poliestireno |
| Material rosca | Latón |
| Material anillo frontal | Acero, cromado |
| | 1827231037 |

## Información técnica

Pedir por separado la junta axial

## Dimensiones

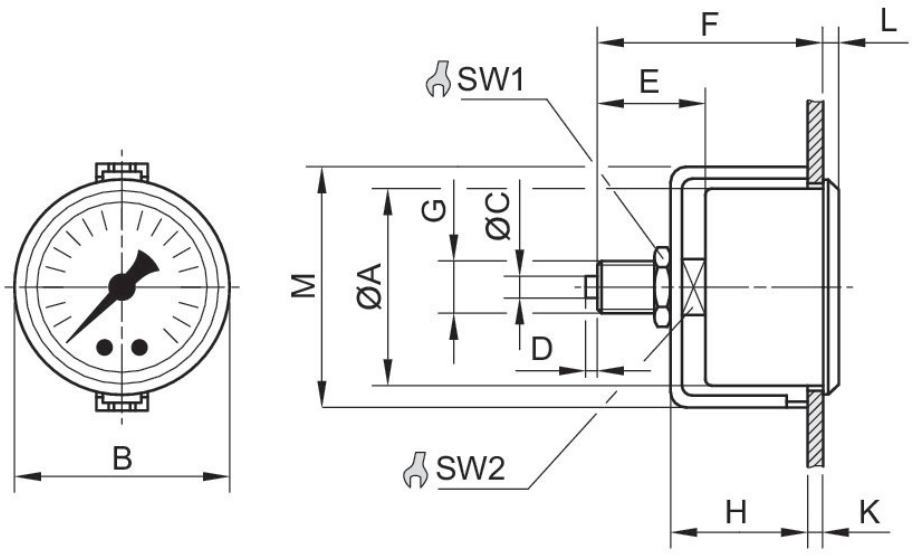

## Dimensiones en mm

| N° de material | Conexión de aire comprimido | Diámetro nominal | Ø A | B | C | D | E | F | H | K |
|---|---|---|---|---|---|---|---|---|---|---|
| 1827231041 | G 1/8 | 40 mm | 40 | 43 | – | – | 25.5 | 49 | 32 | 4 |
| 1827231033 | G 1/4 | 50 mm | 50 | 54 | 5 | 3 | 29.5 | 51.5 | 34.5 | 3 |
| **1827231037** | G 1/4 | 63 mm | 62 | 67 | 5 | 3 | 27 | 53 | 36.3 | 4.2 |

| N° de material | L | M | SW1 | SW2 |
|---|---|---|---|---|
| 1827231041 | 4 | 49 | 17 | 14 |
| 1827231033 | 4.5 | 61 | 17 | 14 |
| **1827231037** | 5.5 | 75 | 17 | 14 |