Manômetros, Série PG1-SNL

1827231032

Série PG1 Manômetros

Com a AVENTICS série PG1, você pode visualizar e confiar em um display de pressão de ar claro para cada um de seus circuitos pneumáticos. Além dos parâmetros para controlar a qualidade do ar, fornecer pressão suficiente é a base para a operação de um sistema confiável na automação da máquina. A Emerson oferece manômetros mecânicos que podem ser integrados em máquinas para diversas aplicações e sistemas de preparação de ar. As especificações das versões individuais da série universal PG1 oferecem uma seleção de opções, como aparência, material ou o tipo de montagem necessário.

- Indicadores de pressão claramente visíveis em diferentes tamanhos e versões
- Medidores disponíveis com ou sem visor de área de trabalho ajustável
- Medidores especiais disponíveis, como medidores com enchimento de glicerina ou caixa em aço inoxidável





Dados técnicos

Setor	Indústria
Modelo de manômetro	manômetro de Bourdon para instalação de painel elétrico com presilha para montagem
Normatização	EN 837-1
Classe de qualidade	1,6
Conexão de ar comprimido	G 1/4
Diâmetro nominal	50 mm
Valor da escala	0.1
Área de aplicação mín.	0 bar
Área de aplicação máx.	2 bar
Faixa de visualização min.	0 bar
Faixa de visualização max.	2.5 bar
Pressão de operação mín.	0 bar
Pressão de operação máx	2.5 bar
Temperatura ambiente mín.	-20 °C
Temperatura ambiente máx.	60 °C
Fluido	Ar comprimido
Cor fundo	Preto
Unidade Escala principal (externa)	bar

Manômetros, Série PG1-SNL

1827231032

Cor escala principal (externa)	Verde
Unidade sub-escala (interna)	psi
Cor sub-escala (interna)	Branco
Cor mostrador	Branco
Peso	0.148 kg

Material

Material de caixa	Aço, cromado
Material ocular	Poliestireno
Material rosca	Latão
Material anel dianteiro	Aço, cromado
	1827231032

Informações técnicas

Encomendar a vedação axial separadamente

Dimensões

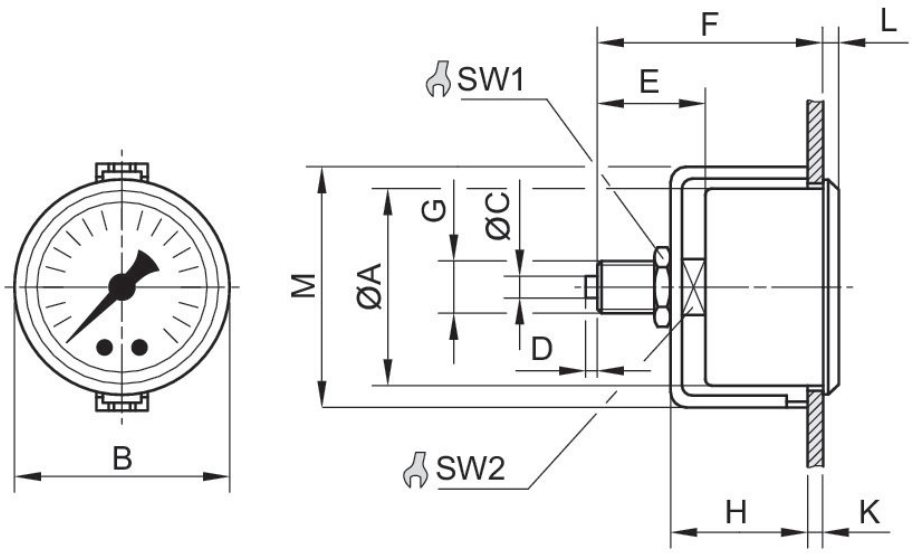

Dimensões em mm

N° de material	Conexão de ar com-primido	Diâmetro nominal	Ø A	B	C	D	E	F	H	K
1827231042	G 1/8	40 mm	40	43	–	–	25.5	49	32	4
1827231032	G 1/4	50 mm	50	54	5	3	29.5	51.5	34.5	3
1827231036	G 1/4	63 mm	62	67	5	3	27	53	36.3	4.2

N° de material	L	M	SW1	SW2
1827231042	4	49	17	14
1827231032	4.5	61	17	14
1827231036	5.5	75	17	14