Brida intermedia JP2, Serie CM1

1827020270

Bridas intermedias AVENTICS



Datos técnicos

Sector	Industria
Versión	para cilindro con varias posiciones
Para serie	CCI KPZ
Diámetro de émbolo	40 mm

Material

Material	Aluminio
N° de material	1827020270

Brida intermedia JP2, Serie CM1

1827020270

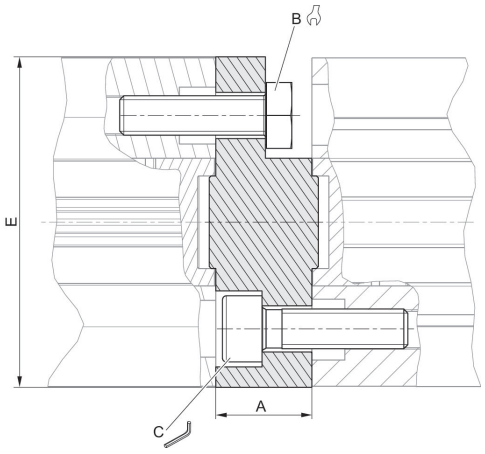

Ø del émbolo	N° de material	Para serie	A	B	C	Md [Nm] 1)	E
16	1827020290	CCI, KPZ	12.5	7	–	2.5	28.4
20	1827020267	CCI, KPZ	12.5	8	–	4	35
25	1827020268	CCI, KPZ	13	8	4	4	40
32	1827020269	CCI, KPZ	14.5	10	5	4	50
40	1827020270	CCI, KPZ	14.5	10	5	4	57.1
50	1827020271	CCI, KPZ	14.5	13	6	8	67.4
63	1827020272	CCI, KPZ	14.5	13	6	8	80
80	R412024535	KPZ	16.5	16	8	16	95
80	1827020273	CCI	16.5	16	–	16	98.4
100	R412024536	CCI	19.5	16	8	16	115
100	1827020274	KPZ	19.5	16	–	16	120

1) par de giro