Bride intermédiaire JP2, Série CM1

1827020269

Brides intermédiaires AVENTICS



Données techniques

Secteur	Industrie
Version	pour vérin multipositions
Pour série	CCI KPZ
Diamètre de piston	32 mm

Matériau

Matériau	Aluminium
Référence	1827020269

Bride intermédiaire JP2, Série CM1

1827020269

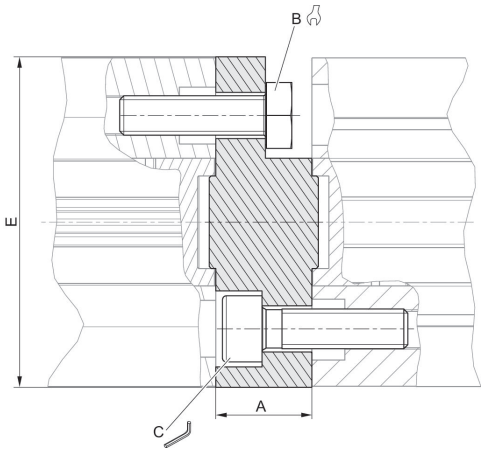

Ø du piston	Référence	Pour série	A	B	C	Md [Nm] 1)	E
16	1827020290	CCI, KPZ	12.5	7	–	2.5	28.4
20	1827020267	CCI, KPZ	12.5	8	–	4	35
25	1827020268	CCI, KPZ	13	8	4	4	40
32	1827020269	CCI, KPZ	14.5	10	5	4	50
40	1827020270	CCI, KPZ	14.5	10	5	4	57.1
50	1827020271	CCI, KPZ	14.5	13	6	8	67.4
63	1827020272	CCI, KPZ	14.5	13	6	8	80
80	R412024535	KPZ	16.5	16	8	16	95
80	1827020273	CCI	16.5	16	–	16	98.4
100	R412024536	CCI	19.5	16	8	16	115
100	1827020274	KPZ	19.5	16	–	16	120

1) Couple