Zwischenflansch JP1, Serie CM1

1827020252

Allgemeine Serieninformationen
AVENTICS Zwischenflansche



Technische Daten

Branche	Industrie
Version	für Mehrstellungszylinder
geeigneter Kolbendurchmesser	100 mm

Werkstoff

Werkstoff Gehäuse	Aluminium
Materialnummer	1827020252

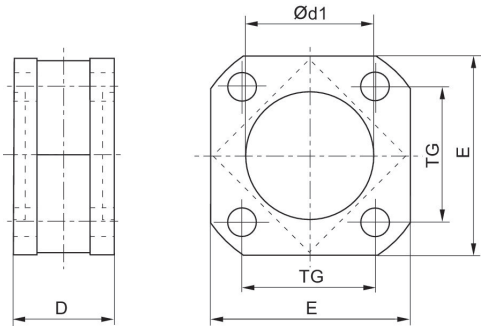

Kolben-Ø	Material-nummer	D	Ø d1 N7	E	TG
32	1827020247	27	30	47	32.5
40	1827020248	27	35	53	38
50	1827020249	32	40	65	46.5
63	1827020250	28	45	75	56.5
80	1827020251	38	45	95	72
100	1827020252	38	55	115	89
125	1827020253	44	60	140	110