Flange intermediária JP1, Série CM1

1827020250

AVENTICS™ Flanges intermediários



Dados técnicos

Setor	Indústria
Versão	para cilindros de posições múltiplas
Diâmetro do pistão	63 mm

Material

Material	Alumínio
N° de material	1827020250

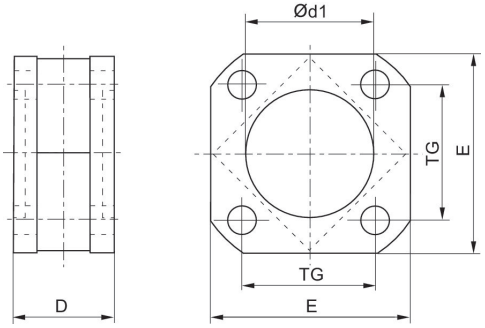

Flange intermediária JP1, Série CM1

1827020250

Ø De pistão	N° de material	D	Ø d1 N7	E	TG
32	1827020247	27	30	47	32.5
40	1827020248	27	35	53	38
50	1827020249	32	40	65	46.5
63	1827020250	28	45	75	56.5
80	1827020251	38	45	95	72
100	1827020252	38	55	115	89
125	1827020253	44	60	140	110