Flangia intermedia JP1, Serie CM1

1827020250

Flange intermedie AVENTICS



Dati tecnici

Settore	Industria
Versione	per cilindro multiposizione
Diametro pistone	63 mm

Materiale

Materiale	Alluminio
Codice	1827020250

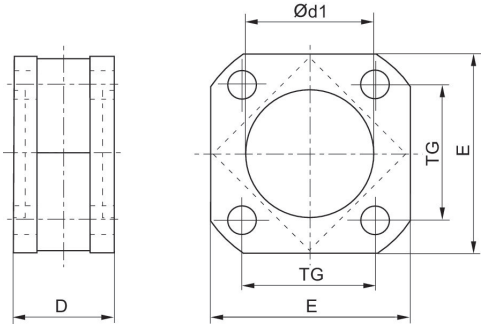

Flangia intermedia JP1, Serie CM1

1827020250

Ø pistone	Codice	D	Ø d1 N7	E	TG
32	1827020247	27	30	47	32.5
40	1827020248	27	35	53	38
50	1827020249	32	40	65	46.5
63	1827020250	28	45	75	56.5
80	1827020251	38	45	95	72
100	1827020252	38	55	115	89
125	1827020253	44	60	140	110