# Fixação de sensor

**1827020144**

2023-11-02

## AVENTICS Fixações de sensor

As fixações de sensores AVENTICS foram especialmente criadas para montar sensores AVENTICS em vários cilindros.Montagem de sensores em diferentes séries de cilindro



## Dados técnicos

| | |
|---|---|
| Setor | Indústria |
| Cilindro-Ø mín. | 50 mm |
| Cilindro-Ø máx. | 50 mm |
| Peso | 0.031 kg |

## Material

| | |
|---|---|
| Material de caixa | Alumínio |
| N° de material | 1827020144 |

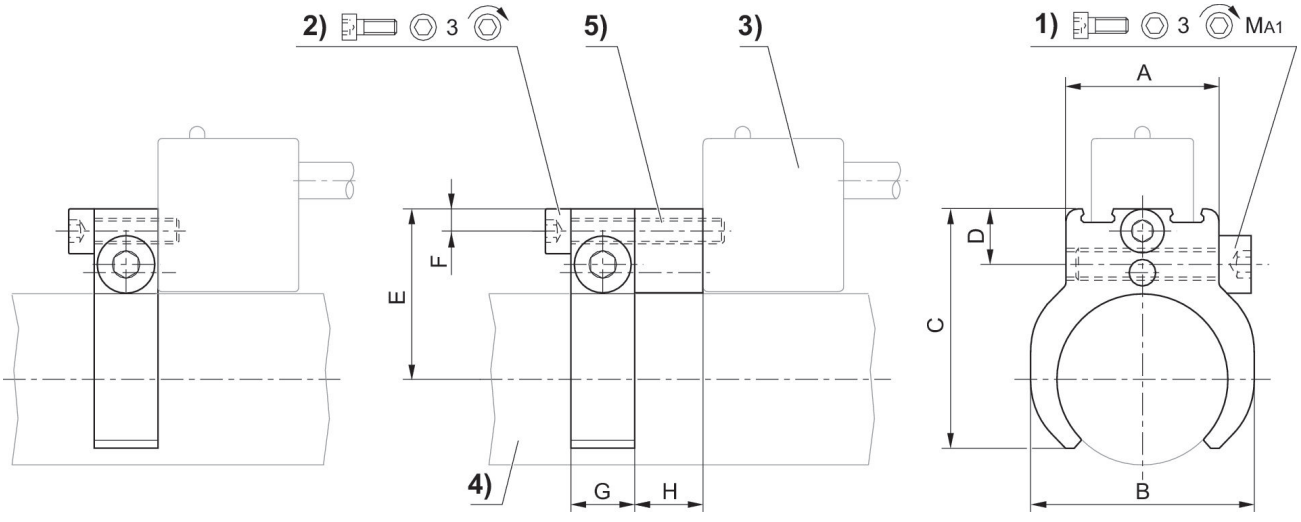


1) parafuso de aperto 2) parafuso de fixação para sensor 3) sensor 4) perfil de cilindro 5) peça intermediária (se necessário)

| Ø cilindro mm | N° de material | A | B | C | D | E | F | G | H |
|---|---|---|---|---|---|---|---|---|---|
| 10 | 1827020065 | 16 | 16 | 23.5 | 8.2 | 18.7 | 3.5 | 10 | 10.7 |

# Fixação de sensor

2023-11-02

1827020144

| Ø cilindro mm | N° de material | A | B | C | D | E | F | G | H |
|---|---|---|---|---|---|---|---|---|---|
| 12 | 1827020066 | 16 | 20 | 25.5 | 8.2 | 19.9 | 3.5 | 10 | 10.7 |
| 16 | 1827020067 | 20 | 24 | 29.7 | 8.7 | 21.9 | 3.5 | 10 | 10.7 |
| 20 | 1827020068 | 20 | 28 | 33 | 8.7 | 24.1 | 3.5 | 10 | 10.7 |
| 25 | 1827020069 | 24 | 35 | 37.5 | 8.7 | 26.6 | 3.5 | 10 | 10.7 |

| Ø cilindro mm | 1) | MA1 [Nm] |
|---|---|---|
| 10 | M4x14 | 1 +0,3 |
| 12 | M4x14 | 1 +0,3 |
| 16 | M4x25 | 1 +0,3 |
| 20 | M4x25 | 1 +0,3 |
| 25 | M4x25 | 1 +0,3 |