Fissaggio sensore

1827020144

2023-11-02

Fissaggi sensori AVENTICS

Fissaggi sensori AVENTICS sono progettati specificatamente per il montaggio di sensori AVENTICS su diversi cilindri.Montaggio di sensori su diverse serie di cilindri



Dati tecnici

Settore	Industria
Cilindro-Ø min.	50 mm
Cilindro-Ø max.	50 mm
Peso	0.031 kg

Materiale

Materiale corpo	Alluminio
Codice	1827020144

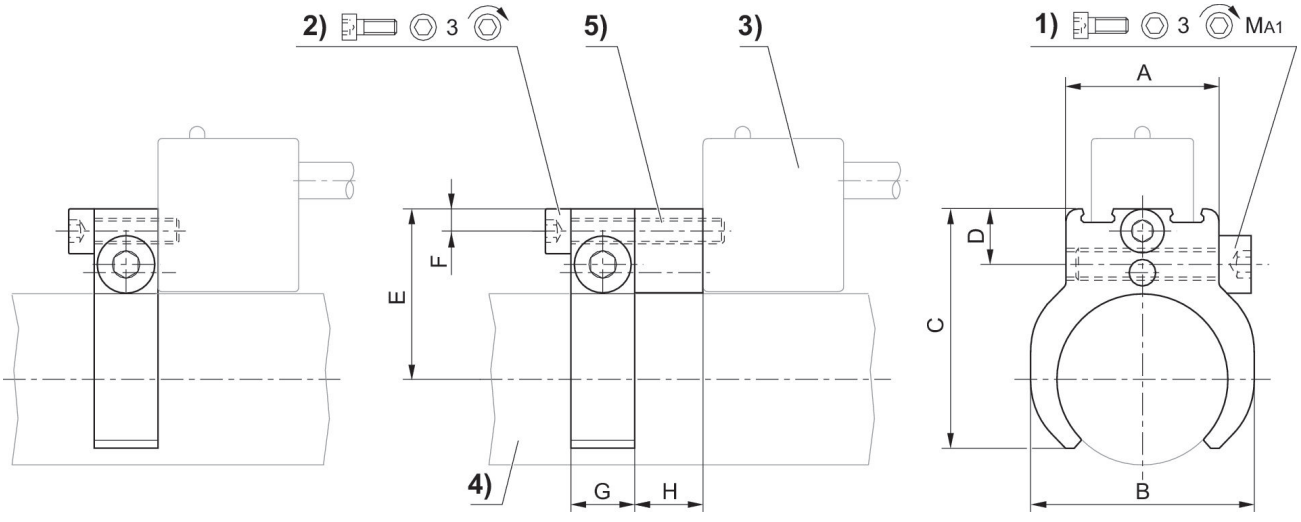

1) vite di bloccaggio 2) vite di fissaggio per sensore §) sensore 4) profilato cilindro 5) distanziale (se necessario)

Ø cilindro mm	Codice	A	B	C	D	E	F	G	H
10	1827020065	16	16	23.5	8.2	18.7	3.5	10	10.7

Fissaggio sensore

2023-11-02

1827020144

Ø cilindro mm	Codice	A	B	C	D	E	F	G	H
12	1827020066	16	20	25.5	8.2	19.9	3.5	10	10.7
16	1827020067	20	24	29.7	8.7	21.9	3.5	10	10.7
20	1827020068	20	28	33	8.7	24.1	3.5	10	10.7
25	1827020069	24	35	37.5	8.7	26.6	3.5	10	10.7

Ø cilindro mm	1)	MA1 [Nm]
10	M4x14	1 +0,3
12	M4x14	1 +0,3
16	M4x25	1 +0,3
20	M4x25	1 +0,3
25	M4x25	1 +0,3