Fixação de sensor

1827020143

2023-11-02

AVENTICS Fixações de sensor

As fixações de sensores AVENTICS foram especialmente criadas para montar sensores AVENTICS em vários cilindros.Montagem de sensores em diferentes séries de cilindro



Dados técnicos

Setor	Indústria
Cilindro-Ø mín.	40 mm
Cilindro-Ø máx.	40 mm
Peso	0.027 kg

Material

Material de caixa	Alumínio
N° de material	1827020143

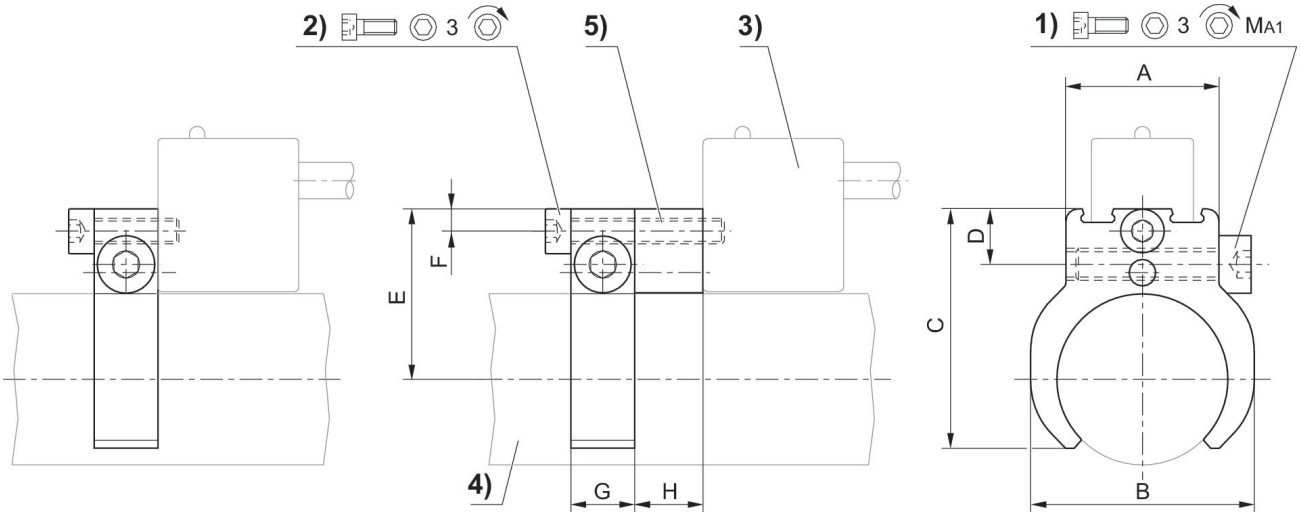

1) parafuso de aperto 2) parafuso de fixação para sensor 3) sensor 4) perfil de cilindro 5) peça intermediária (se necessário)

Ø cilindro mm	N° de material	A	B	C	D	E	F	G	H
10	1827020065	16	16	23.5	8.2	18.7	3.5	10	10.7

Fixação de sensor

2023-11-02

1827020143

Ø cilindro mm	N° de material	A	B	C	D	E	F	G	H
12	1827020066	16	20	25.5	8.2	19.9	3.5	10	10.7
16	1827020067	20	24	29.7	8.7	21.9	3.5	10	10.7
20	1827020068	20	28	33	8.7	24.1	3.5	10	10.7
25	1827020069	24	35	37.5	8.7	26.6	3.5	10	10.7

Ø cilindro mm	1)	MA1 [Nm]
10	M4x14	1 +0,3
12	M4x14	1 +0,3
16	M4x25	1 +0,3
20	M4x25	1 +0,3
25	M4x25	1 +0,3