Fixation de capteur

1827020143

2023-11-02

Fixations de capteurs AVENTICS

Les fixations des capteurs AVENTICS sont spécialement conçues pour monter les capteurs AVENTICS sur divers vérins.Montage de capteurs sur différentes séries de vérins



Données techniques

Secteur	Industrie
Ø vérin mini	40 mm
Ø vérin, maxi.	40 mm
Poids	0.027 kg

Matériau

Matériau boîtiers	Aluminium
Référence	1827020143

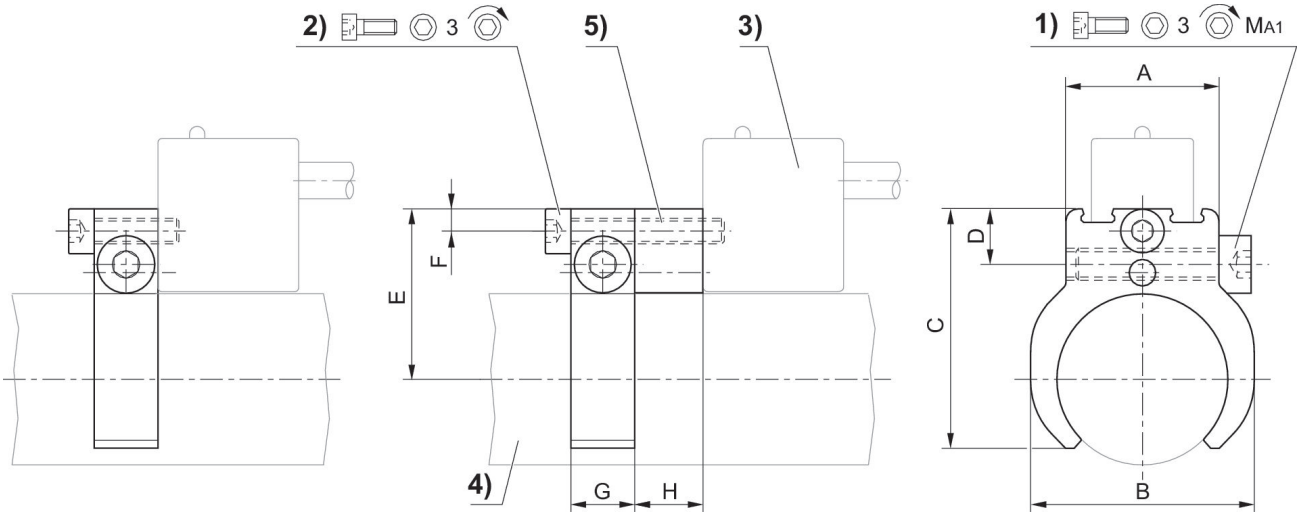

1) Vis de serrage 2) Vis de fixation pour capteur 3) Capteur 4) Profil de vérin 5) Pièce intermédiaire (si nécessaire)

Ø vérin mm	Référence	A	B	C	D	E	F	G	H
10	1827020065	16	16	23.5	8.2	18.7	3.5	10	10.7

Fixation de capteur

2023-11-02

1827020143

Ø vérin mm	Référence	A	B	C	D	E	F	G	H
12	1827020066	16	20	25.5	8.2	19.9	3.5	10	10.7
16	1827020067	20	24	29.7	8.7	21.9	3.5	10	10.7
20	1827020068	20	28	33	8.7	24.1	3.5	10	10.7
25	1827020069	24	35	37.5	8.7	26.6	3.5	10	10.7

Ø vérin mm	1)	MA1 [Nm]
10	M4x14	1 +0,3
12	M4x14	1 +0,3
16	M4x25	1 +0,3
20	M4x25	1 +0,3
25	M4x25	1 +0,3