fissaggio con perno oscillante MT4, Serie CM1

1827003994

Fissaggio con perno oscillante
AVENTICS

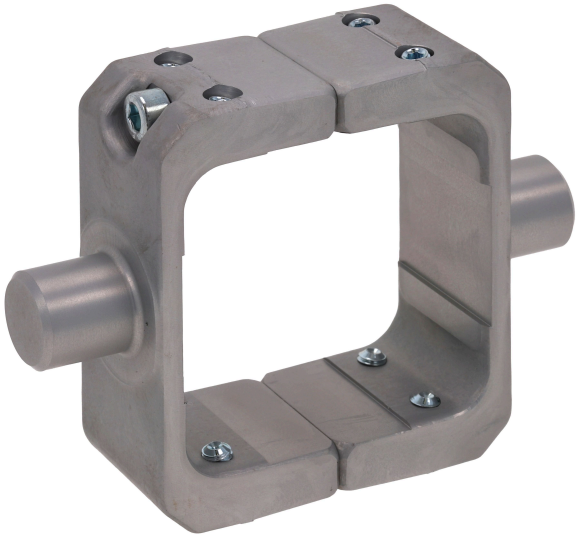

Dati tecnici

Settore	Industria
Per serie	PRA
Diametro pistone	63 mm
Ø Perno	20 mm

Materiale

Materiale corpo	Alluminio
Superficie Corpo	fucinato
Codice	1827003994

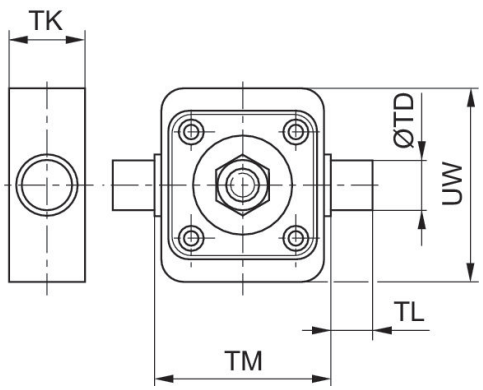

fissaggio con perno oscillante MT4, Serie CM1

1827003994

Ø pistone	Codice	TD e9	TK max.	TL h14	TM h14	UW
32	1827003991	12	22	12	50	64
40	1827003992	16	27	16	63	72
50	1827003993	16	27	16	75	90
63	1827003994	20	35	20	90	102
80	1827003995	20	35	20	110	125
100	1827003996	25	46	25	132	147
125	1827003997	25	46	25	160	178