# Soporte MP6, Serie CM1

**1827001628**

Soporte

2023-10-25

**Tenón trasero AVENTICS**




## Datos técnicos

| | |
|---|---|
| Sector | Industria |
| Versión | Con cojinete de articulación esférico |
| Normalización | ISO 15552 |
| Diámetro de émbolo | 250 mm |
| Cojinete de articulación-Ø | 40 mm |
| Peso | 14.5 kg |

## Material

| | |
|---|---|
| Material carcasa | Hierro fundido con grafito esférico |
| Superficie Carcasa | galvanizado |
| Material de los tornillos | acero galvanizado |
| Material del cojinete del anillo interior | Acero inoxidable |
| Material del cojinete del anillo exterior | Latón con capa de PTFE |
| N° de material | 1827001628 |

# Soporte MP6, Serie CM1

1827001628

Soporte

2023-10-25

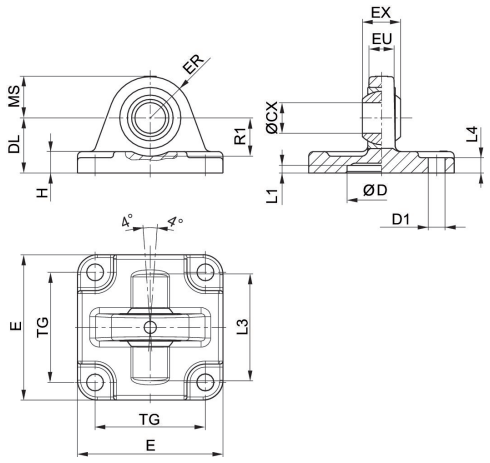


Volumen de suministro: soporte, tornillos de fijación incl.

| Ø del émbolo | N° de material | ØCX H7 | ØD H11 | ØD1 H13 | DL ±0,2 | E | EX –0,1 | ER | EU |
|---|---|---|---|---|---|---|---|---|---|
| 160 | 1827001626 | 35 | 65 | 18 | 55 | 176 | 43 | 44 | 30 |
| 200 | 1827001627 | 35 | 75 | 18 | 60 | 216 | 43 | 47 | 30 |
| 250 | 1827001628 | 40 | 90 | 22 | 70 | 275 | 49 | 53 | 35 |
| 320 | 5239013452 | 50 | 110 | 26 | 80 | 340 | 60 | 63 | 45 |

| Ø del émbolo | H | L1 mín. | L3 | L4 | MS -0,5 | R1 mín. | TG |
|---|---|---|---|---|---|---|---|
| 160 | 17 | 7 | 130 | 10 | 44 | 39 | 140 ±0,3 |
| 200 | 19.5 | 7 | 130 | 11 | 47 | 41 | 175 ±0,3 |
| 250 | 22 | 11 | – | 11 | 53 | 45 | 220 ±0,3 |
| 320 | 27 | 11 | 180 | 15 | 63 | 55 | 270 ±0,3 |