Contra-mancal MP6, Série CM1

1827001628

AVENTICS Olhais traseiros



Dados técnicos

Setor	Indústria
Versão	Com rótula esférica
Normatização	ISO 15552
Diâmetro do pistão	250 mm
Mancal articulado-Ø	40 mm
Peso	14.5 kg

Material

Material de caixa	Ferro fundido com grafite esferoidal
Superfície Caixa	zincado
Material de parafusos	aço zincado
Material Mancal Anel interno	Aço inoxidável
Material Mancal Anel externo	Latão com camada de PTFE
N° de material	1827001628

Contra-mancal MP6, Série CM1

1827001628

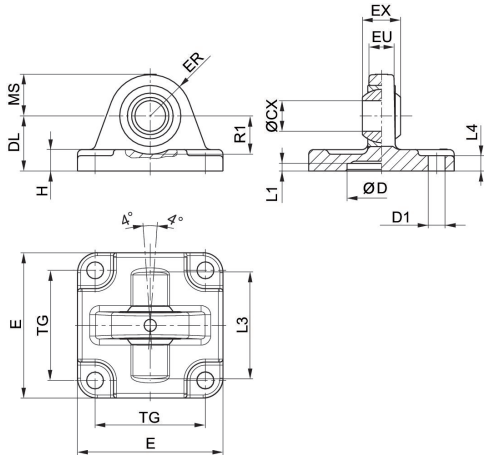

Lote de fornecimento: contra-mancal incl. parafusos de fixação

Ø De pistão	N° de material	ØCX H7	ØD H11	ØD1 H13	DL ±0,2	E	EX –0,1	ER	EU
160	1827001626	35	65	18	55	176	43	44	30
200	1827001627	35	75	18	60	216	43	47	30
250	1827001628	40	90	22	70	275	49	53	35
320	5239013452	50	110	26	80	340	60	63	45

Ø De pistão	H	L1 mín.	L3	L4	MS -0,5	R1 mín.	TG
160	17	7	130	10	44	39	140 ±0,3
200	19.5	7	130	11	47	41	175 ±0,3
250	22	11	–	11	53	45	220 ±0,3
320	27	11	180	15	63	55	270 ±0,3