Soporte MP6, Serie CM1

1827001627

Soporte

2023-10-26

Tenón trasero AVENTICS



Datos técnicos

Sector	Industria
Versión	Con cojinete de articulación esférico
Normalización	ISO 15552
Diámetro de émbolo	200 mm
Cojinete de articulación-Ø	35 mm
Peso	8.5 kg

Material

Material carcasa	Hierro fundido con grafito esférico
Superficie Carcasa	galvanizado
Material de los tornillos	acero galvanizado
Material del cojinete del anillo interior	Acero inoxidable
Material del cojinete del anillo exterior	Latón con capa de PTFE
N° de material	1827001627

Soporte MP6, Serie CM1

1827001627

Soporte

2023-10-26

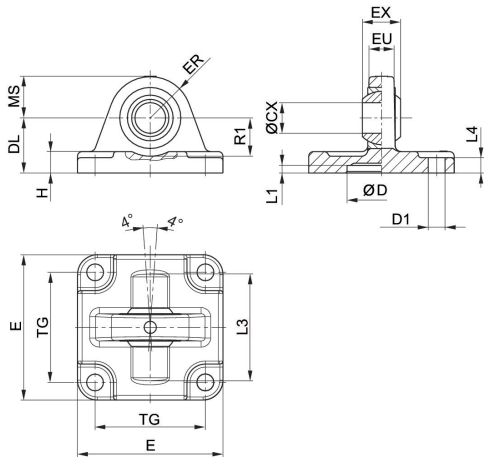

Volumen de suministro: soporte, tornillos de fijación incl.

Ø del émbolo	N° de material	ØCX H7	ØD H11	ØD1 H13	DL ±0,2	E	EX –0,1	ER	EU
160	1827001626	35	65	18	55	176	43	44	30
200	1827001627	35	75	18	60	216	43	47	30
250	1827001628	40	90	22	70	275	49	53	35
320	5239013452	50	110	26	80	340	60	63	45

Ø del émbolo	H	L1 mín.	L3	L4	MS -0,5	R1 mín.	TG
160	17	7	130	10	44	39	140 ±0,3
200	19.5	7	130	11	47	41	175 ±0,3
250	22	11	–	11	53	45	220 ±0,3
320	27	11	180	15	63	55	270 ±0,3