Controsupporto MP6, Serie CM1

1827001627

Controsupporo AVENTICS



Dati tecnici

Settore	Industria
Versione	Con cuscinetto sferico oscillante
Normalizzazione	ISO 15552
Diametro pistone	200 mm
Ø cuscinetto oscillante	35 mm
Peso	8.5 kg

Materiale

Materiale corpo	Ghisa a grafite sferoidale
Superficie Corpo	zincato
Materiale viti	acciaio zincato
Materiale cuscinetto anello interno	Acciaio inox
Materiale cuscinetto anello esterno	Ottone con strato in PTFE
Codice	1827001627

Controsupporto MP6, Serie CM1

1827001627

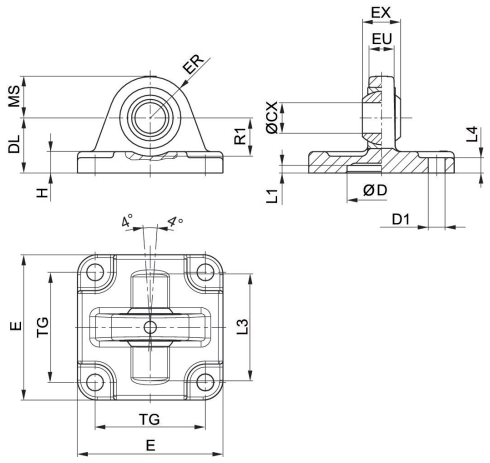

Fornitura: controsupporto incl. viti di fissaggio

Ø pistone	Codice	ØCX H7	ØD H11	ØD1 H13	DL ±0,2	E	EX –0,1	ER	EU
160	1827001626	35	65	18	55	176	43	44	30
200	1827001627	35	75	18	60	216	43	47	30
250	1827001628	40	90	22	70	275	49	53	35
320	5239013452	50	110	26	80	340	60	63	45

Ø pistone	H	L1 min.	L3	L4	MS -0,5	R1 min.	TG
160	17	7	130	10	44	39	140 ±0,3
200	19.5	7	130	11	47	41	175 ±0,3
250	22	11	–	11	53	45	220 ±0,3
320	27	11	180	15	63	55	270 ±0,3