# Soporte MP6, Serie CM1

**1827001624**

Soporte

2023-10-25

**Tenón trasero AVENTICS**




## Datos técnicos

| | |
|---|---|
| Sector | Industria |
| Versión | Con cojinete de articulación esférico |
| Normalización | ISO 15552 |
| Diámetro de émbolo | 100 mm |
| Cojinete de articulación-Ø | 20 mm |
| Peso | 0.8 kg |

## Material

| | |
|---|---|
| Material carcasa | Aluminio (forjado) |
| Material de los tornillos | acero galvanizado |
| Material cojinete | Acero inoxidable |
| Material del cojinete del anillo interior | Acero inoxidable |
| Material del cojinete del anillo exterior | Latón con capa de PTFE |
| N° de material | 1827001624 |

# Soporte MP6, Serie CM1

1827001624

Soporte

2023-10-25

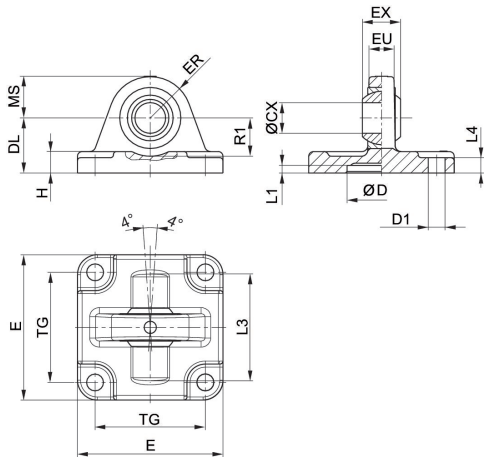


Volumen de suministro: soporte, tornillos de fijación incl.

| Ø del émbolo | N° de material | ØCX H7 | ØD H11 | ØD1 H13 | DL ±0,2 | E | EX –0,1 | ER | EU |
|---|---|---|---|---|---|---|---|---|---|
| 32 | 1827001619 | 10 | 30 | 6.6 | 22 | 47 | 14 | 15 | 10.5 |
| 40 | 1827001620 | 12 | 35 | 6.6 | 25 | 53 | 16 | 18 | 12 |
| 50 | 1827001621 | 16 | 40 | 9 | 27 | 65 | 21 | 20 | 15 |
| 63 | 1827020087 | 16 | 45 | 9 | 32 | 75 | 21 | 23 | 15 |
| 80 | 1827001623 | 20 | 45 | 11 | 36 | 95 | 25 | 27 | 18 |
| 100 | 1827001624 | 20 | 55 | 11 | 41 | 115 | 25 | 30 | 18 |
| 125 | 1827001625 | 30 | 60 | 14 | 50 | 140 | 37 | 40 | 25 |

| Ø del émbolo | H | L1 mín. | L3 | L4 | MS -0,5 | R1 mín. | TG |
|---|---|---|---|---|---|---|---|
| 32 | 9 | 4.5 | 36 | 5.5 | 15 | 12 | 32,5 ±0,2 |
| 40 | 9 | 4.5 | 42 | 5.5 | 18 | 15 | 38 ±0,2 |
| 50 | 10.5 | 4.5 | 48 | 6.5 | 21 | 19 | 46,5 ±0,2 |
| 63 | 10.5 | 4.5 | 55 | 6.5 | 23 | 21 | 56,5 ±0,2 |
| 80 | 14 | 4.5 | 70 | 10 | 27 | 24 | 72 ±0,2 |
| 100 | 15 | 4.5 | 80 | 10 | 30 | 25 | 89 ±0,2 |
| 125 | 16 | 7 | 100 | 10 | 40 | 33 | 110 ±0,3 |