Cabeça da forquilha AP2, Série CM2

1827001493

AVENTICS Manilhas de haste



Dados técnicos

Setor	Indústria
Para a série	para montagem em cilindros PRA, TRB, CCI, MNI, ICM, KPZ, KHZ, 167, CVI, RPC, RDC, ITS
Para a série	PRA TRB CCL-IS 167 CVI
Tamanho da rosca	M27x2
Peso	2 kg

Material

Material de caixa	Aço, cromado
Superfície Caixa	zincado
N° de material	1827001493

Cabeça da forquilha AP2, Série CM2

1827001493

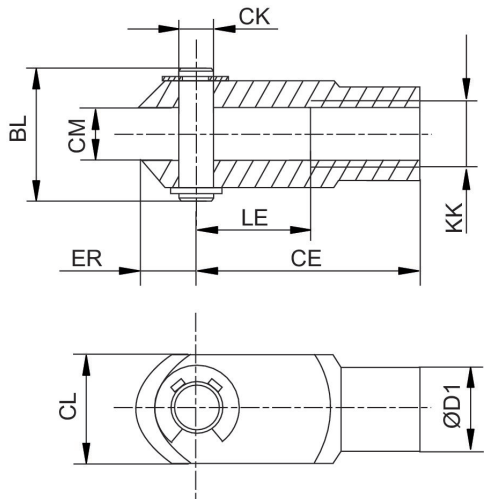

KK	N° de material	BL	CE	ØCK e11	CL	CM	ØD1	ER	LE
M27x2	1827001493	68	110	30	55	30	48	38	54
M36x2	1827001471	80	144	35	70	35	60	57	72
M42x2	1827001472	98	168	40	85	40	70	64	84