Forcella AP2, Serie CM2

1827001493

Forcelle con perno AVENTICS



Dati tecnici

Settore	Industria
Per serie	per montaggio a cilindri PRA, TRB, CCI, MNI, ICM, KPZ, KHZ, 167, CVI, RPC, RDC, ITS
Per serie	PRA TRB CCL-IS 167 CVI
Grandezza filettatura	M27x2
Peso	2 kg

Materiale

Materiale corpo	Acciaio, cromato
Superficie Corpo	zincato
Codice	1827001493

Forcella AP2, Serie CM2

1827001493

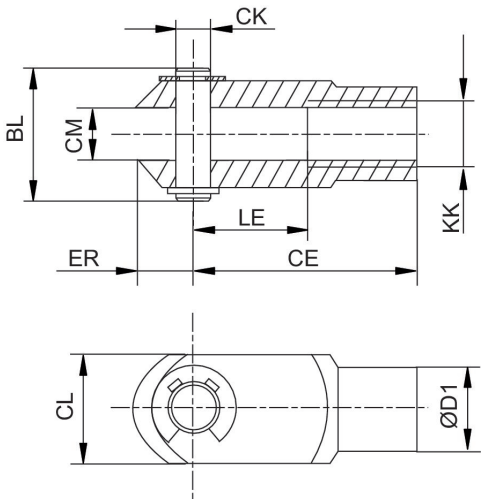

KK	Codice	BL	CE	ØCK e11	CL	CM	ØD1	ER	LE
M27x2	1827001493	68	110	30	55	30	48	38	54
M36x2	1827001471	80	144	35	70	35	60	57	72
M42x2	1827001472	98	168	40	85	40	70	64	84