Kolbenstangenzylinder, Serie 102

1027300000

Allgemeine Serieninformationen
AVENTICS Serie 102 Membranzylinder

- Die AVENTICS Serie 102 ist eine kosteneffiziente Lösung zur Erzeugung hoher Kräfte z. B. für Pressenanwendungen.



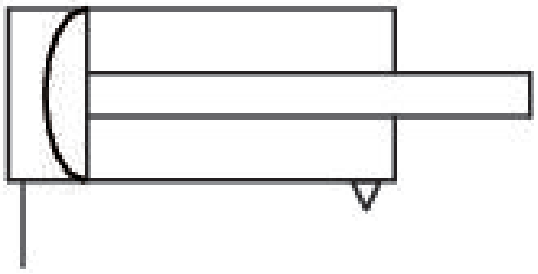

Technische Daten

Branche	Industrie
Kolben-Ø	250 mm
Hub	100 mm
Anschlüsse	G 1/2
Wirkprinzip	einfachwirkend, drucklos eingefahren
Druck zur Bestimmung der Kolbenkräfte	6 bar
Kolbenkraft ausfahrend	25000 N
Umgebungstemperatur min.	-20 °C
Umgebungstemperatur max.	70 °C
Betriebsdruck min.	2 bar
Betriebsdruck max.	8 bar
Kolbenstangengewinde	M24

Federkraft min.	900 N
Federkraft max.	2750 N
Gewicht	22.2 kg
Medium	Druckluft
Mediumstemperatur min.	-20 °C
Mediumstemperatur max.	70 °C
Max. Partikelgröße	50 µm
Ölgehalt der Druckluft min.	0 mg/m³
Ölgehalt der Druckluft max.	5 mg/m³

Werkstoff

Kolbenstange	Stahl, verchromt
Werkstoff Dichtungen	Acrylnitril-Butadien-Kautschuk
Werkstoff Deckel vorne	Stahl, verchromt
Zylinderrohr	Stahl, verchromt
Materialnummer	1027300000

Technische Informationen

Toleranz bei Hub 40 mm, 50 mm, 80 mm: ± 3 mm

Toleranz bei Hub [[100] mm]: +[[6] mm]/-[[1] mm]

Der Drucktaupunkt muss mindestens 15 °C unter der Umgebungs- und Mediumstemperatur liegen und darf max. 3 °C betragen.

Der Ölgehalt der Druckluft muss über die gesamte Lebensdauer konstant bleiben.

Verwenden Sie ausschließlich von AVENTICS zugelassene Öle. Weitere Informationen finden Sie im Dokument „Technische Informationen“ (erhältlich im https://www.emerson.com/de-de/support).

Abmessungen

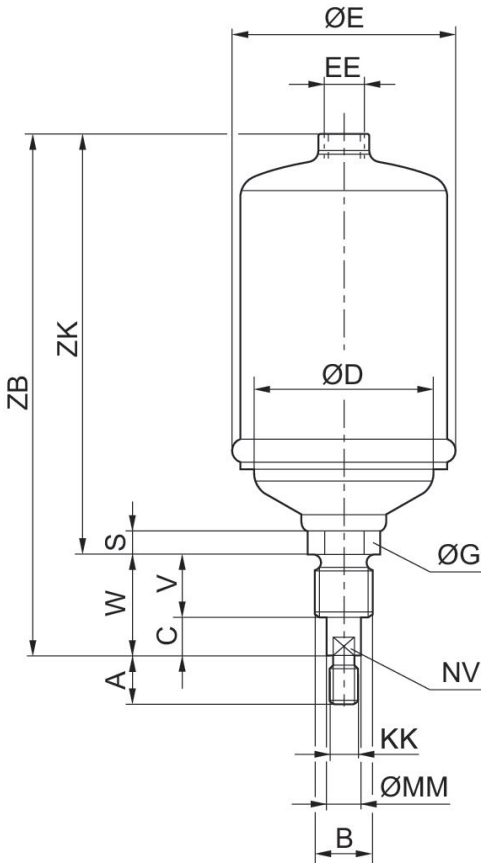

Material-nummer	Kolben-Ø	A	B	C	D	E	G	S	V
1027100000	60	24	M 24	11	54	66	30	18	30
1027200000	85	24	M24	11	77	93	30	18	30
1027300000	250	48	M48x3	20	56	268	50	33	40

Material-nummer	Kolben-Ø	W	EE	KK	MM	NV	ZB	ZK
1027100000	60	41	G 1/4	M12	14	12	222	181
1027200000	85	41	G 1/4	M12	14	12	222	181
1027300000	250	60	G 1/2	M24	28	25	385	325

Übersichtszeichnung

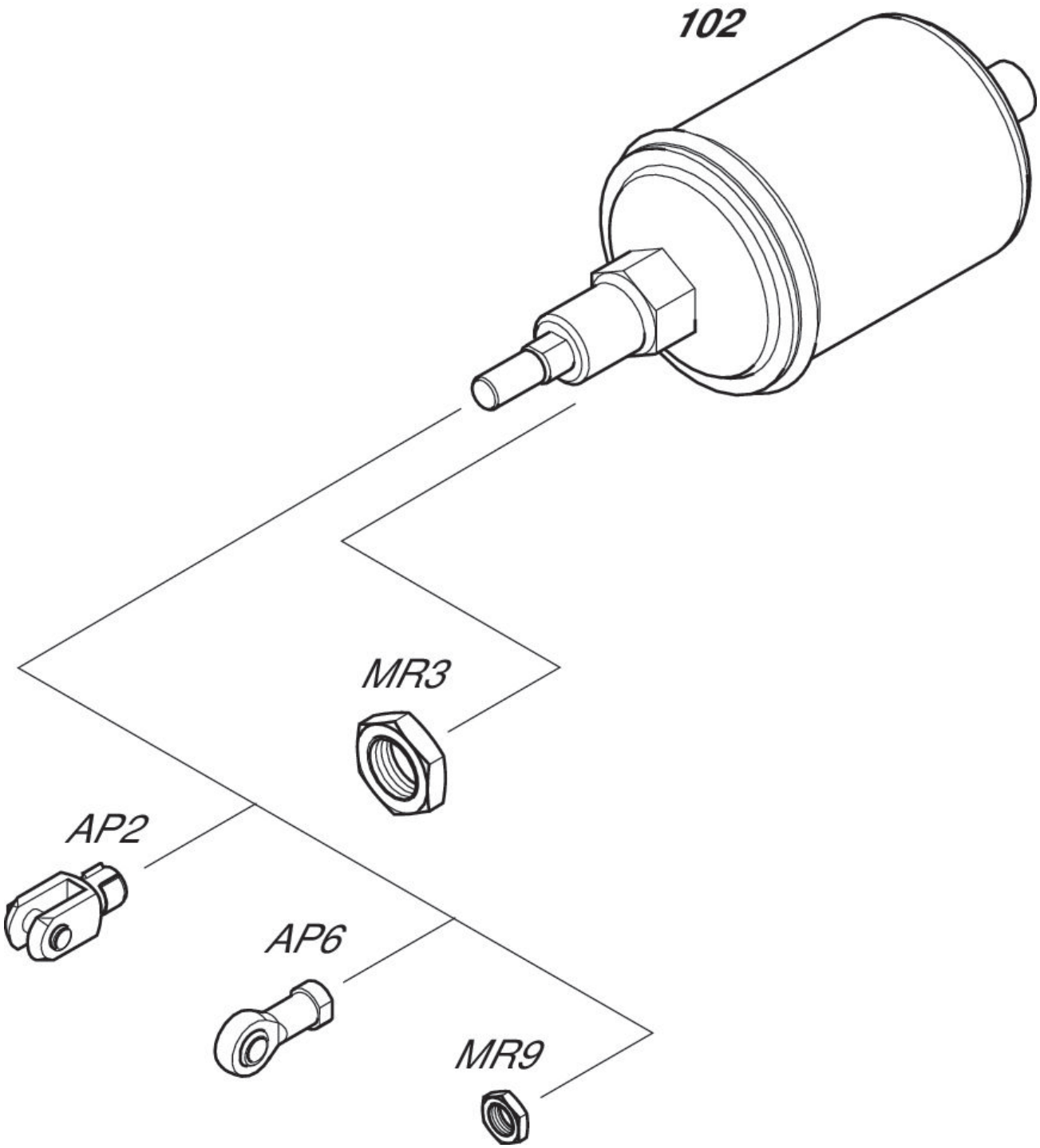

HINWEIS: Diese Übersichtzeichnung dient zur Orientierung, an welcher Stelle die unterschiedlichen Zubehörteile am Zylinder befestigt werden können. Dazu wurde die Darstellung vereinfacht. Eine konkrete Ableitung maßlicher Gegebenheiten ist deshalb nicht zulässig.