# Vérins à tige, Série 102

**1027200000**



- Filetage à pas gros
- Tige de piston : filetage
- A simple effet, tige rentrée sans pression

### Vérin à membrane AVENTICS série 102

La série 102 d'AVENTICS est une solution économique pour générer des forces élevées pour les applications de pressage par exemple.



## Données techniques

| | |
|---|---|
| Secteur | Industrie |
| Ø du piston | 85 mm |
| Course | 80 mm |
| Orifices | G 1/4 |
| Principe de fonctionnement | A simple effet, tige rentrée sans pression |
| Filetage de la tige de piston - type | Filetage |
| Filetage de la tige de piston | M12 |
| Pression | 6 bar |
| Force du piston sortante | 3000 N |
| Température ambiante min. | -20 °C |
| Température ambiante max. | 70 °C |
| Pression de service min. | 2 bar |
| Pression de service maxi | 8 bar |
| Tension du ressort mini | 130 N |
| Tension du ressort maxi | 320 N |
| Poids | 1.5 kg |
| Fluide | Air comprimé |
| Température min. du fluide | -20 °C |
| Température max. du fluide | 70 °C |

| | |
|---|---|
| Taille de particule max. | 50 µm |
| Teneur en huile de l'air comprimé min. | 0 mg/m³ |
| Teneur en huile de l'air comprimé Maxi. | 5 mg/m³ |

## Matériau

| | |
|---|---|
| Tige de piston | Acier, chromé |
| Matériau joints | Caoutchouc nitrile (NBR) |
| Matériau couvercle avant | Acier, chromé |
| Tube du vérin | Acier, chromé |
| Référence | 1027200000 |

## Informations techniques

Tolérance pour course 40 mm, 50 mm, 80 mm: ± 3 mm

Tolérance pour course 100 mm: + 6 mm /- 1 mm

Le point de rosée sous pression doit se situer à au moins 15 °C sous la température ambiante et la température du fluide et peut atteindre max. 3 °C .

La teneur en huile de l'air comprimé doit rester constante tout au long de la durée de vie.

Exclusivement utiliser des huiles autorisées par AVENTICS. Pour de plus amples informations, se reporter au document « Informations techniques » (disponible dans le https://www.emerson.com/en-us/support).

## Dimensions

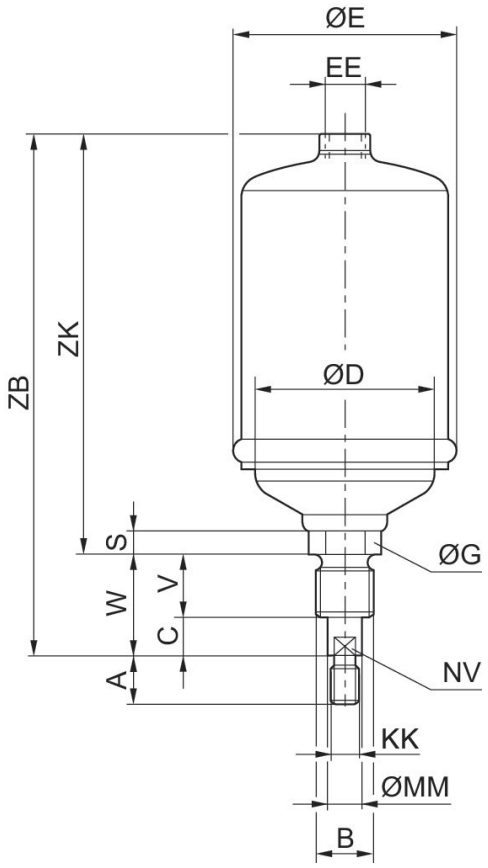


| Référence | Ø du piston | A | B | C | D | E | G | S | V |
|---|---|---|---|---|---|---|---|---|---|
| 1027100000 | 60 | 24 | M 24 | 11 | 54 | 66 | 30 | 18 | 30 |
| 1027200000 | 85 | 24 | M24 | 11 | 77 | 93 | 30 | 18 | 30 |
| 1027300000 | 250 | 48 | M48x3 | 20 | 56 | 268 | 50 | 33 | 40 |

| Référence | Ø du piston | W | EE | KK | MM | NV | ZB | ZK |
|---|---|---|---|---|---|---|---|---|
| 1027100000 | 60 | 41 | G 1/4 | M12 | 14 | 12 | 222 | 181 |
| 1027200000 | 85 | 41 | G 1/4 | M12 | 14 | 12 | 222 | 181 |
| 1027300000 | 250 | 60 | G 1/2 | M24 | 28 | 25 | 385 | 325 |

## Plan d’ensemble

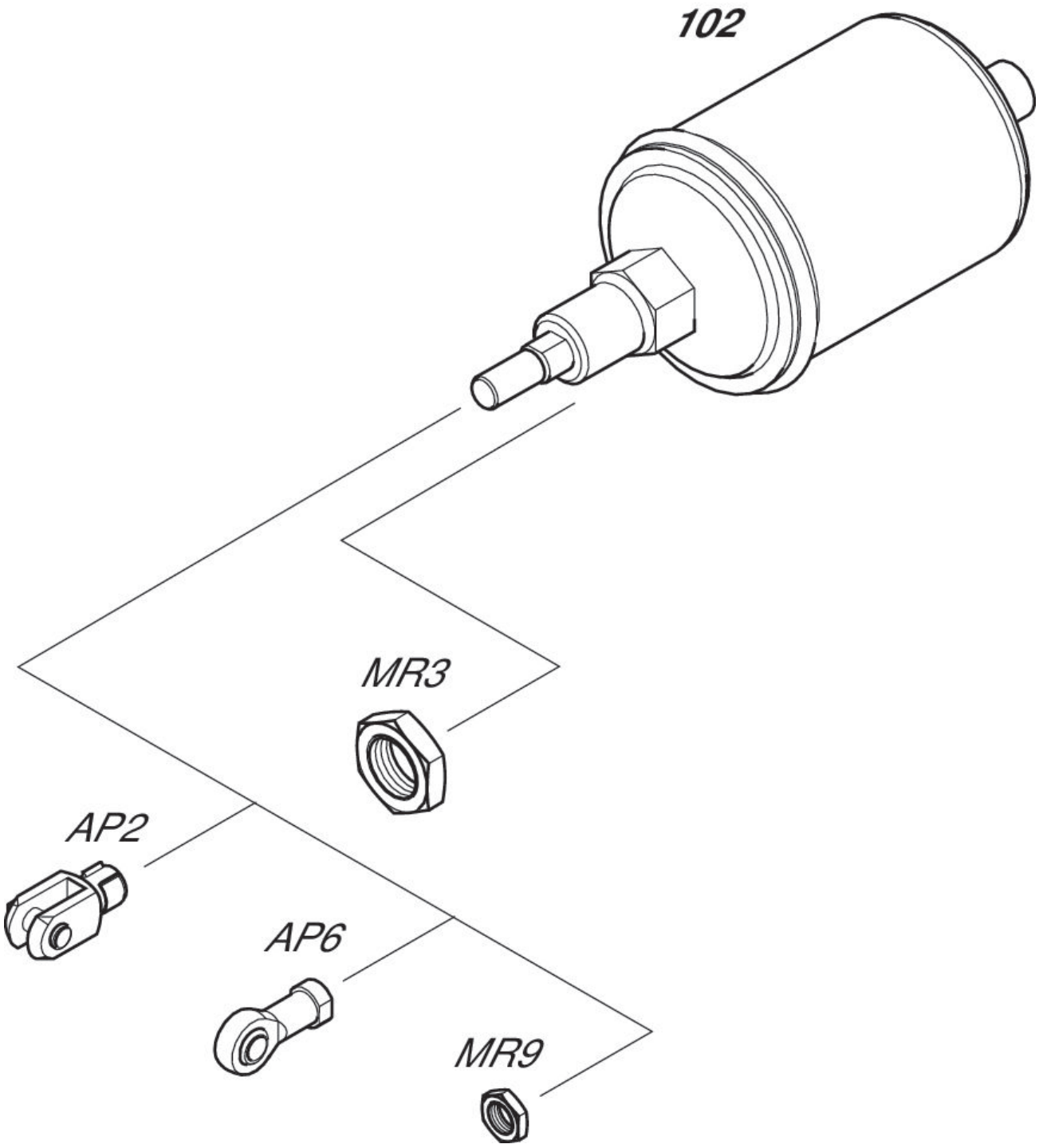


REMARQUE: ce plan d’ensemble permet de savoir à quel endroit du vérin les différents accessoires doivent être fixés. A cet effet, la représentation a été simplifiée. C’est pourquoi il ne peut en découler aucune déduction concrète concernant les réalités dimensionnelles.