Cilindro a membrana, Serie 102

1025200000

- Filettatura di regolazione
- Asta pistone: filettatura esterna
- A semplice effetto, asta arretrata senza pressione

Cilindro a membrana AVENTICS serie 102

La serie 102 AVENTICS rappresenta una soluzione economica per generare elevate forze, ad esempio per applicazione di pressa.



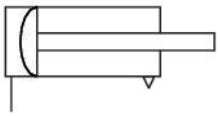

Dati tecnici

Settore	Industria
Ø pistone	113 mm
Corsa	50 mm
Raccordi	G 1/4
Principio attivo	A semplice effetto, asta arretrata senza pressione
Filettatura asta pistone - tipo	filettatura esterna
Filettatura asta pistone	M16
Pressione per determinare le forze del pistone	6 bar
Forza del pistone in uscita	6000 N
Temperatura ambiente min.	-20 °C
Temperatura ambiente max.	70 °C
Pressione di esercizio min.	2 bar
Pressione di esercizio max	8 bar
Forza della molla min.	100 N
Forza della molla max.	650 N
Peso	5.6 kg
Fluido	Aria compressa
Temperatura del fluido min.	-20 °C
Temperatura del fluido max.	70 °C

Dimensione max. particella	50 µm
Contenuto di olio dell'aria compressa min.	0 mg/m³
Contenuto di olio dell'aria compressa max.	5 mg/m³

Materiale

Asta pistone	Acciaio, cromato
Materiale guarnizioni	Gomma acrilonitrile-butadiene
Materiale coperchio anteriore	Acciaio, cromato
Canna del cilindro	Acciaio, cromato
Codice	1025200000

Informazioni tecniche

Le corse dei cilindri a membrana dipendono dalla tolleranza.

Tolleranza con corsa 40 mm, 50 mm, 80 mm: ± 3 mm

Il punto di rugiada in pressione deve essere inferiore alla temperatura ambiente e a quella del fluido di almeno 15 °C e non superare il valore di 3 °C .

Il contenuto di olio dell'aria compressa deve rimanere costante per tutta la durata.

Utilizzare esclusivamente oli omologati da AVENTICS. Per maggiori informazioni consultare il documento “Informazioni tecniche” (disponibile nel https://www.emerson.com/en-us/support).

Dimensioni

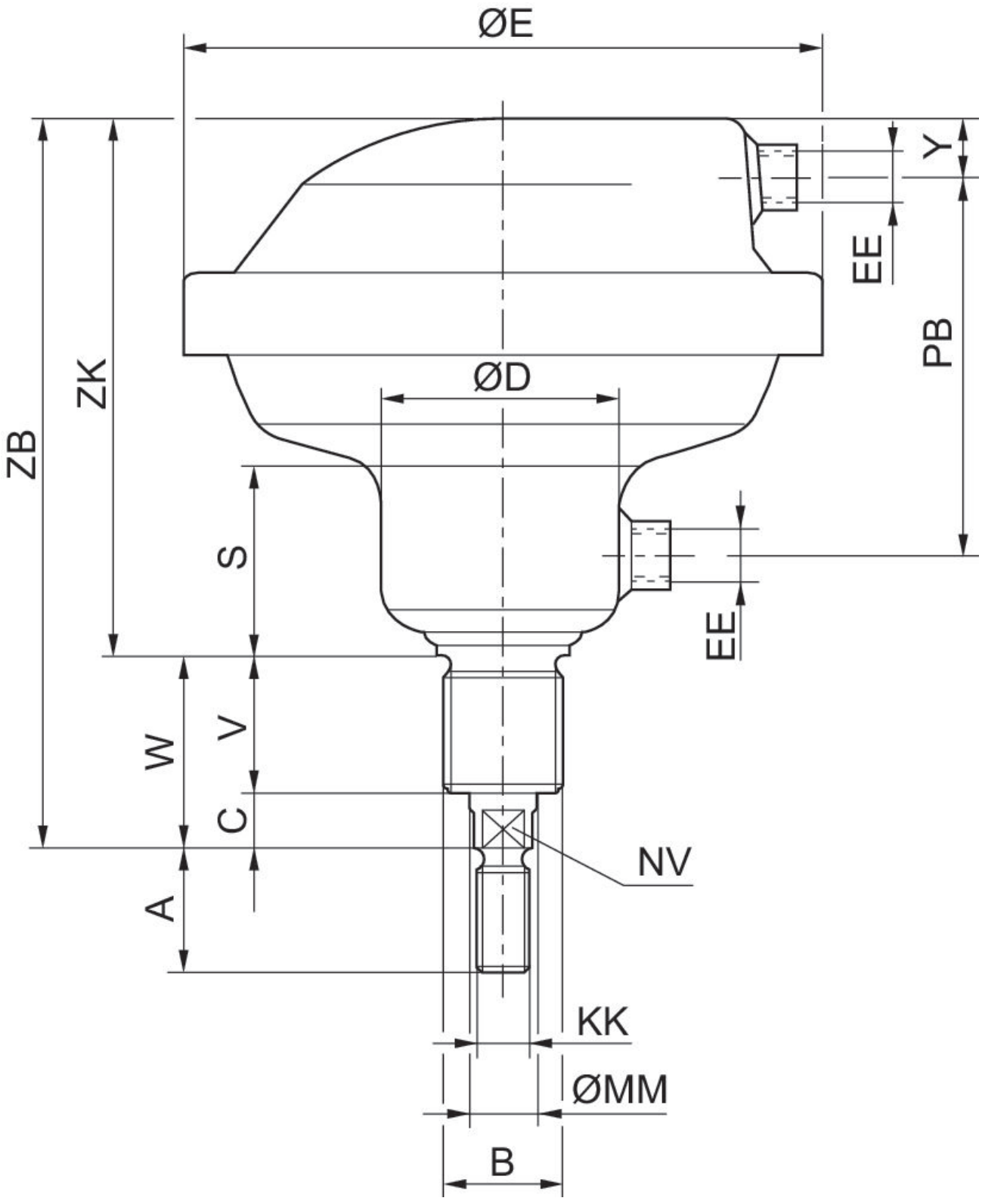

Ø pistone	Codice	A	B	C	D	E	S	V	W
80	1025100000	24	M24x2	14	55	150	48	38	52
113	1025200000	32	M36x3	20	71	195	55	38	58
160	1025300000	40	M36x3	20	88	261	58	45	65

Ø pistone	Y	EE	KK	MM	NV	PB	ZB	ZK
80	15	G 1/4	M12	16	13	90	183	131
113	15	G 1/4	M16	20	17	107	212	154
160	26	G 1/2	M20	25	22	117	243	178

Disegno di riepilogo

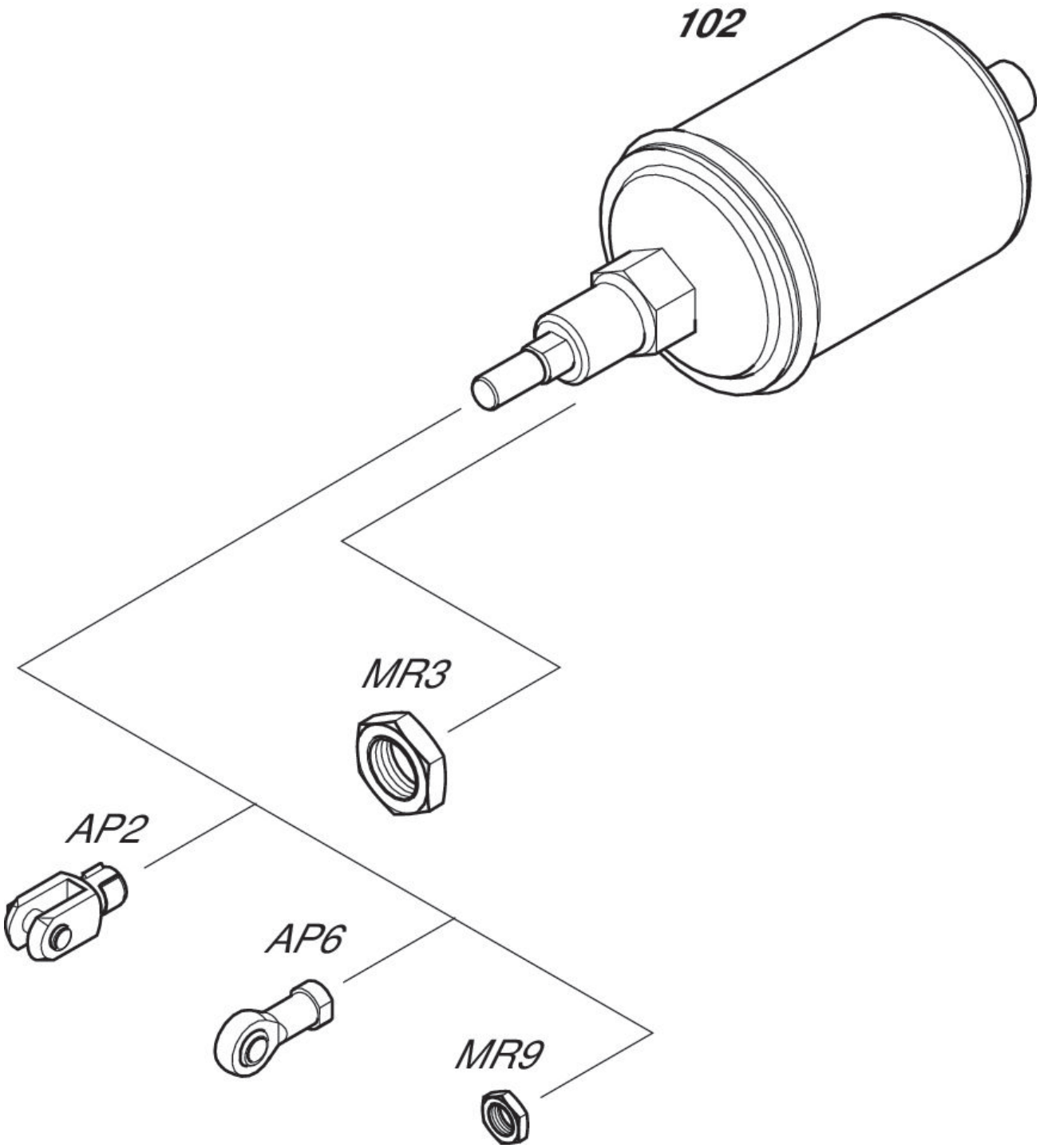

NOTA: Questo disegno di riepilogo serve da orientamento per il punto di fissaggio dei diversi accessori al cilindro. Per questo l'illustrazione è stata semplificata. Non sono consentite deduzioni concrete di dati di misurazione.